DÜRKOPP ADLER AG

Teileliste und Näheinrichtungen
Spare Parts List and Sewing Equipment

975-1-5

DÜRKOPP ADLER AG

Postfach 17 03 51, D-33703 Bielefeld • Potsdamer Straße 190, D-33719 Bielefeld
Telefon (05 21) 9 25- 0 • Telex 932 400-0 da d • Telefax (05 21) 9 25 24 35

Part-No.: 0791 975802

Ausgabe / Edition: 11/97 • DO

Printed in Federal Republic of Germany

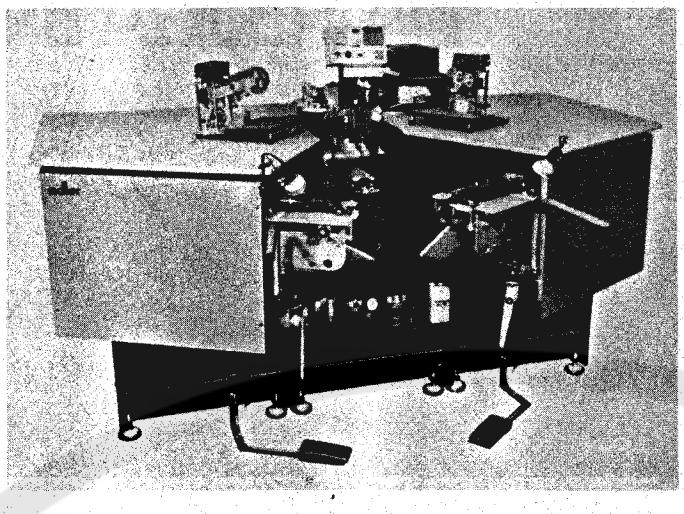

975–1–1/.

Typ:
Variant:
Variante:
Variante

Elektrische Ausführung:
Electrical equipment:
Exécution électrique:
Equipo eléctrico:

3x380V, 50 Hz,	= 1
3x220V, 50 Hz,	= 2
3x220V, 60 Hz,	= 3
3x415V, 50 Hz,	= 4

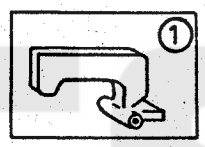

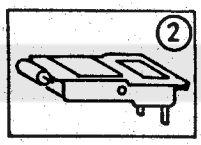

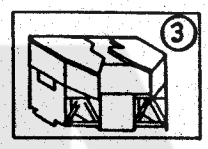

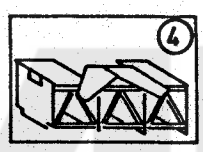

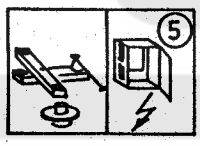

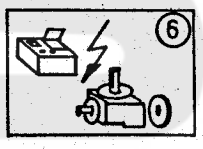

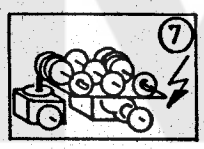

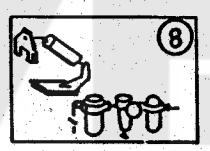

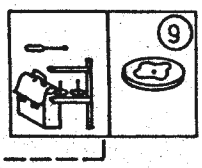

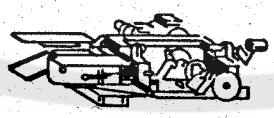

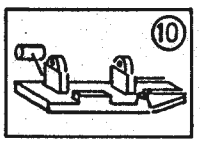

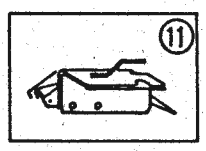

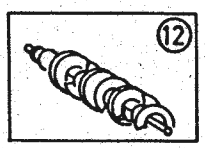

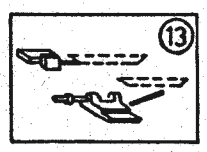

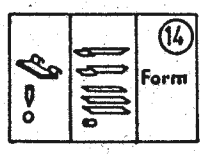

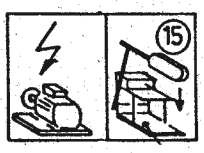

① + ② = 975 43 100 4 ①

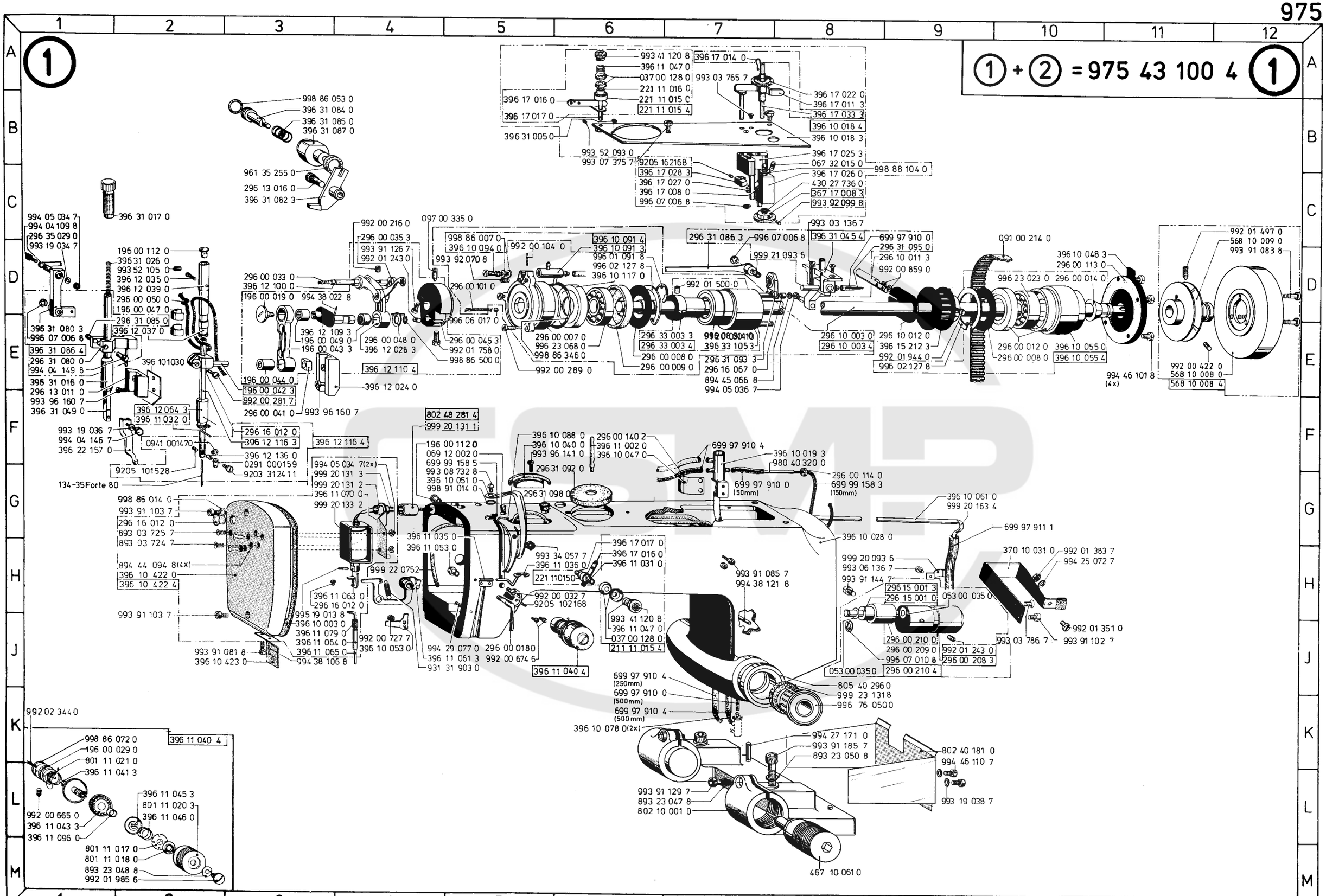

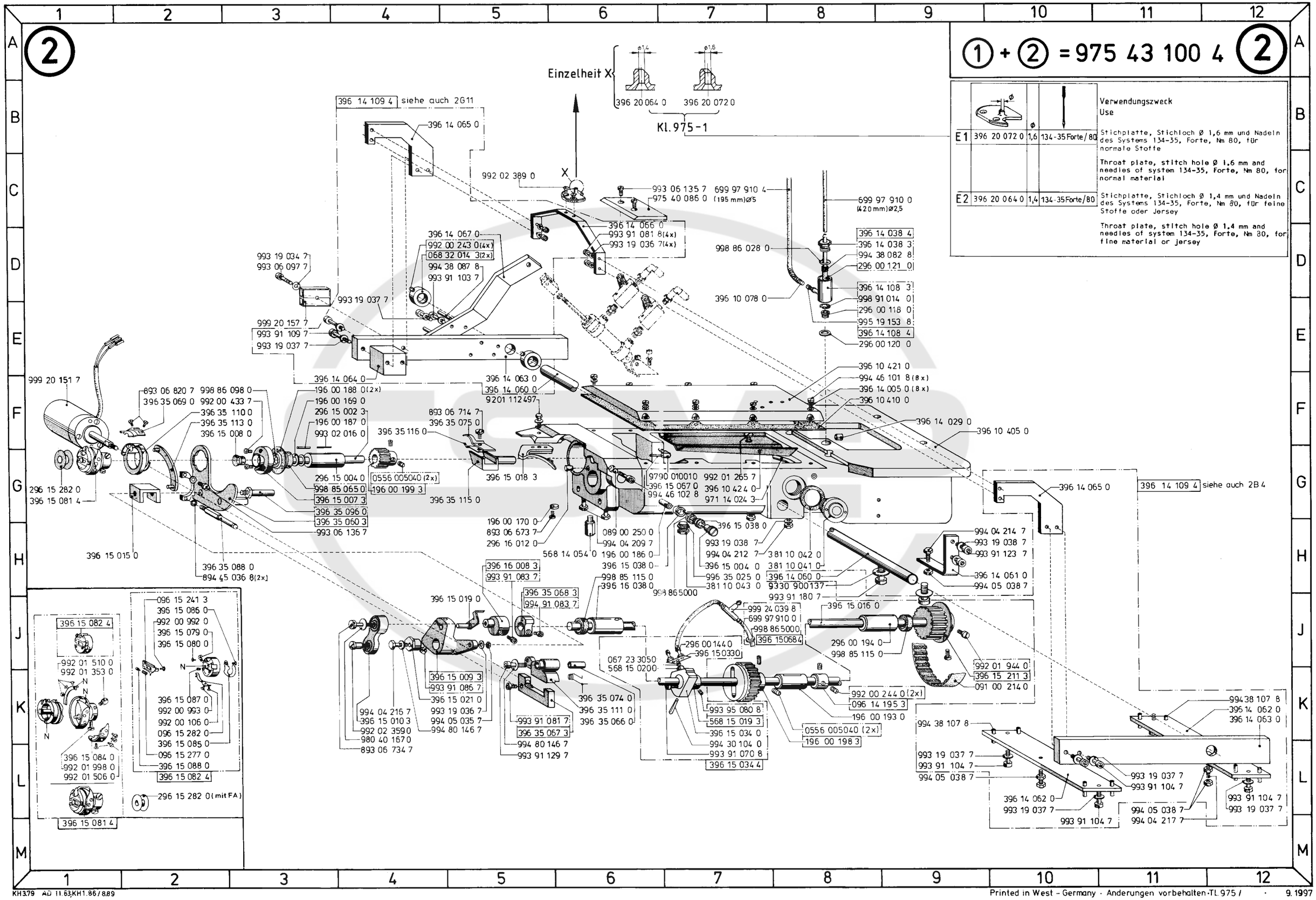

		Ø		Verwendungszweck Use
E1	396 20 072 0	1,6	134-35 Forte/80	Stichplatte, Stichloch Ø 1,6 mm und Nadeln des Systems 134-35, Forte, Nm 80, für normale Stoffe Throat plate, stitch hole Ø 1,6 mm and needles of system 134-35, Forte, Nm 80, for normal material
E2	396 20 064 0	1,4	134-35 Forte/80	Stichplatte, Stichloch Ø 1,4 mm und Nadeln des Systems 134-35, Forte, Nm 80, für feine Stoffe oder Jersey Throat plate, stitch hole Ø 1,4 mm and needles of system 134-35, Forte, Nm 80, for fine material or jersey

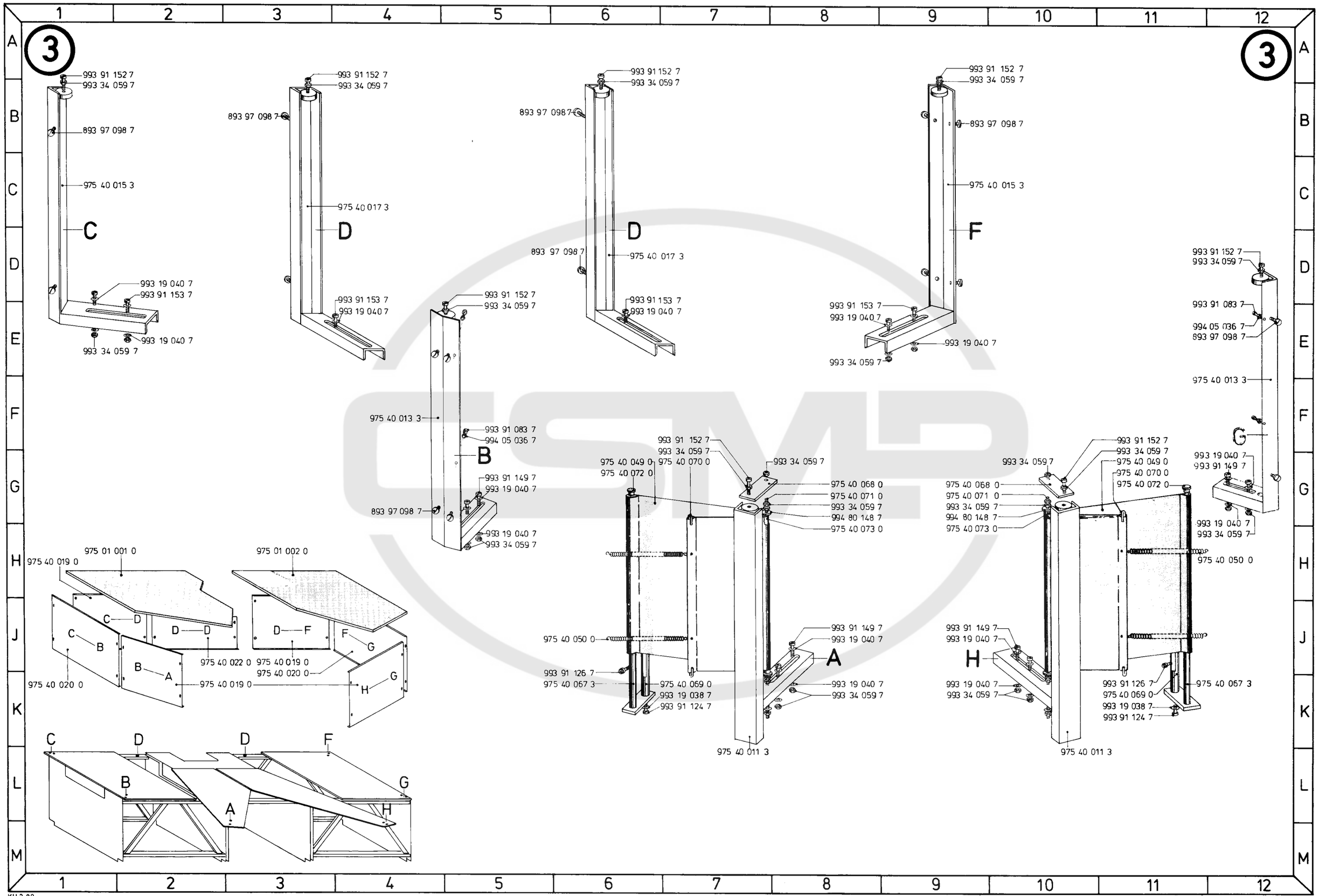

Printed in West - Germany · Änderungen vorbehalten · TL 975 / 9.1995

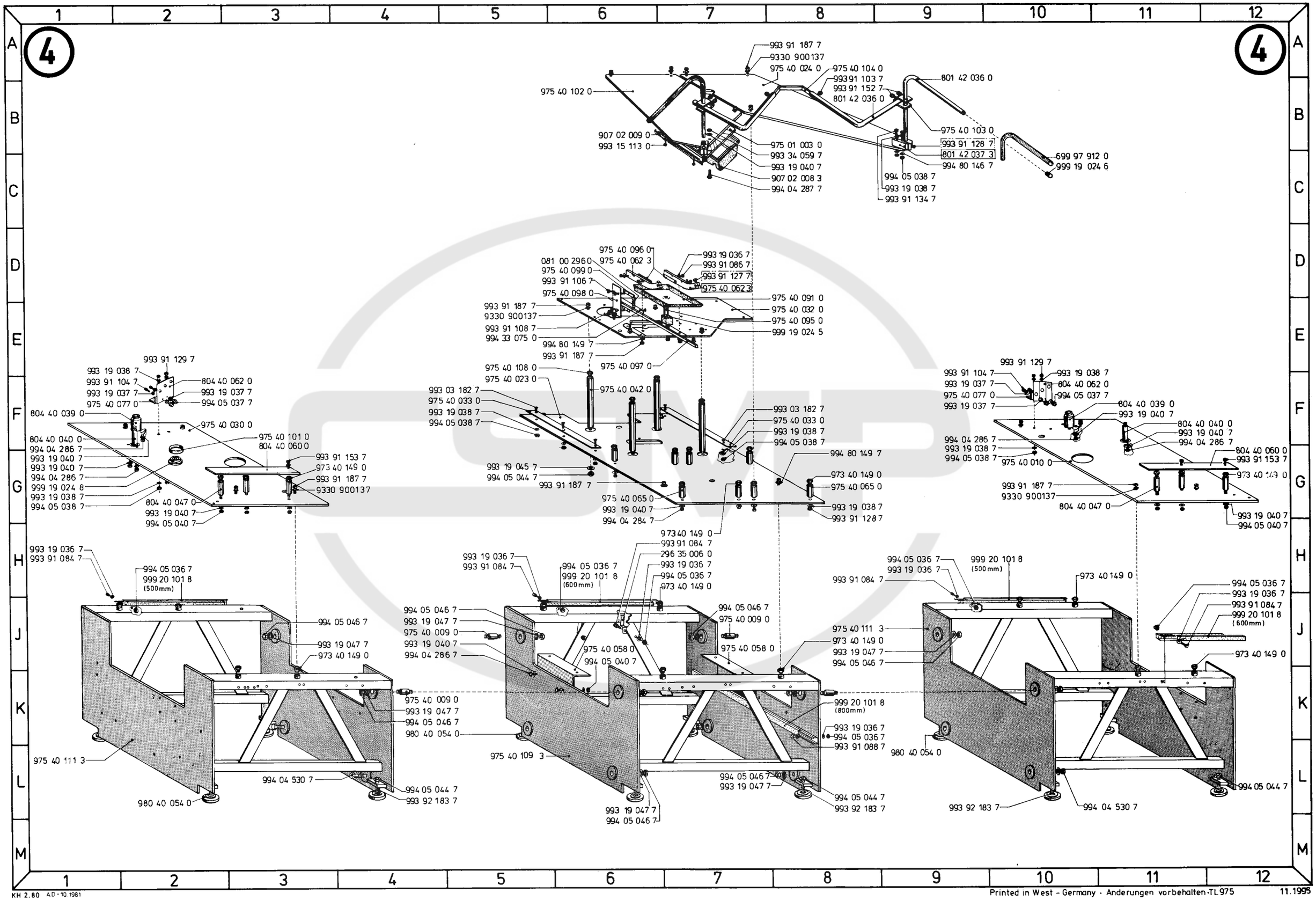

Printed in West - Germany · Änderungen vorbehalten-TL 975 11.1995

5

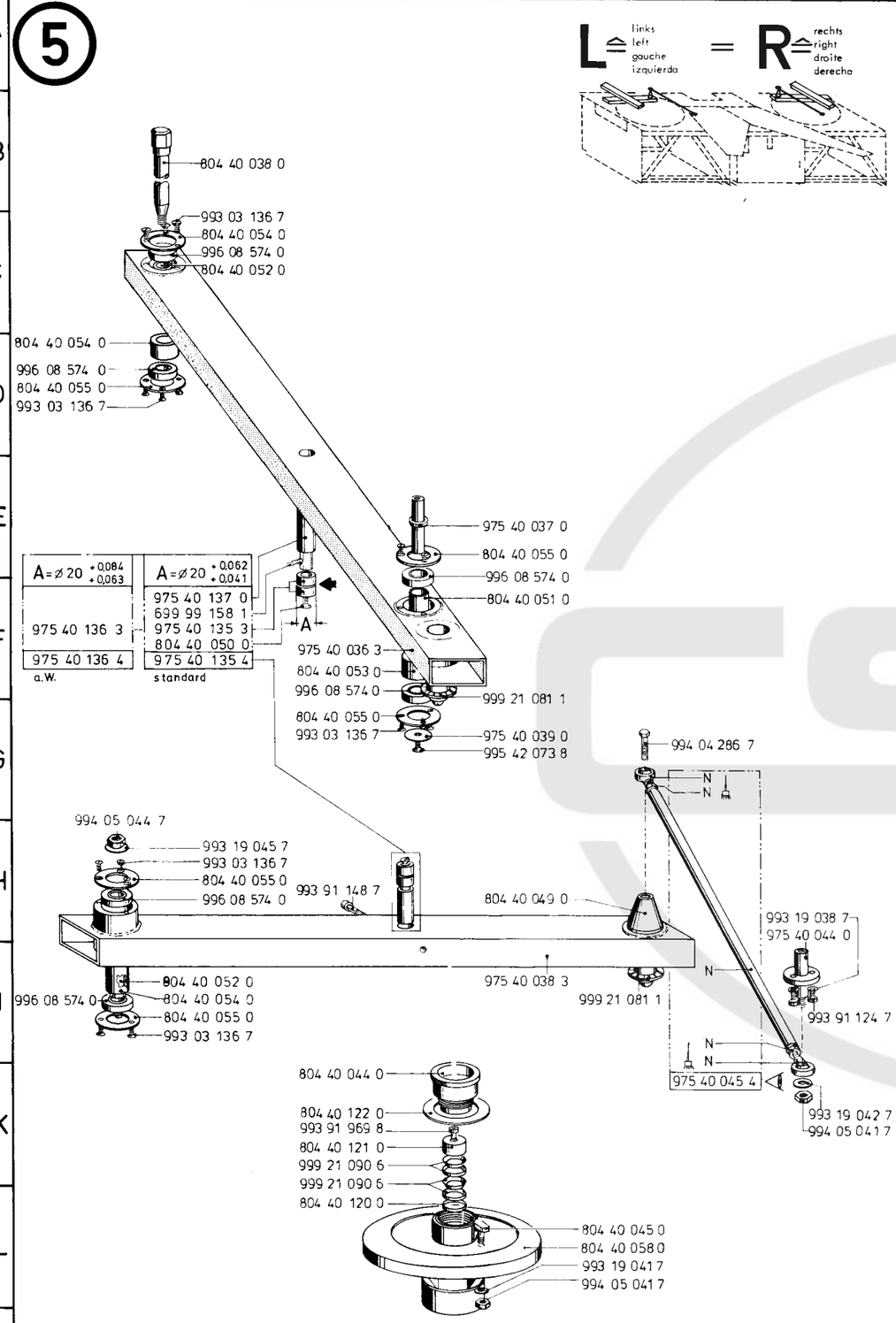

Printed in West - Germany · Änderungen vorbehalten · TL 975 11 1995

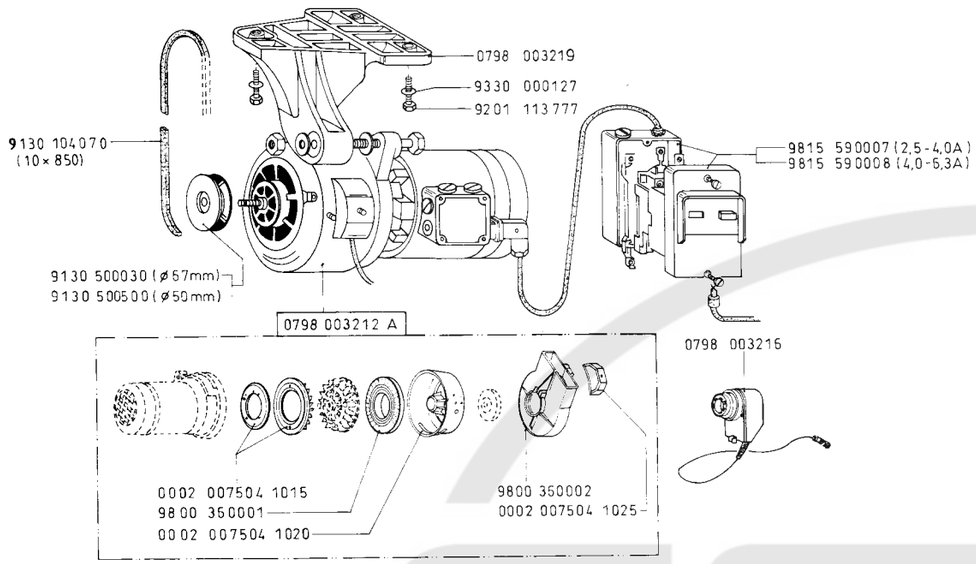
1
0798 003219
9330 000127
9201 113777
9130 104070
(10 × 850)
9815 590007 (2,5-4,0A)
9815 590008 (4,0-6,3A)
9130 500030 (ø 57mm)
9130 500500 (ø 50mm)
0798 003212 A
0798 003216
0002 007504 1015
9800 350001
0002 007504 1020
9800 350002
0002 007504 1025

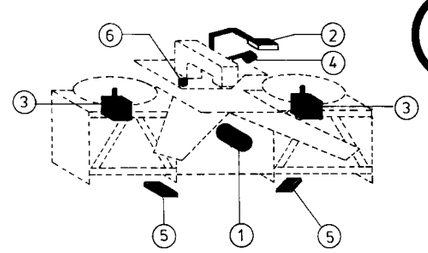
6
2
4
3
3
5
1
5

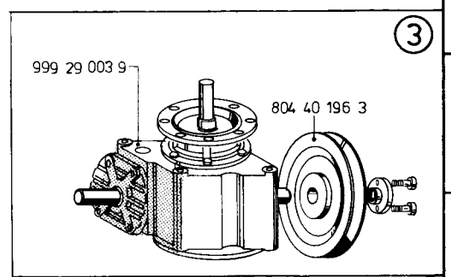
3
999 29 003 9
804 40 196 3

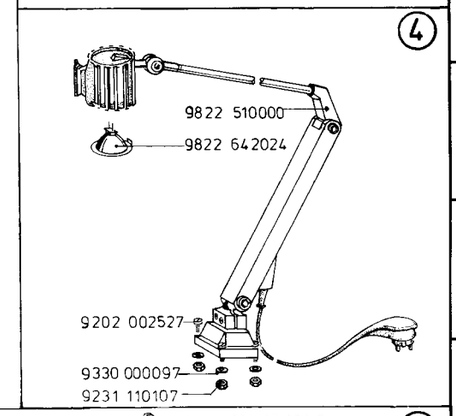
4
9822 510000
9822 642024
9202 002527
9330 000097
9231 110107

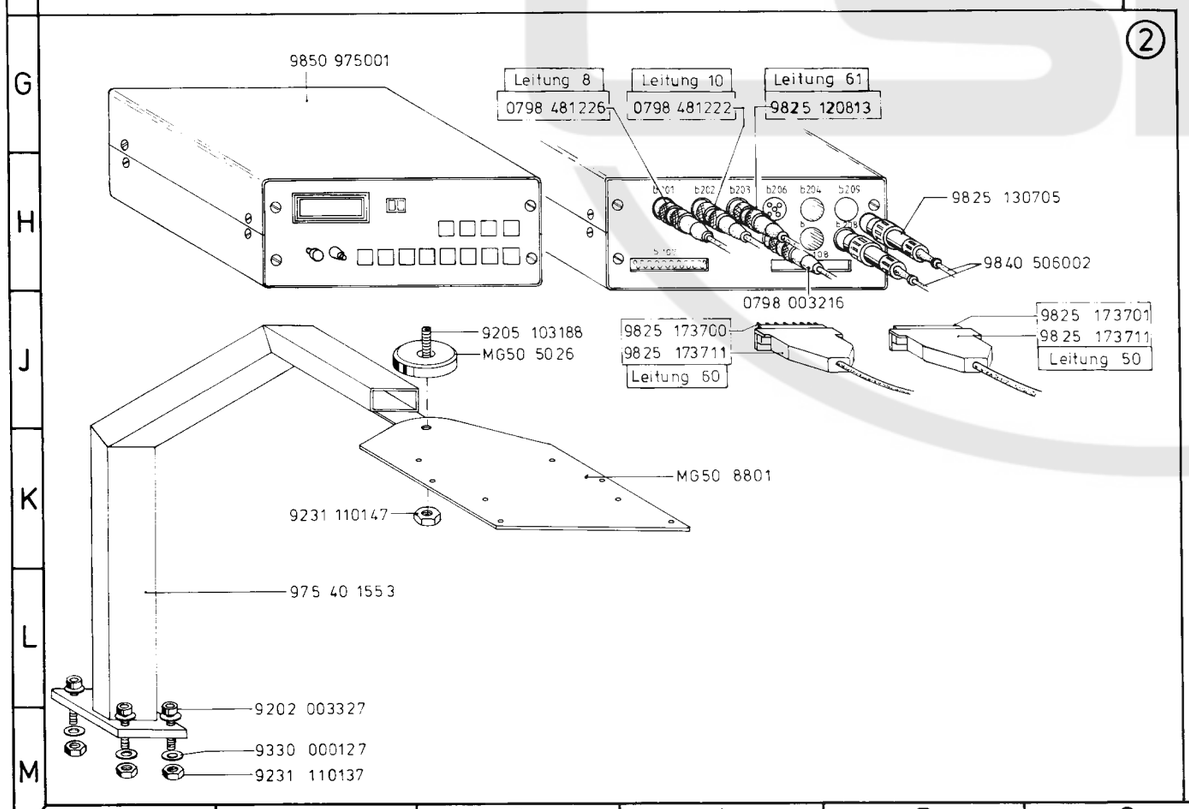
2
9850 975001
Leitung 8
0798 481226
Leitung 10
0798 481222
Leitung 61
9825 120813
9825 130705
9840 506002
0798 003216
9205 103188
MG50 5026
9825 173700
9825 173711
Leitung 60
9825 173701
9825 173711
Leitung 50
MG50 8801
9231 110147
975 40 1553
9202 003327
9330 000127
9231 110137

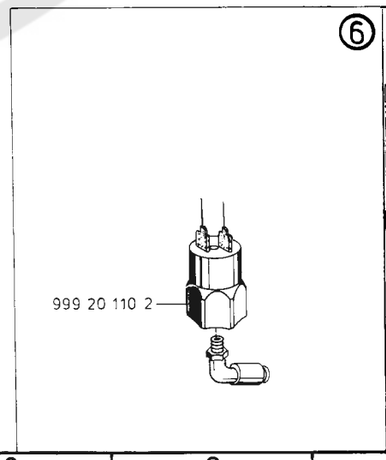
6
999 20 110 2

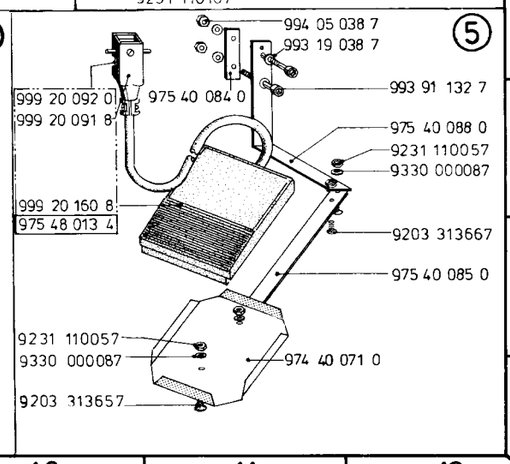
5
994 05 038 7
993 19 038 7
999 20 092 0
999 20 091 8
975 40 084 0
993 91 132 7
975 40 088 0
9231 110057
9330 000087
999 20 160 8
975 48 013 4
9203 313667
975 40 085 0
9231 110057
9330 000087
974 40 071 0
9203 313657

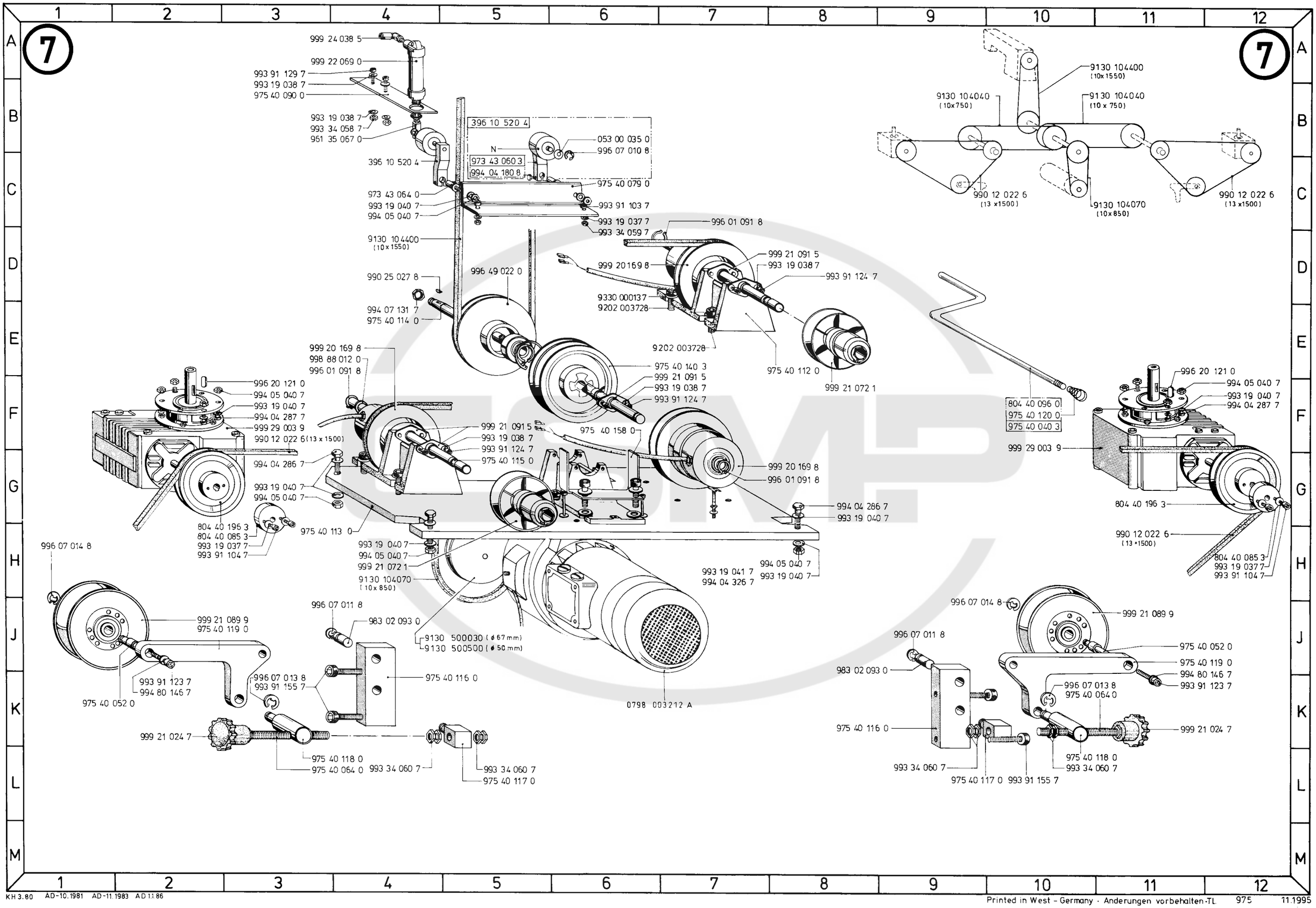

Printed in West - Germany · Änderungen vorbehalten-TL 975 11.1995

8

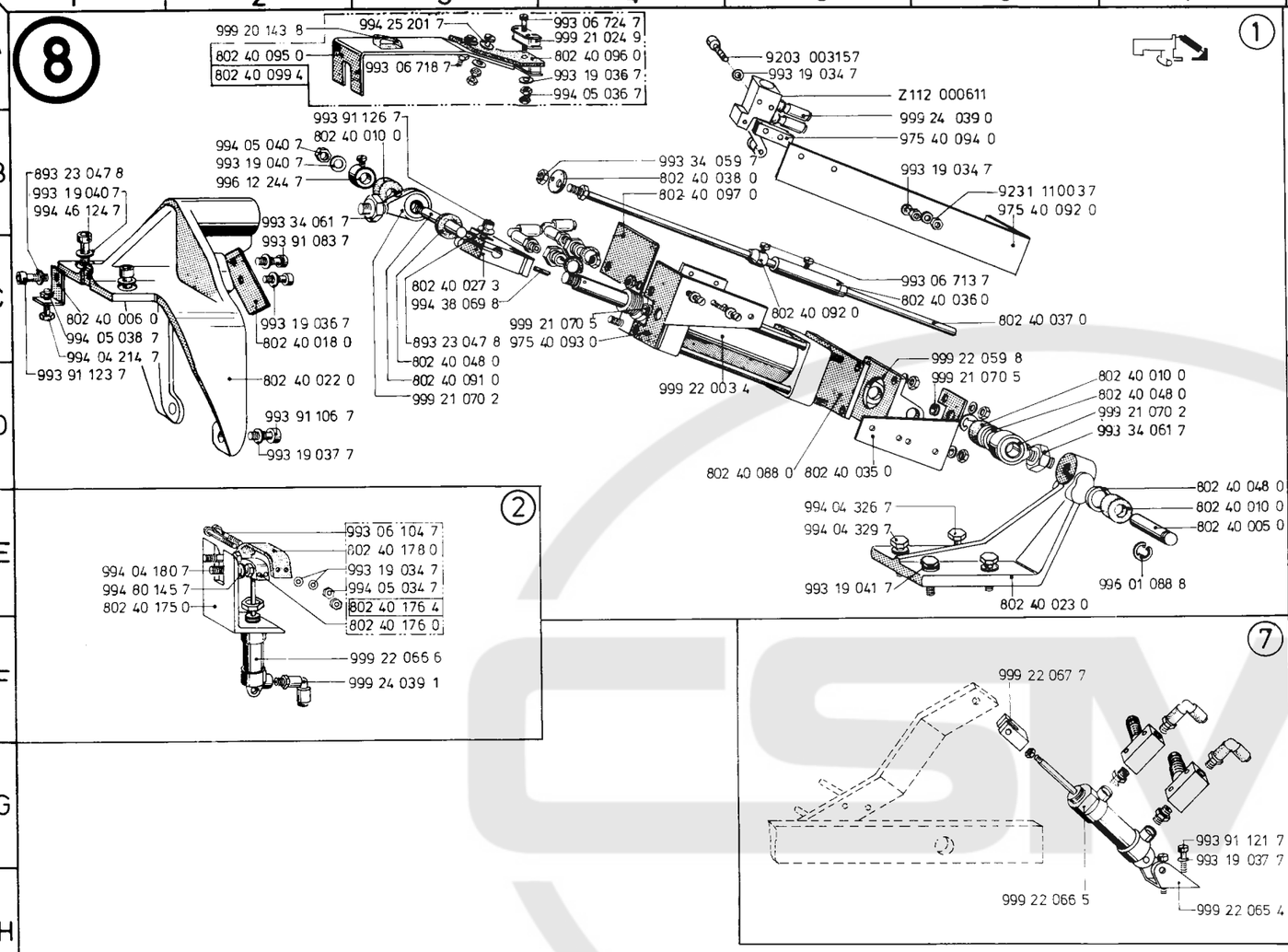

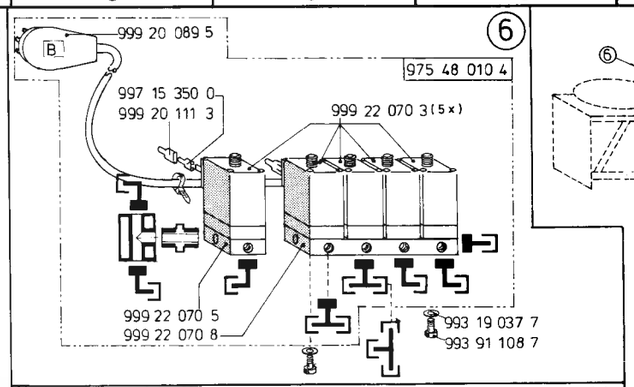

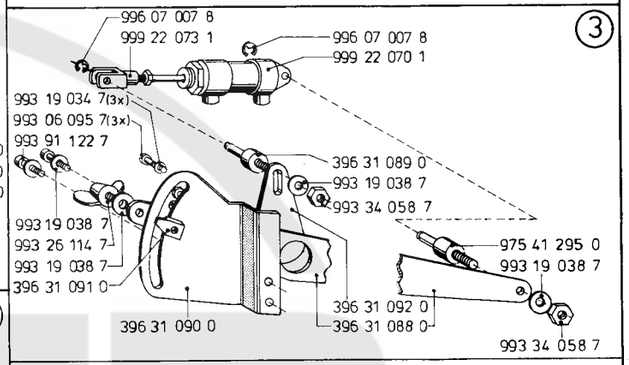

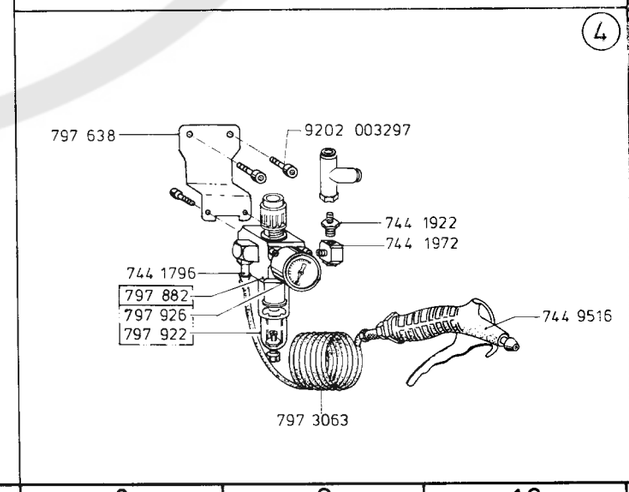

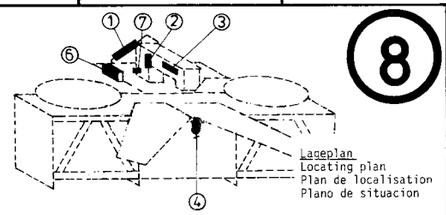

8

Schlauchanschluß
Tube connection
Gewinde, Thread

Symbole	Teile-Nr.	A	Ø
	699 97 940 0	-	4
	699 97 940 3	-	6
	999 24 038 3	R1/8"	4
	999 24 038 4	R1/8"	6
	999 24 039 0	M 5	4
	999 24 038 5	R1/8"	4
	999 24 039 2	R1/8"	6
	999 24 039 1	M 5	4
	999 24 038 6	R1/8"	4
	999 24 038 7	R1/8"	4
	999 24 039 3	R1/8"	6
	999 24 039 4	-	4
	999 22 051 9	R1/8"	-

		A	B
	999 24 030 2	R1/8"	R1/8"

Symbole	Teile-Nr.	A	B
	999 24 001 8	R1/8"	-
	999 24 003 9	R1/4"	-
	999 24 030 2	R1/8"	R1/8"
	999 24 030 1	R1/4"	R1/4"
	999 24 030 3	R1/4"	R1/8"
	999 24 030 4	R1/4"	R1/8"
	999 24 038 8	R1/8"	M 5
	999 24 038 0	R 2"	R1 1/2"
	999 24 036 1	R1/8"	-
	999 24 030 6	R1/4"	-
	999 24 030 5	R1/8"	-
	999 24 033 4	R1/4"	-
	999 22 051 9	R1/8"	-

Printed in West - Germany · Änderungen vorbehalten · TL 975 10.1995

975 25 751 4

Zubehör

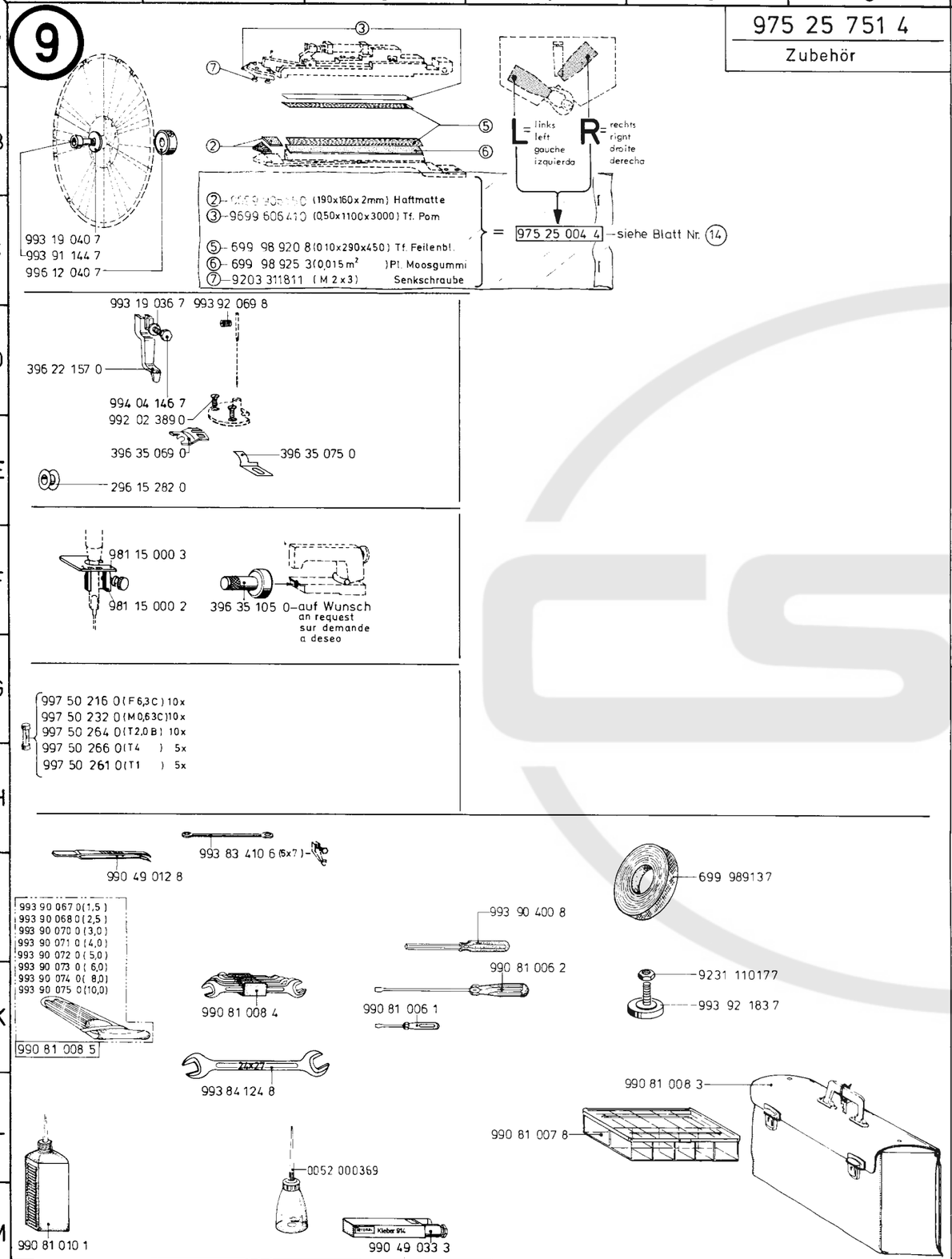

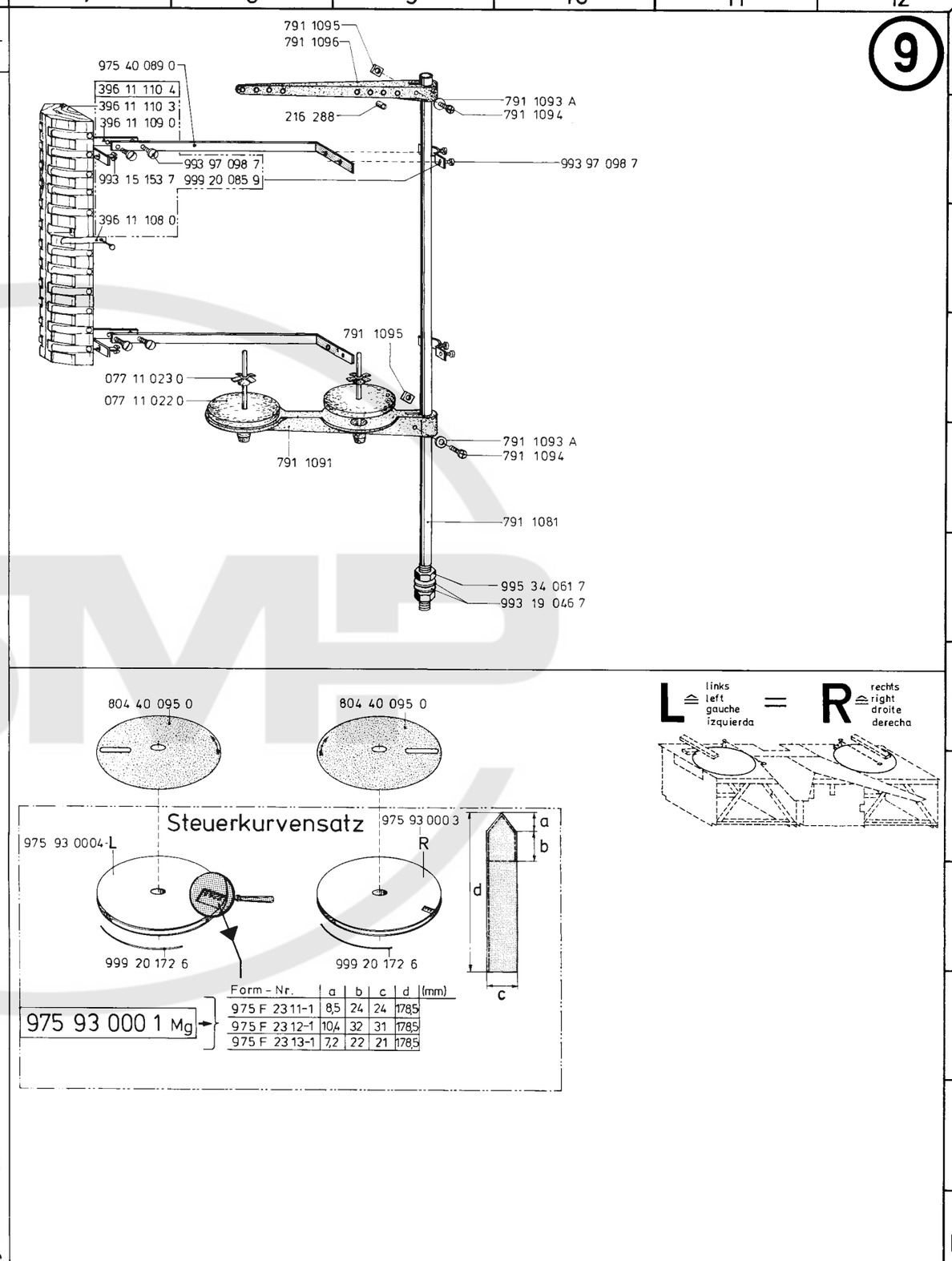

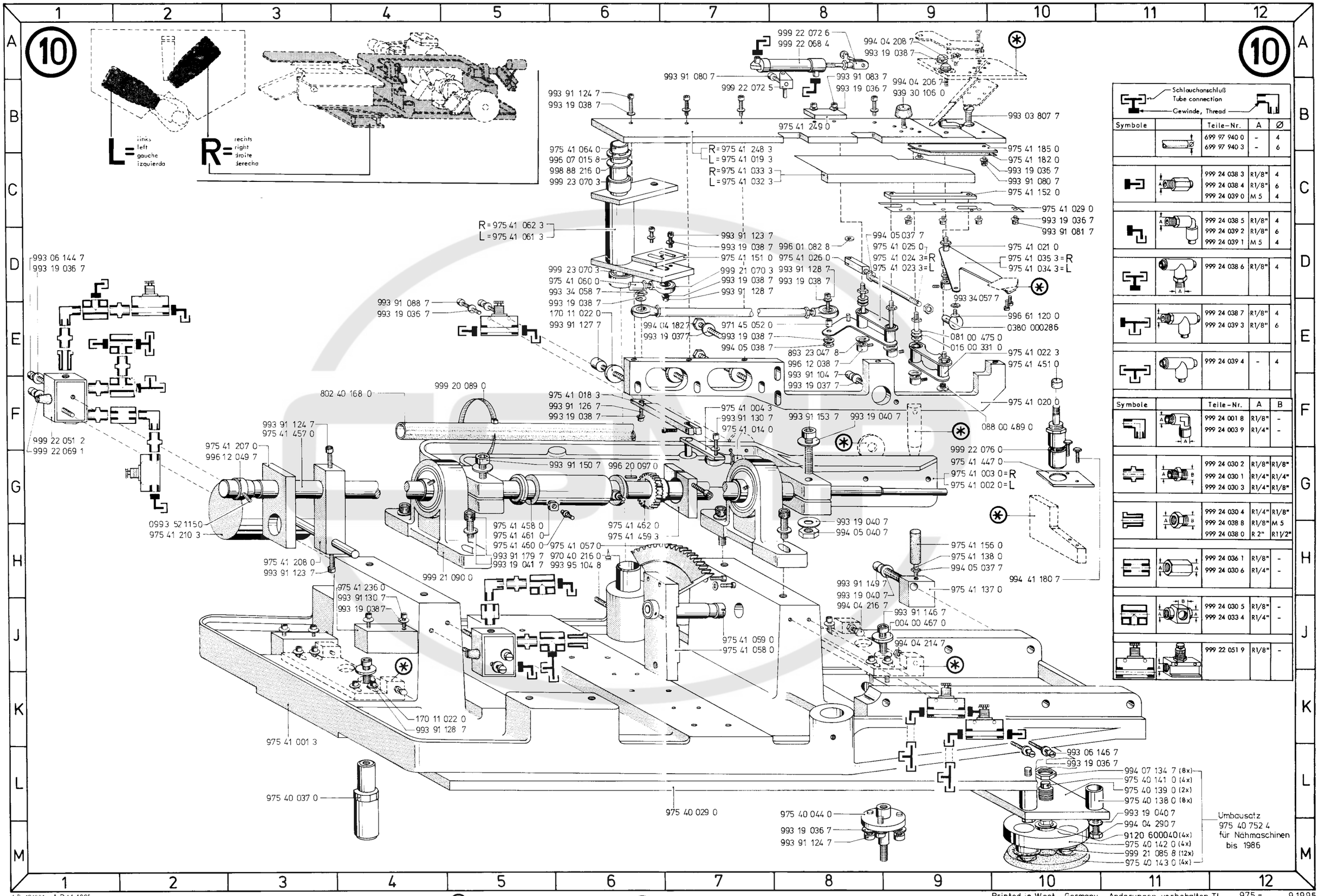

A.D-10.1981 A.D 11.1986

(*) Formteile siehe Bildtafel Nr.
Pattern see diagram No.
Pièces de forme voir tableau illustré N°
Piezas de forma ver lámina de grabados N°

14

Printed in West - Germany · Änderungen vorbehalten · TL 975 - 9.1995

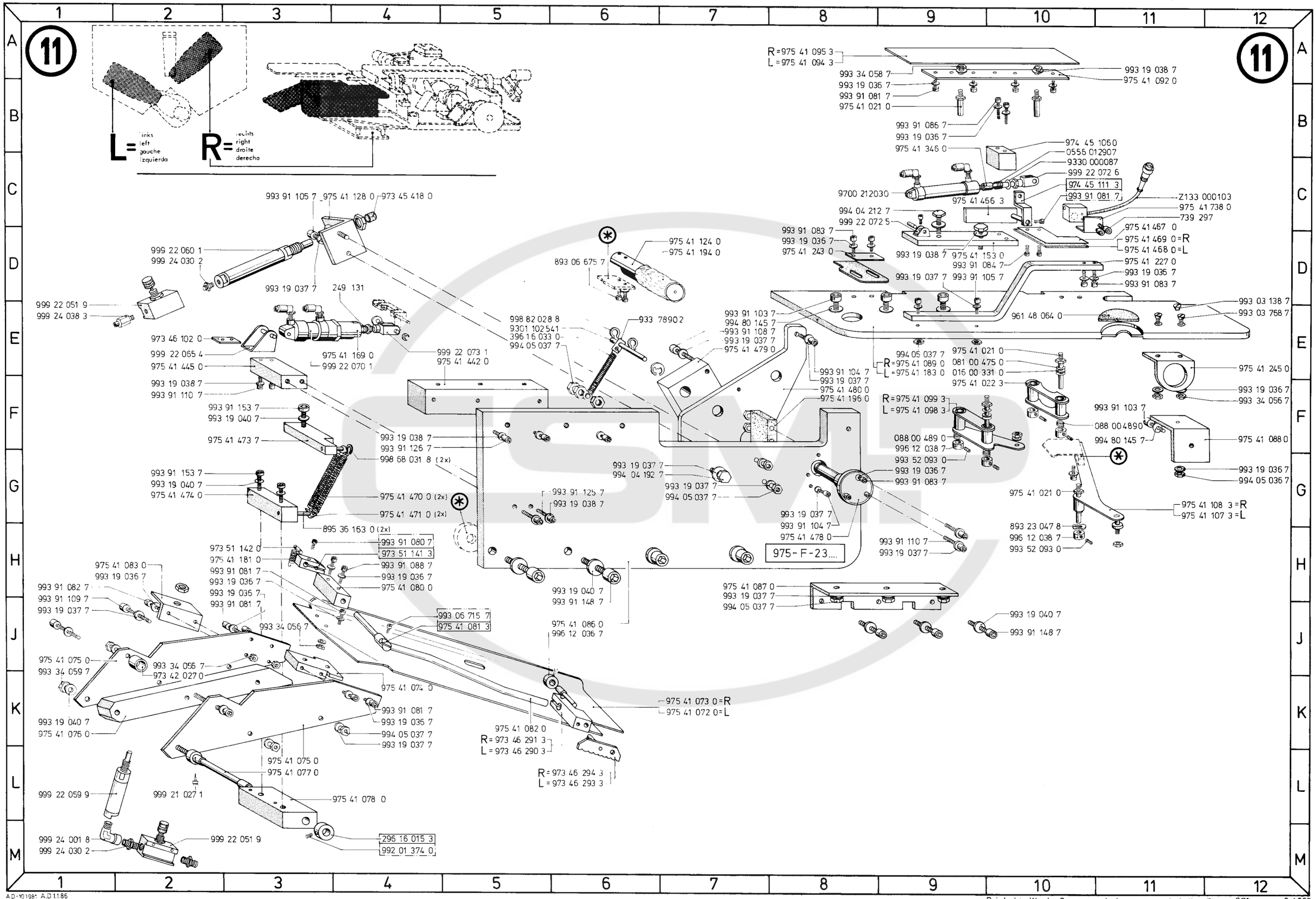

AD-10198: A.D 1.1.86

(*) Formteile siehe Bildtafel Nr.
Pattern see diagram No.
Pièces de forme voir tableau illustré N°
Piezas de forma ver lámina ie grabados N°

14

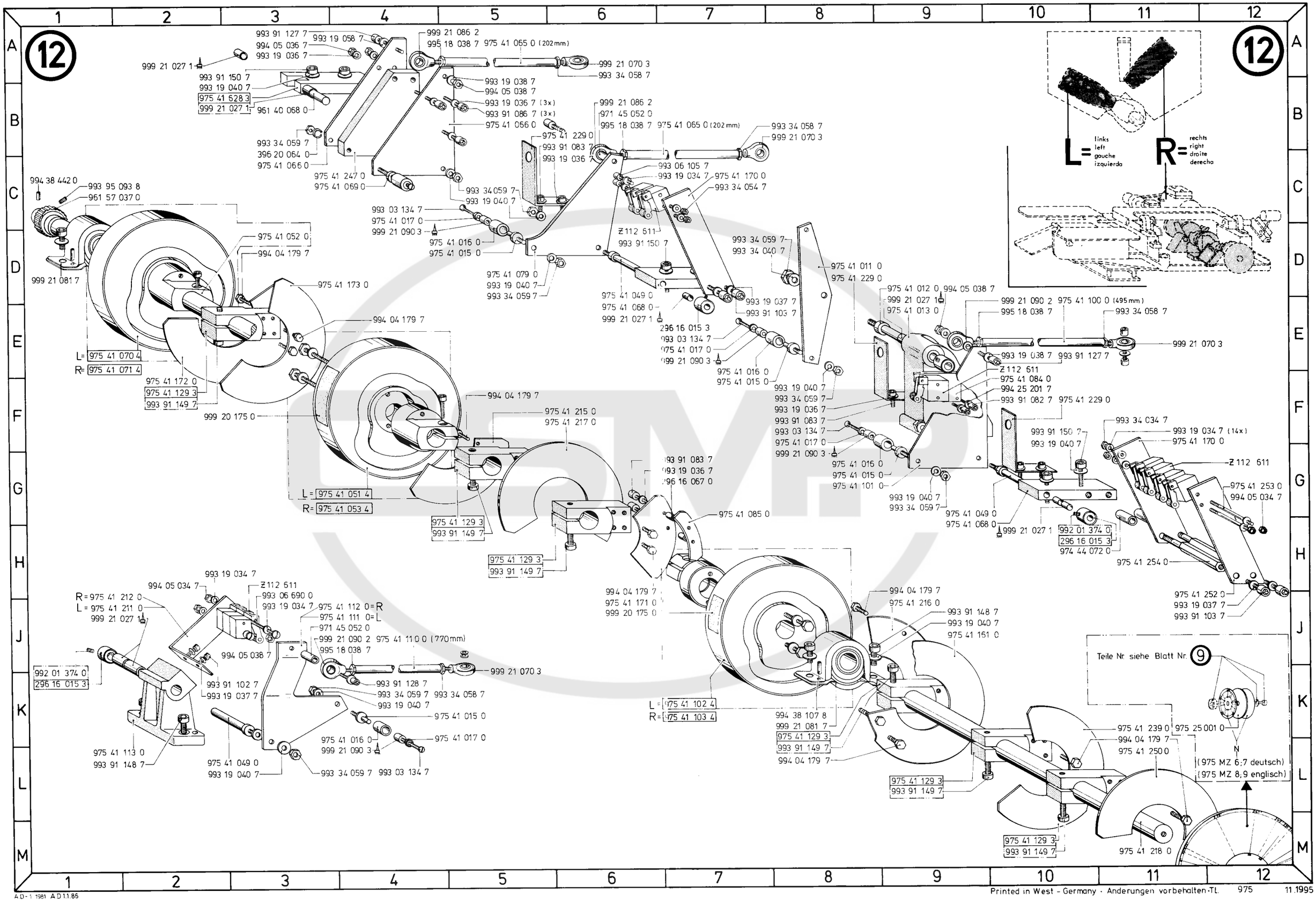
12
993 91 127 7
994 05 036 7
993 19 036 7
993 19 058 7
999 21 027 1
993 91 150 7
993 19 040 7
975 41 628 3
999 21 027 1
961 40 068 0
999 21 086 2
995 18 038 7
975 41 065 0 (202mm)
999 21 070 3
993 34 058 7
993 19 038 7
994 05 038 7
993 19 036 7 (3x)
993 91 086 7 (3x)
975 41 066 0
993 34 059 7
396 20 064 0
975 41 066 0
975 41 247 0
975 41 069 0
999 21 086 2
971 45 052 0
995 18 038 7
975 41 065 0 (202mm)
993 34 058 7
999 21 070 3
975 41 229 0
993 91 083 7
993 19 036 7
993 06 105 7
993 19 034 7
975 41 170 0
993 34 054 7
993 34 059 7
993 19 040 7
993 03 134 7
975 41 017 0
999 21 090 3
975 41 016 0
975 41 015 0
Z 112 611
993 91 150 7
975 41 079 0
993 19 040 7
993 34 059 7
975 41 049 0
975 41 068 0
999 21 027 1
296 16 015 3
993 03 134 7
975 41 017 0
999 21 090 3
975 41 016 0
975 41 015 0
993 34 059 7
993 34 040 7
975 41 011 0
975 41 229 0
993 19 037 7
993 91 103 7
993 19 040 7
993 34 059 7
993 19 036 7
993 91 083 7
993 03 134 7
975 41 017 0
999 21 090 3
975 41 016 0
975 41 015 0
975 41 101 0
993 19 040 7
993 34 059 7
994 38 442 0
993 95 093 8
961 57 037 0
975 41 052 0
994 04 179 7
999 21 081 7
975 41 173 0
994 04 179 7
L= 975 41 070 4
R= 975 41 071 4
975 41 172 0
975 41 129 3
993 91 149 7
999 20 175 0
994 04 179 7
975 41 215 0
975 41 217 0
L= 975 41 051 4
R= 975 41 053 4
975 41 129 3
993 91 149 7
993 91 083 7
993 19 036 7
996 16 067 0
975 41 085 0
975 41 129 3
993 91 149 7
994 04 179 7
975 41 171 0
999 20 175 0
994 04 179 7
975 41 216 0
993 91 148 7
993 19 040 7
975 41 151 0
L= 975 41 102 4
R= 975 41 103 4
994 38 107 8
999 21 081 7
975 41 129 3
993 91 149 7
994 04 179 7
975 41 129 3
993 91 149 7
975 41 218 0
975 41 012 0
994 05 038 7
999 21 027 1
975 41 013 0
999 21 090 2
975 41 100 0 (495mm)
995 18 038 7
993 34 058 7
999 21 070 3
993 19 038 7
993 91 127 7
Z 112 611
975 41 084 0
994 25 201 7
993 91 082 7
975 41 229 0
993 34 034 7
993 91 150 7
993 19 040 7
993 19 034 7 (14x)
975 41 170 0
Z 112 611
975 41 253 0
994 05 034 7
975 41 049 0
975 41 068 0
999 21 027 1
992 01 374 0
296 16 015 3
974 44 072 0
975 41 254 0
975 41 252 0
993 19 037 7
993 91 103 7
993 19 034 7
994 05 034 7
Z 112 611
993 06 690 0
993 19 034 7
R= 975 41 212 0
L= 975 41 211 0
999 21 027 1
975 41 112 0=R
975 41 111 0=L
971 45 052 0
999 21 090 2
975 41 110 0 (770mm)
995 18 038 7
994 05 038 7
992 01 374 0
296 16 015 3
993 91 102 7
993 19 037 7
993 91 128 7
993 34 059 7
993 34 058 7
993 19 040 7
999 21 070 3
975 41 015 0
975 41 016 0
999 21 090 3
975 41 017 0
975 41 113 0
993 91 148 7
975 41 049 0
993 19 040 7
993 34 059 7
993 03 134 7
Teile Nr. siehe Blatt Nr. 9
975 41 239 0
975 25 001 0
994 04 179 7
975 41 250 0
N
(975 MZ 6;7 deutsch)
(975 MZ 8;9 englisch)
L
R
links
left
gauche
izquierda
rechts
right
droite
derecha

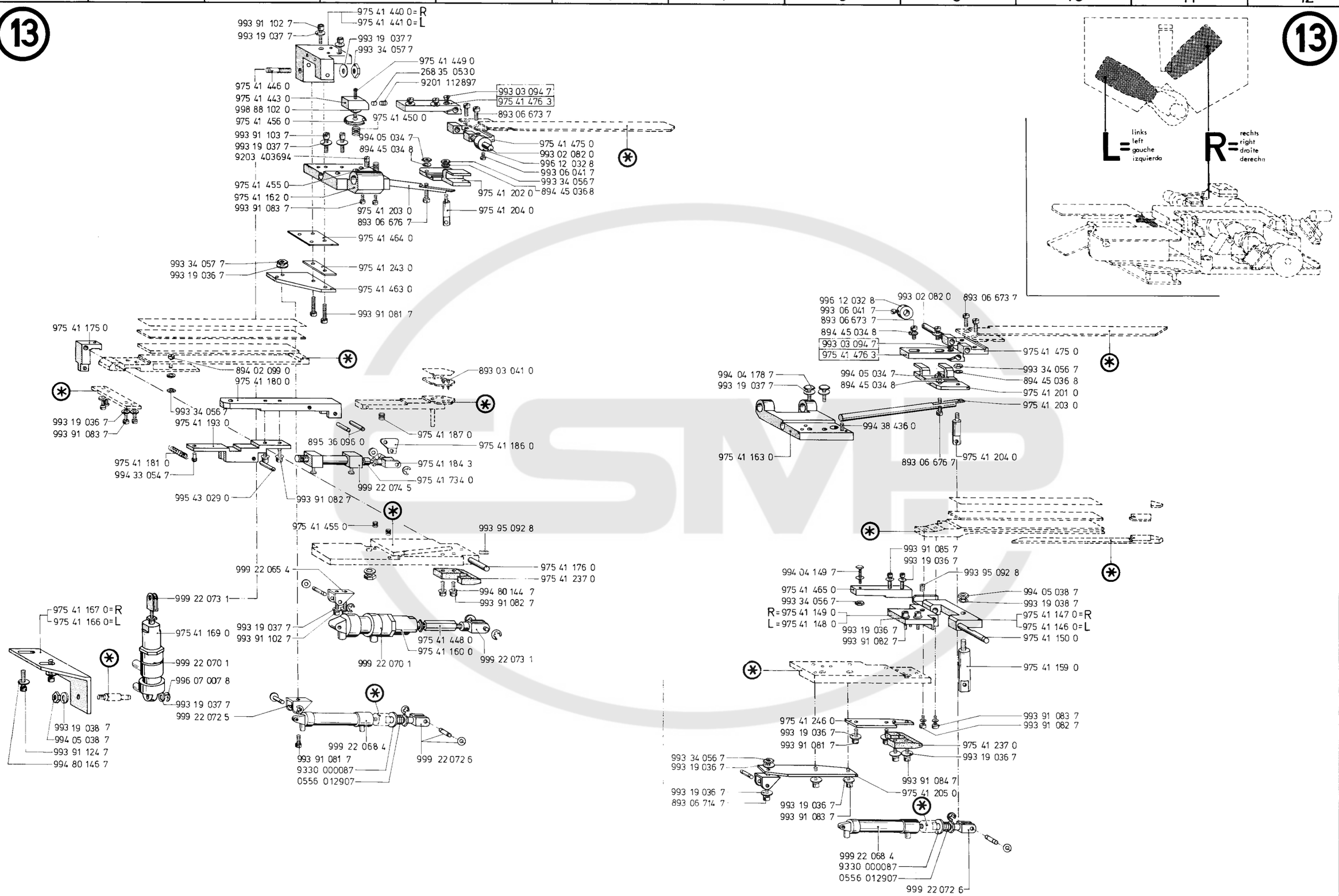

A D - 10.1981 A.D1.86

(*) — Formteile siehe Bildtafel Nr.
Pattern see diagram No.
Pièces de forme voir tableau illustré N°
Piezas de forma ver lámina de grabados N°

14

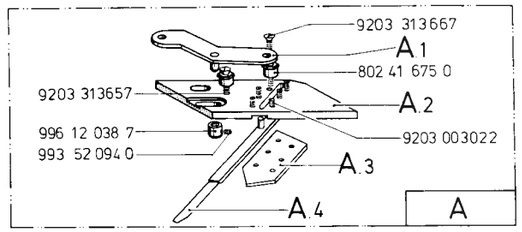

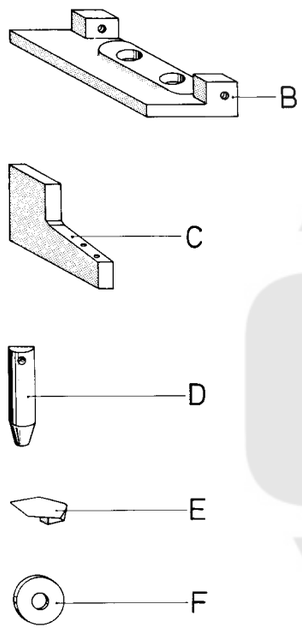

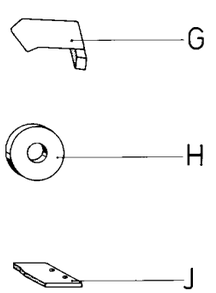

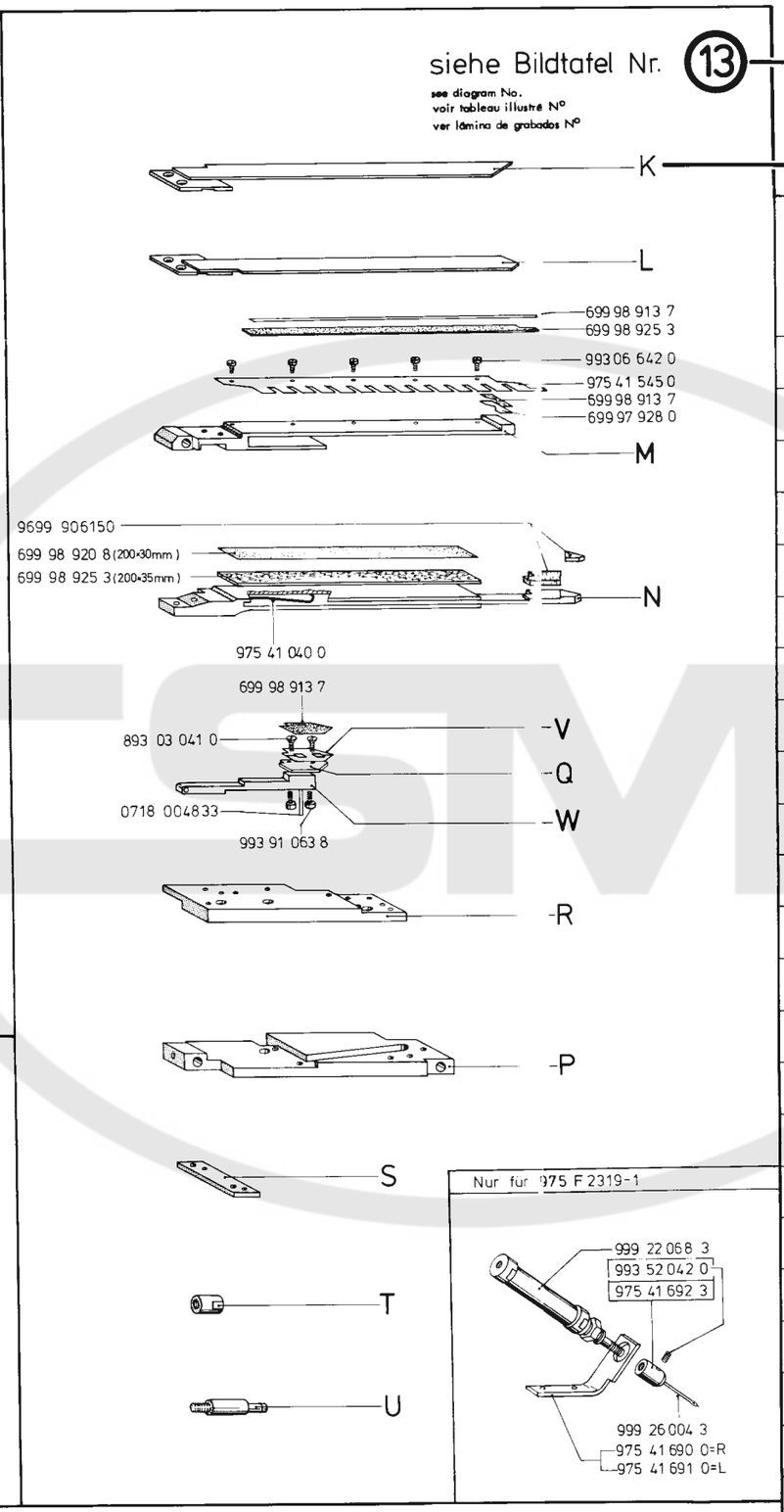

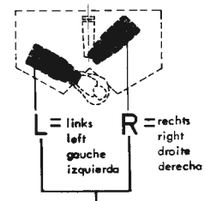

Teil	Bild-tafel Nr.	Form; Shape, Forme, Forma										
		975 F 2311-1		975 F 2312-1		975 F 2313-1		975 F 2319-1		975 F	
		Teile Nr. Part No.		Teile Nr. Part No.		Teile Nr. Part No.		Teile Nr. Part No.		Teile Nr. Part No.	
A	10	975 41 298 4	R	975 41 348 4	R	975 41 408 4	R	975 41 298 4	R		
		975 41 297 4	L	975 41 347 4	L	975 41 407 4	L	975 41 297 4	L		
A.1	10	975 41 255 3	R	975 41 255 3	R	975 41 255 3	R	975 41 255 3	R		
		975 41 256 3	L	975 41 256 3	L	975 41 256 3	L	975 41 256 3	L		
A.2	10	975 41 300 0	R	975 41 350 0	R	975 41 300 0	R	975 41 300 0	R		
		975 41 301 0	L	975 41 351 0	L	975 41 301 0	L	975 41 301 0	L		
A.3	10	975 41 302 0	R L	975 41 352 0	R L	975 41 302 0	R L	975 41 302 0	R L		
A.4	10	975 41 298 3	R	975 41 348 3	R	975 41 408 3	R	975 41 298 3	R		
		975 41 297 3	L	975 41 347 3	L	975 41 407 3	L	975 41 297 3	L		
B	10	975 41 290 0	R L	975 41 340 0	R L	975 41 400 0	R L	975 41 290 0	R L		
C	10	975 41 271 0	R L	975 41 321 0	R L	975 41 271 0	R L	975 41 271 0	R L		
D	10	975 41 276 0	R L	975 41 276 0	R L	975 41 276 0	R L	975 41 276 0	R L		
E	10	975 41 284 3	R	975 41 334 3	R	975 41 394 3	R	975 41 284 3	R		
		975 41 283 3	L	975 41 333 3	L	975 41 393 3	L	975 41 283 3	L		
F	10	975 41 287 0	R L	975 41 337 0	R L	———	R L	975 41 287 0	R L		
G	11	975 41 281 3	R	975 41 331 3	R	975 41 391 3	R	975 41 281 3	R		
		975 41 280 3	L	975 41 330 3	L	975 41 390 3	L	975 41 280 3	L		
H	11	975 41 288 0	R L	975 41 338 0	R L	———	R L	975 41 288 0	R L		
J	11	975 41 289 0	R L	975 41 339 0	R L	975 41 399 0	R L	975 41 289 0	R L		
K	13	975 41 275 3	R	975 41 325 3	R	975 41 385 3	R	975 41 275 3	R		
		975 41 273 3	L	975 41 323 3	L	975 41 383 3	L	975 41 273 3	L		
L	13	975 41 274 3	R	975 41 324 3	R	975 41 384 3	R	975 41 274 3	R		
		975 41 272 3	L	975 41 322 3	L	975 41 382 3	L	975 41 272 3	L		
M	13	975 41 262 0	R	975 41 312 0	R	975 41 372 0	R	975 41 681 0	R		
		975 41 261 0	L	975 41 311 0	L	975 41 371 0	L	975 41 682 0	L		
N	13	975 41 267 4	R	975 41 317 4	R	975 41 377 4	R	975 41 683 4	R		
		975 41 266 4	L	975 41 316 4	L	975 41 376 4	L	975 41 684 4	L		
Q	13	975 41 543 0	R L	975 41 314 0	R L	975 41 374 0	R L	975 41 432 0	R L		
				975 41 313 0		975 41 373 0					
R	13	975 41 305 0	R	975 41 355 0	R	975 41 305 0	R	975 41 305 0	R		
		975 41 306 0	L	975 41 356 0	L	975 41 306 0	L	975 41 306 0	L		
P	13	975 41 304 0	R	975 41 354 0	R	975 41 402 0	R	975 41 304 0	R		
		975 41 303 0	L	975 41 353 0	L	975 41 401 0	L	975 41 303 0	L		
S	13	975 41 265 0	R L	975 41 265 0	R L	975 41 375 0	R L	975 41 265 0	R L		
T	13	975 41 296 0	R L	975 41 346 0	R L	975 41 296 0	R L	975 41 296 0	R L		
U	13	975 41 295 0	R L		R L	975 41 295 0	R L	975 41 295 0	R L		
V	13	975 41 546 0	R					975 41 434 0	R		
		975 41 547 0	L					975 41 435 0	L		
W	13	975 41 544 0	R					975 41 430 0	R		
			L					975 41 431 0	L		

Pick-up 3-1

550 51 752 9

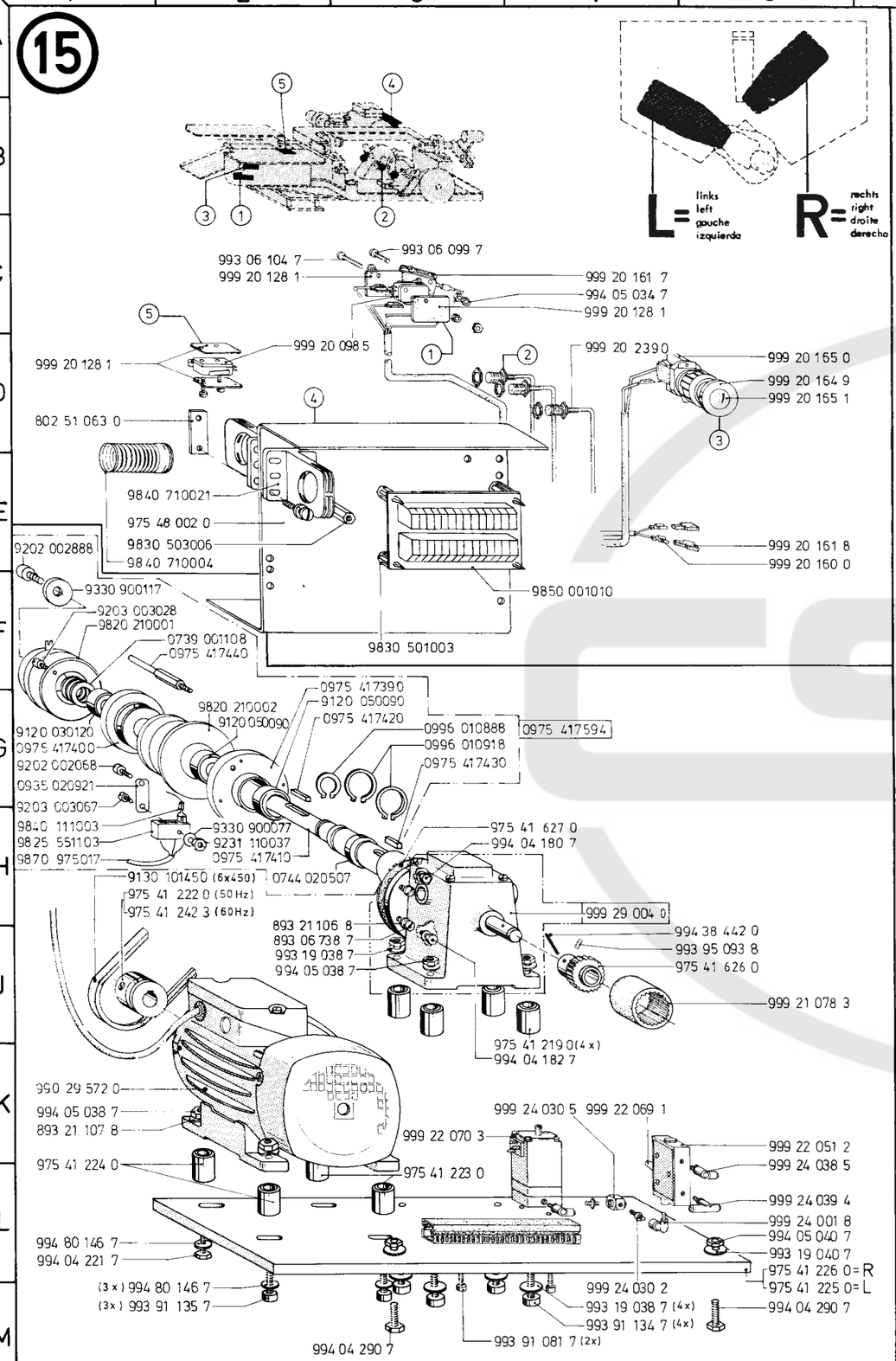

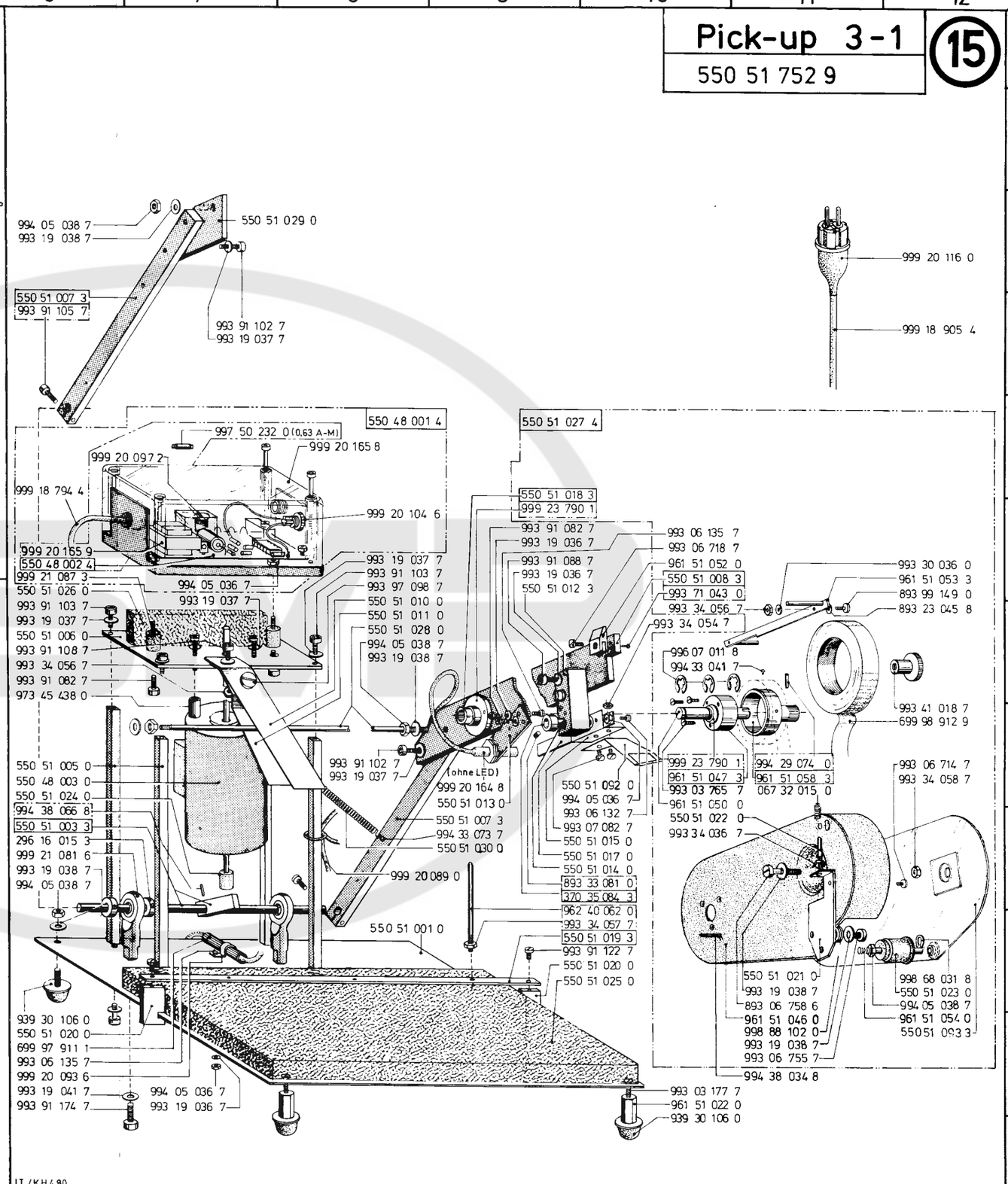

J.T. / KH 4.80

Ersatzteileliste. Spare parts. Pièces de rechange. Piezas de repuesto.

Teile-Nr.	Benennung	
K1. 975-1		04.02.86
004 00 467 0	SCHEIBE	4E5;4G3;4G5; 4G8;4G10;10J9
016 00 331 0	SCHEIBE	11F9
053 00 035 0	SCHEIBE	1H9;7C6
067 32 015 0	DRUCKFEDER	1B8;15H11
068 32 014 3	STELLRING	2D5
069 12 002 0	STOPFEN	1F5
081 00 475 0	SCHEIBE	10E9;11E9
088 00 489 0	DRUCKFEDER	10F10
089 00 250 0	DRUCKSTUECK	2H6
096 15 277 0	FEDER	2L2
096 15 282 0	FADENSPANN.FEDER	2K2
097 00 335 0	LI.ZYL.SCHRAUBE	1C4
170 11 022 0	DISTANZSCHEIBE	10E6;10K4
196 00 019 0	VERSCHL.SCHRB.	1D3
196 00 029 0	STELLBUCHSE	1K1
196 00 042 3	NADELSTG.KLOBEN	1E3
196 00 043 3	NADELSTG.GELENK	1E3
196 00 044 0	BUCHSE	1E3
196 00 047 0	FEDER	1D2
196 00 049 0	NADELLAGER	1E3
196 00 112 0	VERSCHLUSZSTOPFEN	1D2;1F5
196 00 169 0	SCHEIBE	2F3
196 00 170 0	ANSCHLAG	2H5
196 00 186 0	BUCHSE	2H6
196 00 187 0	DICHT.ROEHRCHEN	2F3
196 00 188 0	DICHTSCHEIBE	2F3
196 00 199 3	STIRNRAD	2H4
296 00 007 0	LAGERGEHAEUSE	1E5
296 00 008 0	ANLAGERING	1D6;1E10
296 00 012 0	SCHUTZGEHAEUSE	1E10
296 00 014 0	KONUSHUELSE	1D10
296 00 018 0	FAD.REGULIERBUEGEL	1J5
296 00 033 0	OELDOCHT	1D3
296 00 035 3	STELLRING	1D4
296 00 041 0	GLEITSTEIN	1F3
296 00 045 3	ARMW.KURBEL	1E5
296 00 048 0	ANLAUFSCHEIBE	1E4
296 00 050 0	DOCHT	1D2
296 00 101 0	OELDOCHT	1D5
296 00 113 0	KORKRING	1D10
296 00 114 0	DROSSELRING	1G8
296 00 118 0	HOHLSCHRAUBE	2E9
296 00 120 0	SCHEIBE KUPFER	2E9
296 00 121 0	OELSCHLAUCH	2D9
296 00 140 2	OELDOCHT	1F6
296 00 194 0	BUCHSE	2J8
296 00 208 3	SPANNROLLENLAGER	1J9
296 00 209 0	SPANNROLLENACHSE	1J9
296 00 210 0	SPANNROLLE	1J9
296 00 210 4	SPANNROLLE	1J9
296 10 003 0	ARMWELLE	1E8
296 10 011 3	BEF.SCHRAUBE	1D9
296 10 012 0	ARMWELLENSTUETZE	1E9
296 13 011 0	STOFFDR.FUEHRUNG	1F1
296 13 016 0	TRAGSCHRAUBE	1C3
296 15 002 3	GREIFERWELLE	2F4
296 15 004 0	GREIFERW.BUCHSE	2G4
296 15 282 0	SPULE	2G1;9E1
296 16 012 0	STOPFEN	1G2;1H3;2H5
296 16 015 3	STELLRING	11M4;12E7;12H10; 12K1;15J6
296 16 067 0	BUCHSE	1E7;12G7
296 31 080 0	KLOBEN	1E1
296 31 085 0	BOLZEN	1E2
296 31 086 3	ZUGSTANGE	1C7
296 31 095 0	OELDOCHT	1D9
296 31 098 0	STOPFEN	1G5
296 33 003 3	HUBEXZENTER	1E6
296 33 003 4	HUBEXZENTER	1E6
296 35 006 0	BLATTFEDER	4H7
296 35 029 0	BUCHSE	1C1
370 10 031 0	HALTER	1H10
370 35 084 3	STELLRING	15J10
381 10 041 0	OELSTANDSAUGE	2H8
381 10 042 0	DICHTUNGSRING	2H8
381 11 004 3	RAENDELMUTTER	1L2
396 10 009 0	HALTER	1H10
396 10 018 3	ARMDECKEL	1B8
396 10 018 4	ARMDECKEL	1B8
396 10 019 3	OELVERTEILER	1F8
396 10 028 0	ARM	1G8
396 10 040 0	FUEHRUNG	1F6
396 10 047 0	DECKBLECH	1F6
396 10 051 0	FADENHEBELSCHUTZ	1G5
396 10 053 0	HALTEBLECH	1J4
396 10 055 0	LAGERGEHAEUSE	1E10
396 10 055 4	LAGERGEHAEUSE	1E10
396 10 056 4	ARMWELLE	1E8
396 10 061 0	ROHR	1G9
396 10 078 0	DRUCKFEDER	1K5;2D7
396 10 091 3	VENTILGEHAEUSE	1D6
396 10 091 4	VENTILGEHAEUSE	1D6
396 10 094 0	REGULIERSCHRAUBE	1D5
396 10 405 0	UNTERARM	2F10
396 10 410 0	DICHTUNG	2F9
396 10 421 0	DECKEL	2E9
396 10 422 0	KOPFDECKEL	1H2
396 10 422 4	KOPFDECKEL	1H2
396 10 423 0	WINKEL	1J3
396 10 520 4	SPANNROLLE	7B5;7C4
396 11 002 0	FADENFUEHR.STIFT	1F6
396 11 035 0	KLEMMSTUECK	1G4
396 11 036 0	FADENFUEHRUNG	1H5
396 11 040 4	ROLLENSPANNUNG	1K2;1J6
396 11 041 3	SPANNUNGSBOLZEN	1L1
396 11 043 3	ZAHNSCHEIBE	1L1
396 11 045 3	AUSLOESESCHEIBE	1L2
396 11 046 0	DRUCKFEDER	1L2
396 11 047 0	DRUCKFEDER	1A6;1J6
396 11 053 0	LAGERMUTTER	1H4
396 11 061 3	AUSLOESEHEBEL	1J5
396 11 063 0	ZUGLASCHE	1H4
396 11 064 0	FUEHRUNGSROHR	1J3
396 11 065 0	AUSLOESESTIFT	1J3
396 11 070 0	HALTEBLECH	1G4
396 11 079 0	BUCHSE	1J3
396 11 101 4	GARNSTAENDER	9E9
396 11 108 0	FEDER	9C7
396 11 109 0	WINKEL	9B7
396 11 110 3	SPULENMAGAZIN	9B7
396 11 110 4	SPULENMAGAZIN	9B7
396 12 035 0	SCHRAUBE	1D2
396 12 037 0	BUCHSE	1E2
396 12 039 0	BUCHSE	1D2
396 14 005 0	DICHTSCHEIBE	2F9
396 14 029 0	STOPFEN	2F9
396 14 038 3	STEIGROHRSCHRAUBE	2D9
396 14 038 4	STEIGROHRSCHRAUBE	2D9
396 14 060 0	WELLE	2F5;2H8
396 14 061 0	WINKEL	2H10
396 14 062 0	LEISTE	2L10;2L12
396 14 063 0	HEBEL	2F5;2L12
396 14 064 0	DISTANZSTUECK	2F3
396 14 065 0	TRAEGERPLATTE	2B5;2G10
396 14 066 0	TRAEGER	2C6
396 14 067 0	WINKELHEBEL	2D5
396 15 004 0	REGULIERSCHRAUBE	2H7
396 15 007 3	DICHTKAPPE	2G4
396 15 008 0	SCHLEUDERSCHEIBE	2F2
396 15 009 3	SCHWINGE	2K5
396 15 010 3	HUBGELENK	2K4
396 15 015 0	DISTANZSTUECK	2H2
396 15 016 0	ANTRIEBSWELLE	2H8
396 15 018 0	MITTELTEILHALTER	2G5
396 15 019 0	LUEFTER	2J5
396 15 021 0	EXZENTERBUCHSE	2K5
396 15 038 0	GEW.HUELSE	2H7
396 15 079 0	FADENFUEHRUNG	2J2
396 15 080 0	ZYL.SCHR.	2J2
396 15 082 4	SPULENGEH.OBERTEIL	2J1
396 15 081 4	GREIFER KPL.	2M1
396 15 084 0	SPANNUNGSBLECH	2L1
396 15 085 0	BREMSBLECH	2L2
396 15 086 0	SENKKOPFSCHR.	2J2
396 15 087 0	GEW.STIFT	2K2
396 15 088 0	STIFT	2L2
396 15 211 3	ZAHNRIEMENRAD	2K10
396 15 212 3	ZAHNRIEMENRAD	1E9
396 16 008 3	HUBKURBEL	2H5
396 17 008 0	DRUCKFEDER	1C6
396 17 011 3	AUSLOESEHEBEL	1B8
396 17 018 0	SPANNUNGSBUCHSE	1A6;1H6
396 17 022 0	BUNDBUCHSE	1A8
396 17 025 3	SPULERBOCK	1B8
396 17 026 0	SPULERARM	1C8
396 17 027 0	EINRUECKKLOBEN	1C6
396 17 028 3	AUSLOESENOCKEN	1C6
396 17 033 3	SPULERWELLE	1B8
396 20 064 0	STICHPLATTE	2B6
396 20 072 0	STICHPLATTE	2B7
396 22 157 0	FUSS	1F1;9D1
396 31 005 0	STOPFEN	1B5
396 31 016 0	BUCHSE	1E1
396 31 017 0	REGULIERSCHR.	1C2
396 31 026 0	DRUCKFEDER	1D2
396 31 045 4	LAGERBOCK	1C8
396 31 049 0	STOFFDR.STANGE	1F1
396 31 080 3	WINKELHEBEL	1E1
396 31 082 3	WINKELHEBEL	1C3
396 31 084 0	BOLZEN	1B3
396 31 085 0	DRUCKFEDER	1B3
396 31 086 4	KLOBEN	1E1
396 31 087 0	BUCHSE	1B3
396 31 088 0	HEBEL	8F9
396 31 089 0	BOLZEN	8E9
396 31 090 0	FUEHRUNGSBLECH	8F8
396 31 091 0	ZEIGER	8E8
396 31 092 0	HEBEL	8F9
396 33 105 3	LAGERGEHAEUSE	1E7
396 35 060 3	LAGERPLATTE	2G3
396 35 066 0	HUELSE	2K6
396 35 067 3	ZUGSTANGE	2K5
396 35 068 3	STEUERKURVE	2H5
396 35 069 0	FADENZIEHMESSER	2F2;9E1
396 35 074 0	DREHFEDER	2K6
396 35 075 0	GEGENMESSER	2F5;9E2
396 35 088 0	FUEHRUNGSBOLZEN	2H2
396 35 096 0	BOLZEN	2G3
396 35 105 0	EINSTELL-LEHRE	1K4
396 35 110 0	LAGERRING	2F3
396 35 111 0	ANTRIEBSSEGMENT	2F2;2K6
396 35 113 0	GELENK	2F2
396 35 115 0	TRAGPLATTE	2G5
396 35 116 0	FUEHRUNGSBLECH	2F4
430 27 736 0	SCHEIBE	1C8
550 08 001 4	STEUERKASTEN	15E8
550 08 002 4	STEUERPLATTE	15F8
550 08 003 0	HUBMAGNET	15H6
550 11 001 0	GRUNDPLATTE	15K8
550 11 003 3	WELLE	15J6
550 11 005 0	STUETZE	15H6
550 48 002 4	STEUERPLATTE	15F6
550 51 006 0	PLATTE	15G6
550 51 007 3	KLOBEN	15D7;15J9
550 51 008 3	HALTER	15F10
550 51 010 0	BREMSFEDER	15F8
550 51 011 0	BREMSFEDER	15G8
550 51 012 3	FUEHRUNGSBOCK	15F9
550 51 013 0	HALTER	15H9
550 51 014 0	BOLZEN	15H10
550 51 015 0	WINKEL	15J10
550 51 017 0	SCHALTHEBEL	15J10
550 51 018 3	LAGER	15E9
550 51 019 3	LEISTE	15K10
550 51 020 0	KLOBEN	15K10;15L6
550 51 021 0	WINKEL	15K11
550 51 022 0	GEW.STIFT	15J10
550 51 023 0	ROLLE	15K12
550 51 024 0	DRUCKSTUECK	15H6
550 51 025 0	DAEMMSTOFF	15K10
550 51 026 0	DAEMMSTOFF	15F6
550 51 027 4	ROLLENHALTER	15E9
550 51 028 0	ACHSE	15G8
550 51 029 0	HALTEBLECH	15C7
550 51 030 0	ZUGFEDER	15J9
550 51 092 0	SCHALTRAHMEN	15J10
550 51 093 3	DECKEL	15H12
568 10 008 0	HANDRAD	1E11
568 10 008 4	HANDRAD	1E11
568 10 009 0	RIEMENSCHEIBE	1C12
699 97 910 0	SCHLAUCH 2,5LWX1	1C9;1F2; 1F7;1G7;1K6;2C9
699 97 910 4	SCHLAUCH 5LWX1	1J6;1K6;1F7 2C7
699 97 911 1	SCHLAUCH 10LWX2	1G10; 15L6
699 97 912 0	SCHLAUCH 22LWX3,5	4C10
699 97 940 0	SCHLAUCH 2,7X0,65	8C12; 10B12
699 97 940 3	SCHLAUCH 4LWX1	8C12;10B12
699 98 912 9	TESA-KREPP	15H12
699 98 920 8	PLATTE 9C2;	14E4
699 98 925 3	PL1/MOOSGUMMI	9C2
699 99 158 1	OELDOCHT RD2	5F2
699 99 158 3	OELDOCHT RD.3	1G8
699 99 158 5	OELDOCHT RD.4	1F9
801 11 017 0	SPANNSCHRAUBE	1M1
801 11 018 0	SCHEIBE	1M1,8C2
801 11 020 3	SPANNUNGSKNOPF	1L2
801 11 021 0	FADENANZUGSFEDER	1L1
801 40 012 0	STUETZWELLE	2H9
801 42 036 0	STUETZE	4A9;4B8;
801 42 037 3	SPANNKLOBEN	4B9
802 10 001 0	LAGERBOCK	1L6
802 40 005 0	GELENKBOLZEN	8E7
802 40 006 0	WINKEL	8C1
802 40 010 0	DISTANZBUCHSE	8B3;8D7;8E7
802 40 018 0	RIEMENABWEISER	8C2
802 40 022 0	LAGERBOCK	8D2
802 40 023 0	LAGERBOCK	8E6
802 40 027 3	GELENKSTUECK	8C3
802 40 035 0	SCHALTERTRAEGER	8D5

Ersatzteileliste. Spare parts. Pièces de rechange. Piezas de repuesto.

Teile-Nr.	Benennung	
802 40 036 0	BUCHSE	8C6
802 40 037 0	STEUERSTANGE	8C6
802 40 038 0	MITNEHMER	8B4
802 40 048 0	SCHEIBE	8C3;8D7;8E7
802 40 091 0	GEW.BOLZEN	8D3
802 40 092 0	BUCHSE	8C5
802 40 095 0	ZUGBLECH	8A2
802 40 096 0	LASCHE	8A4
802 40 097 0	PLATTE	8B4
802 40 099 4	MAGNETHALTER	8A2
802 40 168 0	ROHR	10F4;10F6
802 40 175 0	WINKEL	8E1
802 40 176 0	BREMSKLOTZ	8E3
802 40 176 4	BREMSKLOTZ	8E3
802 40 178 0	BREMSGUMMI	8E3
802 40 181 0	SCHUTZBLECH	1K9
802 41 675 0	EXZENTER	14C1
802 48 281 4	VERBINDUNGSLEITUNG	1F5
804 40 038 0	ACHSE	5B2
804 40 039 0	BUCHSE	4F1;4F11
804 40 040 0	ACHSE	4F1;4F11;5E2
804 40 044 0	SCHRAUBE	5K3
804 40 045 0	SCHRAUBE	5L4
804 40 047 0	STUETZE	4G2;4G10
804 40 049 0	GELENKACHSE	5H4
804 40 050 0	STUETZSCHRAUBE	5F2
804 40 051 0	DISTANZROHR	5F4
804 40 052 0	DISTANZROHR	5C2;5J2
804 40 053 0	DISTANZROHR	5F3
804 40 054 0	DISTANZROHR	5C2;5D1;5J2
804 40 055 0	FLANSCH	5D1;5E3;5G3;5H2; 5J2
804 40 058 0	AUFNAHMESCHEIBE	5L4
804 40 060 0	PLATTE	4F3;4G12
804 40 062 0	SCHALTERBLECH	4F2;4F10
804 40 085 3	FLANSCH	7H3;7H12
804 40 095 0	SCHEIBE	9G7;9G9
804 40 096 0	KURBEL	7F10
804 40 119 3	KEILRIEMENSCHEIBE	7G11
804 40 120 0	DISTANZHUELSE	5K3
804 40 121 0	DRUCKFLANSCH	5L3
804 40 122 0	SCHEIBE	5K3
804 40 196 3	KEILRIEMENSCHEIBE	6E12;7G2
893 03 041 0	SENKSCHR.M2X3	13E5
893 03 724 7	SENKSCHR.M3X6	1H2
893 03 725 7	SENKSCHR.M3X8	1G2
893 06 673 7	ZYL.SCHR.M3X5	2H5;13B5; 13D9;13E8
893 06 675 7	ZYL.SCHR.M3X8	11D6
893 06 676 7	ZYL.SCHR.M3X10	13D4;13G9
893 06 714 7	ZYL.SCHR.M4X6	2F5
893 06 734 7	ZYL.SCHR.M5X6	2L4
893 06 738 7	ZYL.SCHR.M5X16	15J2
893 06 758 6	ZYL.SCHR.M6X16	15K11
893 06 820 7	ZYL.SCHR.M3X7	2F2
893 21 106 8	FEDERRING B5	15H2
893 21 107 8	FEDERRING B6	15K1
893 23 045 8	FEDERSCHEIBE A4	15G12
893 23 047 8	FEDERSCHEIBE A6	1L6; 8B1;8C3;10E8; 11H10
893 23 048 8	FEDERSCHEIBE	1M1
893 23 049 8	FEDERSCHEIBE A8	13F7
893 23 050 8	FEDERSCHEIBE A10	1K8
893 33 070 0	GEW.STIFT M3X3	9C2
893 33 081 0	GEW.STIFT M4X4	15J10
893 97 098 7	FL.KOPFSCHR.M4X8	3B2;3B3; 3B9;3D5;3E12;3G4
893 99 149 0	FL.KOPFSCHR.M4X5	15F12
894 02 099 0	ZAPFENSCHR.M4X6	13C3;13E3
894 44 094 8	ZAHNSCHEIBE 3,2	1H2
894 45 034 8	FAECHERSCHEIBE 3,2	13C4; 13F8
894 45 036 8	FAECHERSCHEIBE 4,3	2H2; 13C6;13F10
894 45 066 8	FAECHERSCHEIBE 4,3	1E7
895 36 163 0	ZYL.STIFT M6X28	11H4
907 02 008 3	SCHUBKASTEN	4C8
907 02 009 0	FUEHRG.LEISTE	4B6
931 31 903 0	ZUGFEDER	1J5
939 30 106 0	GUMMIFUSS	10B9;15L6;15L10
961 35 067 0	DRUCKSTUECK	7B4
961 35 255 0	SCHEIBE	1C3
961 40 068 0	BOLZEN	12B3
961 48 064 0	REFLEKTOR	11E10
961 51 022 0	STUETZBOLZEN	15L10
961 51 046 0	ROLLENHALTER	15L11
961 51 047 3	BUCHSE	15H10
961 51 050 0	WELLE	15H10
961 51 052 0	ANSCHLAG	15F10
961 51 053 3	HEBEL	15F12
961 51 054 0	BOLZEN	15K12
961 51 058 3	AUFROLLER	15H11
961 57 037 0	NABE	12C1
962 40 062 0	STIFT	15J10
970 40 216 0	LAGERBUCHSE	10H6
970 40 252 3	LAGERBOLZEN	1M8
971 14 024 3	LUEFTUNGSROHR	2G7
971 45 052 0	DISTANZROLLE	10E7;12B6; 12J3
973 40 149 0	STELLSCHRAUBE	4G3;4J3; 4H7;4G8;4J8; 4H11;4G12;4J12
973 42 027 0	HUELSE	11K2
973 43 060 3	HEBEL	7C5
973 43 064 0	BOLZEN	7C4
973 45 418 0	KAPPE	11C4
973 45 438 0	ROHR	15G6
973 46 102 0	GEW.PLATTE	11E2
973 46 290 3	HALTER RE.	11L5
973 46 291 3	HALTER LI.	11K5
973 46 293 3	HALTEBLECH RE.	11L6
973 46 294 3	HALTEBLECH LI.	11L6
973 51 141 3	KLOBEN	11H4
973 51 142 0	STIFT	11H3
973 96 102 0	PLATTE	11E2
974 40 071 0	HAUBE	6M11
974 44 072 0	HUELSE	12H10
974 45 111 3	KLEMMSTUECK	11C10
975 01 001 0	DECKPLATTE LI.	3H2
975 01 002 0	DECKPLATTE RE.	3H3
975 01 003 0	PLATTE	4B8
975 25 004 4	BEKLEBESATZ	9C4
975 25 751 4	ZUBEHOER	9A5
975 40 009 0	ARRETIERBOLZEN	4J4;4J7;4K4
975 40 010 0	GRUNDPLATTE RE.	4G10
975 40 011 3	STUETZE	3L7;3L10
975 40 013 3	STUETZE	3F4;3F12
975 40 015 3	STUETZE	3C1;3C9
975 40 017 3	STUETZE	3C4
975 40 019 0	DECKBLECH	3H1;3K2
975 40 020 0	DECKBLECH	3K1;3K3
975 40 022 0	DECKBLECH	3J2
975 40 023 0	PLATTE	4F5
975 40 024 0	AUFLAGEPLATTE	4A8
975 40 029 0	GELENKPLATTE	10L7
975 40 030 0	GRUNDPLATTE LI.	4F2
975 40 032 0	TRAEGERPLATTE	4E8
975 40 033 0	ABLAGEPLATTE	4F5;4F8
975 40 036 3	GELENK OBEN	5F3
975 40 037 0	BOLZEN	5E3;10L3
975 40 038 3	GELENK UNTEN	5J4
975 40 039 0	SCHEIBE	5G4
975 40 040 3	KURBEL	7F10
975 40 042 0	DISTANZSCHRAUBE	4F6
975 40 044 0	LAGERBOLZEN	5H5;10L8
975 40 045 4	ZUGSTANGE	5K5
975 40 049 0	PLANE	3G6;3G11
975 40 050 0	ZUGFEDER	3H12;3J6
975 40 052 0	LAGERBOLZEN	7K1;7J11
975 40 058 0	WINKEL	4J6;4J7
975 40 059 0	PLATTE	7G8;7H4
975 40 061 0	WELLE	7D6
975 40 062 3	LAGERLEISTE	4D6;4D7
975 40 064 0	GEW.STANGE	7K10;7L4
975 40 065 0	STUETZE	4G6
975 40 067 3	HALTER	3K6;3K12
975 40 068 0	PLATTE	3G8;3G9
975 40 069 0	WELLE	3K7;3K11
975 40 070 0	HAKEN	3G7;3G11;6M11
975 40 071 0	GEW.STANGE	3G8;3G9
975 40 072 0	STOPFEN	3G6;3G11
975 40 073 0	ROHR	3H8;3H9
975 40 077 0	WINKEL	4F2;4F9
975 40 079 0	WINKEL	7C6
975 40 084 0	LASCHE	6K11
975 40 085 0	LEISTE	6L12
975 40 086 0	PLATTE	2C7
975 40 088 0	WINKEL	6K12
975 40 089 0	WINKEL	9A7
975 40 090 0	HALTER	7B3
975 40 091 0	OELFANGMULDE	4D8
975 40 092 0	HALTER	8B6
975 40 093 0	SCHALTERTRAEGER	8C4
975 40 094 0	DISTANZROHR	8B6
975 40 095 0	MUFFE	4E8
975 40 096 0	PLATTE	4D6
975 40 097 0	LEISTE	4D6;4E6
975 40 098 0	WINKEL	4D6
975 40 099 0	PLATTE	4D6
975 40 101 0	RING	4F3
975 40 102 0	AUFLAGEPLATTE LI.	4B6
975 40 103 0	KLOBEN	4B9
975 40 104 0	VERBINDUNG	4B8
975 40 112 0	BOCK	7E8
975 40 113 0	PLATTE	7H3
975 40 114 0	WELLE	7E4
975 40 115 0	WELLE	7G5
975 40 116 0	LAGER	7K5;7K8
975 40 117 0	BOLZEN	7L5;7L9
975 40 118 0	BOLZEN	7L4;7L10
975 40 119 0	HEBEL	7J2;7J11
975 40 120 0	FEDER	7F10
975 40 135 3	BUCHSE	5F2
975 40 135 4	ACHSE	5F2
975 40 136 3	BUCHSE	5F1
975 40 136 4	ACHSE	5F1
975 40 137 0	ACHSE	5F2
975 40 138 0	BUCHSE	10L11
975 40 139 0	PLATTE	10L11
975 40 140 3	KEILRIEMENSCHEIBE	7E7
975 40 141 0	BOLZEN	10L11
975 40 473 0	HALTER	11F3
975 40 474 0	KLOBEN	11G2
975 41 001 3	SOCKEL	10K3
975 41 002 0	SCHWENKARM	10G9
975 41 003 0	SCHWENKARM	10G9
975 41 004 3	HEBEL	10F7
975 41 011 0	HEBEL	12D8
975 41 012 0	BOLZEN	12D9
975 41 013 0	BOCK	12D9
975 41 014 0	ZUGSTANGE	10F7
975 41 015 0	ROLLENBOLZEN	12D5;12F7; 12G8;12K5
975 41 016 0	ROLLE	12D5;12E7;12G8;12K4
975 41 017 0	SCHEIBE	12C4;12E7;12F8; 12K5
975 41 018 3	HEBEL	10F6
975 41 019 3	PLATTE LI.	10C7
975 41 020 0	PLATTE	10F10
975 41 021 0	SCHRAUBZAPFEN	10D10;11B8; 11E9;11G10
975 41 022 3	GELENK	10E10;11F9
975 41 023 3	HEBEL	10D9
975 41 024 3	HEBEL	10D9
975 41 025 0	STANGE	10D9
975 41 026 0	KUPPLUNGSSTUECK	10D8
975 41 029 0	PLATTE	10C10
975 41 032 3	SCHIEBER	10C7
975 41 033 3	SCHIEBER	10C7
975 41 034 3	HEBEL LI.	10D10
975 41 035 3	HEBEL RE.	10D10
975 41 049 0	BOLZEN	12D6;12L3;12G9
975 41 051 4	KURVENSCHEIBE 2,LI	12G4
965 41 052 0	KLEMMRING	12D3
975 41 053 4	KURVENSCHEIBE 2,RE	12G4
975 41 057 0	ZAHNSEGMENT	10H6
975 41 058 0	HEBEL	10J7
975 41 059 0	BOLZEN	10J7
975 41 060 0	ZUGSTANGE	10D6
975 41 061 3	HEBEL LI.	10C5
975 41 062 3	HEBEL RE.	10C5
975 41 064 0	ACHSE	10B6
975 41 065 0	ZUGSTANGE	12A5;12B7
975 41 066 0	HEBEL	12C3;12B5
975 41 068 0	LAGER	12E6;12H9
975 41 069 0	ROLLENBOLZEN	12C4
975 41 070 4	KURVENSCHEIBE 3,LI	12E1
975 41 071 4	KURVENSCHEIBE 3,RE	12E1
975 41 072 0	ZUSATZTISCH LI.	11K7; 12H10
975 41 073 0	ZUSATZTISCH RE.	11K7
975 41 074 0	HALTER	11K4
975 41 075 0	HEBEL	11J1;11L3
975 41 076 0	LEISTE	11K1
975 41 077 0	ACHSE	11L3
975 41 078 0	LAGER	11L4
975 41 079 0	HEBEL	12D5
975 41 080 0	BOCK	11H4
975 41 081 3	ACHSE	11J5
975 41 082 0	STANGE	11K5
975 41 083 0	WINKEL	11H2
975 41 084 0	PLATTE	12F10
975 41 085 0	SCHALTSTUECK	12G7
975 41 086 0	PLATTE	11J6
975 41 087 0	WINKELSTUECK	11J7
975 41 088 0	WINKEL	11F12
975 41 089 0	PLATTE	11E9;11J6
975 41 092 0	PLATTE	11B11
975 41 094 3	SCHIEBER LI.	11A8
975 41 095 3	SCHIEBER RE.	11A8
975 41 098 3	HEBEL	11F9
975 41 099 3	HEBEL	11F9
975 41 100 0	ZUGSTANGE	12E10
975 41 101 0	HEBEL	12G8
975 41 102 4	KURVENSCHEIBE 1,LI	12K7
975 41 103 4	KURVENSCHEIBE 1,RE	12K7
975 41 107 3	HEBEL LI.	11G12
975 41 108 3	HEBEL RE.	11G12
975 41 110 0	ZUGSTANGE	12J4
975 41 111 0	HEBEL	12J4
975 41 112 0	HEBEL	12J4
975 41 113 0	BOCK	12L2
975 41 124 0	BOLZEN	11D7
975 41 128 0	WINKEL	11C4
975 41 129 3	HEBEL	12F2;12H5;12K8;12L9; 12M10
975 41 137 0	BOCK	10H9
975 41 138 0	ANSCHLAGSTIFT	10H9
975 41 146 0	HALTER LI.	10J10
975 41 147 0	HALTER RE.	13J10
975 41 148 0	LAGER LI.	13H8
975 41 149 0	LAGER RE.	13H8
975 41 150 0	BOLZEN	13J10
975 41 151 0	PLATTE	10D7
975 41 152 0	PLATTE	10C10
975 41 153 0	PLATTE	11D9
975 41 156 0	KAPPE	10H9
975 41 159 0	BOLZEN	13J10
975 41 160 0	HUELSE	13J5
975 41 161 0	SCHALTSTUECK	12J9
975 41 162 0	LAGER INNEN	13C3
975 41 163 0	LAGER AUSSEN	13F7
975 41 166 0	WINKEL LI.	13J1
975 41 167 0	WINKEL RE.	13H1
975 41 169 0	HUELSE	11E4;13J2
975 41 170 0	LEISTE	12C7;12F11;12J4
975 41 171 0	SCHALTSTUECK	12J6
975 41 172 0	SCHALTSTUECK	12F2
975 41 173 0	SCHALTSTUECK	12D4
975 41 175 0	HEBEL	13E1
975 41 176 0	BOLZEN	13H6

Ersatzteileliste. Spare parts. Pièces de rechange. Piezas de repuesto.

Teile-Nr.	Benennung	
975 41 180 0	HALTER	13F3;13H3
975 41 181 0	ZUGFEDER	4D6;11H3;13G2
975 41 182 0	PLATTE	10C10
975 41 183 0	PLATTE	11E8;11J6
975 41 184 3	KLOBEN	13G5
975 41 185 0	PLATTE	10B10
975 41 186 0	HEBEL	13F5
975 41 187 0	DRUCKFEDER	13F5
975 41 193 0	HALTER	13F2
975 41 194 0	HAFTMATTE	11D7
975 41 196 0	ANSCHLAG	11F8
975 41 200 0	HALTER	13C6;13E10
975 41 201 0	LAGERSTUECK	13C5;13F10
975 41 202 0	LAGERSTUECK	13C5
975 41 203 0	WELLE	13C4;13F10
975 41 204 0	BOLZEN	13C5;13F9
975 41 205 0	PLATTE	13L9
975 41 207 0	HALTER	10F3;10F4
975 41 208 0	KLOBEN	10H3
975 41 210 3	GEGENGEWICHT	10H2
975 41 211 0	WINKEL LI.	12J1
975 41 212 0	WINKEL RE.	12J1
975 41 215 0	SCHALTSTUECK	12F6
975 41 216 0	SCHALTSTUECK	12J9
975 41 217 0	SCHALTSTUECK	12F6
975 41 218 0	WELLE	12M11
975 41 219 0	HUELSE	15J4
975 41 222 3	KEILRIEMENSCHEIBE	15H2
975 41 223 0	HUELSE	15L3
975 41 224 0	HUELSE	15L1
975 41 225 0	PLATTE	15L5
975 41 226 0	PLATTE	15L5
975 41 227 0	HALTER	11D11
975 41 229 0	WINKEL	12B6;12D8;12F10
975 41 236 0	ANSCHLAGSTUECK	10H4
975 41 237 0	FUEHRUNGSSTUECK	13H6;13K9
975 41 239 0	SCHALTSTUECK	12K11
975 41 242 3	KEILRIEMENSCHEIBE	15H2
975 41 243 0	PLATTE	11C8
975 41 245 0	SCHALTERWINKEL	11E12
975 41 246 0	PLATTE	13K8
975 41 247 0	ZWISCHENPLATTE	12C4
975 41 248 3	PLATTE RE.	10B7
975 41 249 0	LAGERBOCK	10B8
975 41 250 0	SCHALTSTUECK	12L11
975 41 252 0	LEISTE	12J11
975 41 253 0	GEWINDESTIFT	12G12
975 41 254 0	BOLZEN	12H11
975 41 255 3	HEBEL RE.	13D9;14D10
975 41 256 3	HEBEL LI.	14D9;14D10
975 41 261 0	TRAEGER LI.	14J9
975 41 262 0	TRAEGER RE.	14J9
975 41 263 0	SPITZENHEBEL LI.	14K9
975 41 264 0	SPITZENHABEL RE.	14K9
975 41 265 0	LEISTE	14L9
975 41 266 4	AUFLAGE LI.	14K9
975 41 267 4	AUFLAGE RE.	14K9
975 41 271 0	HALTER	14F9;14F10
975 41 272 3	INNENSCHIEBER OB.LI.	14J9
975 41 273 3	INNENSCHIEBER UNT.LI	14J9
975 41 274 3	INNENSCHIEBER OB.RE.	14J9
975 41 275 3	INNENSCHIEBER UNT.RE	14H9
975 41 276 0	ANSCHLAG	14F9;14F10
975 41 280 3	UMLEGEBLECH LI.	14G9
975 41 281 3	UMLEGEBLECH RE.	14G9
975 41 283 3	UMLEGEBLECH LI.	14G9
975 41 284 3	UMLEGEBLECH RE.	14F9
975 41 287 0	SCHEIBE	14G9
975 41 288 0	SCHEIBE	14H9
975 41 289 0	PLATTE	14H9
975 41 290 0	PLATTE	14E9
975 41 295 0	BOLZEN	8E10;14M9;14M10
975 41 296 0	HUELSE	14M9;14M10
975 41 297 3	SCHIEBER LI.	14E9
975 41 297 4	SCHIEBER LI.	14D9
975 41 298 3	SCHIEBER RE.	14E9
975 41 298 4	SCHIEBER RE.	14C9
975 41 300 0	FUEHRUNGSSTUECK RE.	14D10
975 41 301 0	FUEHRUNGSSTUECK LI.	14D9
		14D10
975 41 302 0	PLATTE	14E9;14E10
975 41 303 0	PLATTE	14L9
975 41 304 0	PLATTE	14L9
975 41 305 0	LAGERSTUECK	14K8;14K10
975 41 306 0	LAGERSTUECK	14K8;14K10
975 41 311 0	TRAEGER LI.	14J9
975 41 312 0	TRAEGER R.	14J9
975 41 313 0	SPITZENHEBEL LI.	14K9
975 41 314 0	SPITZENHEBEL RE.	14K9
975 41 316 0	AUFLAGE LI.	14K9
975 41 316 4	AUFLAGE LI.	14K9
975 41 317 0	AUFLAGE RE.	14K9
975 41 317 4	AUFLAGE RE.	14K9
975 41 322 3	INNENSCHIEBER OB.LI.	14J9
975 41 323 3	INNENSCHIEBER UNT.LI	14J9
975 41 324 3	INNENSCHIEBER OB.RE.	14J9
975 41 325 3	INNENSCHIEBER UNT.RE	14H9
975 41 330 3	UMLEGEBLECH LI.	14G9
975 41 331 3	UMLEGEBLECH RE.	14G9
975 41 333 3	UMLEGEBLECH LI.	14G9
975 41 334 3	UMLEGEBLECH RE.	14F9
975 41 337 0	SCHEIBE	14G9
975 41 338 0	SCHEIBE	14H9
975 41 339 0	PLATTE	14E9
975 41 340 0	PLATTE	14E9
975 41 345 0	BOLZEN	14M9
975 41 346 0	HUELSE	14M9
975 41 347 3	SCHIEBER LI.	14E9
975 41 347 4	SCHIEBER LI.	14D9
975 41 348 3	SCHIEBER RE.	14E9
975 41 348 4	SCHIEBER RE.	14C9
975 41 350 0	FUEHRUNGSSTUECK RE.	14D9
975 41 351 0	FUEHRUNGSSTUECK LI.	14D9
975 41 352 0	PLATTE	14E9
975 41 353 0	PLATTE	14L9
975 41 354 0	PLATTE	14L9
975 41 355 0	LAGERSTUECK	14K9
975 41 356 0	LAGERSTUECK	14K9
975 41 371 0	TRAEGER LI.SO	14J10
975 41 372 0	TRAEGER RE.SO	14J10
975 41 373 0	SPITZENHEBEL LI.SO	14K10
975 41 374 0	SPITZENHEBEL RE.SO	14K10
975 41 375 0	LEISTE SO	14L10
975 41 376 4	AUFLAGE LI.SO	14K10
975 41 377 4	AUFLAGE RE.SO	14K10
975 41 382 3	INNENSCHIEB.OB.LI.	14J10
975 41 383 3	INNENSCHIEB.UN.LI.SO	14H10
975 41 384 3	INNENSCHIEB.OB.RE.SO	14J10
975 41 385 3	INNENSCHIEB.UN.RE.SO	14H10
975 41 390 3	UMLEGBLECH LI.SO	14G10
975 41 391 3	UMLEGBLECH RE.SO	14G10
975 41 393 3	UMLEGBLECH LI.SO	14G10
975 41 394 3	UMLEGBLECH	14F10
975 41 399 0	PLATTE SO	14H10
975 41 400 0	PLATTE SO	14E10
975 41 401 0	PLATTE LI.SO	14L10
975 41 402 0	PLATTE RE.SO	14L10
975 41 407 3	SCHIEBER LI.SO	14E10
975 41 407 4	SCHIEBER LI.SO	14D10
975 41 408 3	SCHIEBER RE.SO	14E10
975 41 408 4	SCHIEBER RE.SO	14G10
975 41 440 0	LAGER RE.	13A4
975 41 441 0	LAGER LI.	13A4
975 41 442 0	DISTANZSTUECK	11E5
975 41 443 0	STELLHEBEL	13B3
975 41 445 0	BOCK	11E2
975 41 446 0	BOLZEN	13B3
975 41 447 0	PLATTE	10G9
975 41 448 0	VERLAENGERUNG	13J5
975 41 449 0	GEWINDESTIFT	13B5
975 41 450 0	DRUCKFEDER	13B4
975 41 451 0	DRUCKSTUECK	10F10
975 41 455 0	DRUCKFEDER	13C3;13G3
975 41 456 0	EINSTELLSCHEIBE	13B3
975 41 458 0	HUELSE	10G5
975 41 459 3	KLEMMSTUECK	10H6
975 41 460 0	BOLZEN	10H5
975 41 461 0	GLEITSTEIN	10H5
975 41 462 0	ZAHNRAD	10G6
975 41 463 0	PLATTE	13D4
975 41 464 0	FEDER	13D4
975 41 465 0	LEISTE	13H8
975 41 466 3	HEBEL	11C9
975 41 467 0	PLATTE	11C11
975 41 468 0	HAFTMATTE LI	11D11
975 41 469 0	HAFTMATTE RE	11D11
975 41 470 0	ZUGFEDER	11G4
975 41 471 0	STANZOESE	11G4
975 41 475 0	LAGER	13C6;13E10
975 41 476 3	HALTER	13B5;13E8
975 41 478 0	BOLZEN	11H8
975 41 479 0	KLOBEN	11E7
975 41 480 0	HEBEL	11F8
975 41 626 0	NABE	15J5
975 41 627 0	DICHTUNG	15H4
975 41 628 3	LAGER	12B2;12B3
975 48 002 0	VERTEILERBLECH	15E2
975 48 006 4	SPANNTISCHMOTOR	15K1
975 48 010 4	VENTILEINHEIT	8A10
975 48 013 4	FUSZSCHALTER	6L10
975 93 000 1	STEUERKURVENS.S2302-1	9K7
980 40 054 0	FUSS	4K4;4L2;4L9
980 40 167 0	SCHEIBE	2L4
980 40 320 0	HT.OELROHR	1F8
981 15 000 2	EINST.KLOBEN	9F1
981 15 000 3	SCHLFHB.EINST.LEHRE	9F1
983 02 093 0	BOLZEN	7J4;7K8
990 12 010 9	KEILRIEMEN 10X800	7C11;7K7
990 12 022 6	KEILRIEMEN 13X1500	7C10; 7C12;7F3;7H12
990 25 027 8	SCHEIBENFEDER 4X5	7D4
990 29 572 0	MOTOR	15K1
990 31 005 3	REISSKOEPER	9C2
990 49 012 8	PINZETTE	9J2
990 49 033 3	KLEBER	9M3
990 81 006 1	SCHR.DREHER 4X3.5	9K3
990 81 006 2	SCHR.DREHER 8X5.5	9K4
990 81 007 8	SORTIMENTKASTEN 6172	9L4
990 81 008 3	ZUBEHOERTASCHE	9L4
990 81 008 4	SATZ MAULSCHLUESSEL	9K2
990 81 008 5	SATZ IMBUSSCHLUESSEL	9K1
990 81 010 1	PLASTIKOELER	9M1
992 00 032 7	LI.SENKSCHR.	1H6
992 00 106 0	LI.ZYL.SCHR.	2K2
992 00 216 0	GEW.STIFT	1C4
992 00 243 0	GEW.STIFT	2D5
992 00 289 0	LI.ZYL.SCHR.	1E5
992 00 422 0	GEW.STIFT	1E11
992 00 433 7	ZYL.SCHR.	2F2
992 00 665 0	GEW.STIFT	1L1
992 00 674 6	LI.SENKSCHR.	1J5
992 00 859 0	LI.ZYL.SCHR.	1D9
992 00 992 0	LI.ZYL.SCHR.	2J2
992 00 993 0	LI.SENKSCHR.	2K2
992 01 243 0	GEWINDESTIFT	1D4;1J9
992 01 265 7	LI.ZYL.SCHR.	2G7
992 01 351 0	ZYL.SCHR.	1J10
992 01 353 0	ZYL. SCHR.	2K1
992 01 374 0	GEW.STIFT	11M4;12K1;12H10
992 01 383 7	6KT.MUTTER	1H10
992 01 497 0	GEW.STIFT	1C12
992 01 500 0	GEW.STIFT	1D7
992 01 506 0	SENKKOPFSCHRAUBE	2L1
992 01 510 0	SENKKOPFSCHRAUBE	2J1
992 01 727 7	6KT.MUTTER	1J4
992 01 758 0	LI.ZYL.SCHRAUBE	1E5
992 01 858 0	ZYL.STIFT	1E5
992 01 858 0	ZYL.STIFT	1D5
992 01 944 0	LI.ZYL.SCHR.	1E9;2K10
992 01 985 6	LI.ZYL.SCHR.M4	1M1
992 02 313 0	ZYL.SCHR.	1D5
992 02 359 0	ANSATZSCHR.	2K4
992 02 389 0	SENKSCHRAUBE	2C5;9E1
992 86 389 0	SENKKOPFSCHR.	2B6
993 02 016 0	ZYL.STIFT M6X12	2F3
993 02 082 0	ZYL.STIFT M6X28	13C5;13E9
993 03 094 7	SENKSCHR. M3X6	13B5;13E8
993 03 134 7	SENKSCHR.M4X6	12C4;12E7; 12F8;12L4
993 03 136 7	SENKSCHR.M4X10	1C8;5C2;5D1 5D2;5G2;5H2;5J2
993 03 138 7	SENKSCHR.M4X16	11D12
993 03 177 7	SENKSCHR.M6X12	15L10
993 03 182 7	SENKSCHR.M6X25	4F5;4F8
993 03 765 7	SENKSCHR.M4X8	1B6;15H10
993 03 768 7	SENKSCHR.M4X16	11E12
993 03 786 7	SENKSCHR.M5X10	1J10
993 03 807 7	SENKSCHR.M6X12	10B10
993 06 041 7	ZYL.SCHR.M2X3	13C6;13E8
993 06 095 7	ZYL.SCHR.M3X8	8D8;15F8
993 06 097 7	ZYL.SCHR.M3X12	2D3
993 06 099 7	ZYL.SCHR.M3X18	15C3
993 06 104 7	ZYL.SCHR.M3X30	8E3; 15C2
993 06 105 7	ZYL.SCHR.M3X35	12C7
993 06 132 7	ZYL.SCHR.M4X4	15F3;15J10
993 06 135 7	ZYL.SCHR.M4X8	2C7; 15F10;15L6
993 06 136 7	ZYL.SCHR.M4X10	1H8;2H3
993 06 144 7	ZYL.SCHR.M4X30	10D1
993 06 690 0	ZYL.SCHR.M3X55	12H3
993 06 714 7	ZYL.SCHR.M4X6	15H12
993 06 715 7	ZYL.SCHR.M4X8	11J5
993 06 718 7	ZYL.SCHR.M4X16	8A3;15F10
993 06 721 6	ZYL.SCHR.M4X22	15F4
993 06 724 7	ZYL.SCHR.M4X30	8A4
993 06 739 7	ZYL.SCHR.M5X18	9E10;
993 06 755 7	ZYL.SCHR.M6X8	15L11
993 07 082 7	FLACHKOPFSCHR.M3X4	15H10
993 07 375 7	FLACHKOPFSCHR.M5X8	1B6
993 15 113 0	HALBRUND.HOLZSCHR.	4B6
993 15 153 7	HALBRD.HOLZSCHR 5X15	9B7
993 19 034 7	SCHEIBE 3,2	1D1;1D3;8A5; 8B6;8D8;8E3;12C7;12E7;12F11 12H2;12J3
993 19 036 7	SCHEIBE 4,3	1F1;2D6;2K5; 4D7;4H1;4H5;4H7; 4H9;4H12;4K8; 7D9;7E4;8A4; 8C2;9C1;10B8;10C10; 10D1;10E4;10L10;10M8; 11B8;11B9;11D7;11D8; 11D11;11F12;11G9; 11G12;11H2;11H3;11H4;

Änderungen vorbehalten

Ersatzteileliste. Spare parts. Pièces de rechange. Piezas de repuesto.

Teile-Nr.	Benennung
	11K6;12A3;12B5;12C6;
	12F8;12G7;13A2;13B2;
	13D2;13F1;13H8;13H9;
	13K8;13K9;13L7;13L8;
	15F9;15L7
993 19 037 7	SCHEIBE 5,3 2E3;2L9;2L10;
	2L11;2L12;4F2;4F9;
	7H3;7H12;8C10;
	8D2;8H7; 9F8;
	10E7;10F8;11J1;11D2;
	11K4;11G6;11G7;11J7;
	11E8;11G8;12J11;12K3;
	13A3;13B5;13C3;
	13J3;13K2;15D7;15F7;
	15F8;15G6;15H8
993 19 038 7	SCHEIBE 6,4 1L9;2H7;2H10;
	3K7;3K11;4C9;4E2;
	4E10;4F5;4F8;4G1;
	4G8;4G9;5H5;
	7B3;7B4;7D8;7F7;7F7;
	7H4;7H9;7J8;7L4;
	7L11;8E8;8E9;10E6;
	10E7;10F6;10J4;
	11A11;11D9;11F2;
	11F4;11G6;12B5;
	12E10;13H10;13K1;
	15C6;15G8;15J2;15J6;
	15K12;15L11;15M5
993 19 040 7	SCHEIBE 8,4 3D2;3E2;3E4;
	3E6;3E8;3E9;3G5;
	3G12;3H5;3J8;3J9;
	3K8;4A8;4C8;4F11;
	4F12;4G1;4G2;4G6;
	7C4;7C6;7F3;7F12;
	7G3;7G8;7H4;7H8;
	8B3;9C1;10F8;10H8;
	10M11;11F311G3;
	11H6;11J10;11K1;
	12B3;12C5;12D5;
	12D7;12F8;12F10;
	12G9;12J9;12K4;
	12L3;15L5
993 19 041 7	SCHEIBE 10,5 5L4;7E7;
	8E5;10H5;15L6
993 19 042 7	SCHEIBE 13 5K5
993 19 045 7	SCHEIBE 17 4G5;5H2
993 19 047 7	SCHEIBE 21 4J3;4J4;4J8;
	4K4;4L6;4L7
993 26 114 7	FLUEGELSCHR.M6X10 8E8
993 30 036 0	SCHEIBE 15F12
993 34 054 7	6KT.MUTTER M3 12C7;15G10
993 34 056 7	6KT.MUTTER M4 7F4;11F12;

Teile-Nr.	Benennung
	11J2;13C6;
	13E10;13F2;13H8;
	13L7;15G6;15G10
993 34 057 7	6KT.MUTTER M5 1H5;10D9;
	13A5;13B2;
	13D2;15K10
993 34 058 7	6KT.MUTTER M6 7B4;7H4;8E9;
	8E10;10D6;11A8;
	12A4;12A6;12B8;
	12E11;15H12
993 34 059 7	6KT.MUTTER M8 3A9;3B1;3B4;
	3G11;3E1;3E5;
	3E8;3F7;3F11;
	3G8;3G9;3G10;
	3H5;3H12;3K8;
	3K9;4C8;
	7C6;8B4;11K1;
	12B3;12C5;12D5;
	12D7;12F8;12G9;
	12K4;12L3
993 34 060 7	6KT.MUTTER M10 7L4;7L9;
	7L10
993 34 061 7	6KT.MUTTER M12 8B2;8D7
993 41 018 7	RAENDELMUTTER M6 15H12
993 52 093 0	GEW.STIFT M4X4 11G9;11H10
993 71 043 0	HALBRD.KERBNAGEL 2X6 15F10
993 83 410 6	R-SCHLUESSEL 6X7 9J2
993 84 124 8	M-SCHLUESSEL 24X27 9L2
	9J4
993 91 080 7	ZYL.SCHR.M4X6 10A7;10C10;
	11G4
993 91 081 7	ZYL.SCHR.M4X8 2K5;10D10;
	11B8;11C10;
	11E5;11H3;11J3;
	13E4;13K4;13L9;
	15M4
993 91 081 8	ZYL.SCHR.M4X8 1J3
993 91 082 7	ZYL.SCHR.M4X10 7D9;
	11D4;11H1;11K4;
	12F10;13A2;13G4;
	13H5;13H8;13K10
	15F9;15G6
993 91 083 7	ZYL.SCHR.M4X12 2H5;3D12
	3F5;8B2;11C8;
	11D11;11G9;12B6;
	12F8;12G7;13C3;
	13F1;13L8;13K10
993 91 083 8	ZYL.SCHR.M4X12 1D12;10A8
993 91 084 7	ZYL.SCHR.M4X16 2F5;4H1;
	4H5;4H7;4H8;4J12;
	11D10;11E7;13K9
993 91 085 7	ZYL.SCHR.M4X18 1H7;13H9
993 91 086 7	ZYL.SCHR.M4X20 2K5;4D7;
	7E4;11B9;12B5

Teile-Nr.	Benennung
993 91 088 7	ZYL.SCHR.MOX25 4L8;10E4;
	11B9;11H4;15F9
993 91 102 7	ZYL.SCHR.M5X10 1J10;12K2
	13A3;13J3;15D7;15H8
993 91 103 7	ZYL.SCHR.M5X12 1G2;1J2;
	2D5;4A8;11F11;
	12E8;12J11;
	15F8;15G6
993 91 104 7	ZYL.SCHR.M5X16 2L9;2L10;
	2L11;2L12;4E9;
	4F2;7H3;7H12;
	10E8;11F8;11E7;
	11G8
993 91 105 7	ZYL.SCHR.M5X18 11C3;11D9;
	15D6
993 91 106 7	ZYL.SCHR.M5X20 4D6;8D2
993 91 108 7	ZYL.SCHR.M5X25 4E5;8C10;
	11E7;15G6
993 91 109 7	ZYL.SCHR.M5X30 2E3;
993 91 110 7	ZYL.SCHR.M5X35 11F2;11J1
993 91 121 7	ZYL.SCHR.M6X8 8H7
993 91 122 7	ZYL.SCHR.M6X10 7F1;8D8;
	15K10
993 91 123 7	ZYL.SCHR.M6X12 2H10;7J11;
	7K11;7L3;8D1;
	10D7;10H3
993 91 124 7	ZYL.SCHR.M6X16 3K7;3K11;
	5J5; 7D8;7F5;
	10B6;10F3;10M8;
	13K1
993 91 125 8	ZYL.SCHR.M6X18 11G6
993 91 126 7	ZYL.SCHR.M6X20 1D4;1K6;
	3K11;7H9;
	7K11;7L3;8B3;
	10F6;11F4
993 91 127 7	ZYL.SCHR.M6X22 4D7;10E6;
	12A3;12E10
993 91 128 7	ZYL.SCHR.M6X25 4B9;4G8;
	7H7; 10D7;
	10D8;10K4;12K4
993 91 129 7	ZYL.SCHR.M6X30 1L7;2L5;
	4E2;4E10;
	7A3;7A4
993 91 130 7	ZYL.SCHR.M6X35 10F7;10H4;
993 91 132 7	ZYL.SCHR.M6X45 6K12
993 91 134 7	ZYL.SCHR.M6X55 4C9;15M4
993 91 135 7	ZYL.SCHR.M6X60 15M2
993 91 144 7	ZYL.SCHR.M8X16 1H8;9C1;
	13H5
993 91 146 7	ZYL.SCHR.M8X20 10J9
993 91 148 7	ZYL.SCHR.M8X25 12J9
993 91 149 7	ZYL.SCHR.M8X30 3G5;3G12;

Teile-Nr.	Benennung
	3J8;3J9;5E1;
	5E3;5H3;10H8;
	12F2;12H5;12L8;
	12L9;12M10
993 91 150 7	ZYL.SCHR.M8X35 10G6;
	12A3;12D6;12F10
993 91 152 7	ZYL.SCHR.M8X45 3A1;3A4;
	3A9;3D5;3D12;
	3F7;3F11;4B8
993 91 153 7	ZYL.SCHR.M8X50 3D2;3D4;
	3D6;3E8;4G4;
	4G12;11F3
993 91 155 7	ZYL.SCHR.M8X60 4A8;7K3;
	7L10
993 91 156 7	ZYL.SCHR.M8X65 4G5
993 91 174 7	ZYL.SCHR.M10X16 15L6
993 91 178 7	ZYL.SCHR.M10X25 7F4
993 91 179 7	ZYL.SCHR.M10X30 7E7;
	10G5
993 91 181 7	ZYL.SCHR.M10X40 7E4
993 91 185 7	ZYL.SCHR.M10X60 1K8
993 91 187 7	ZYL.SCHR.M10X70 4A8;4E5;
	4G3;4G10
993 91 969 8	ZYL.SCHR.M10X35 5K3
993 92 099 8	GEW.STIFT M5X6 1C8
993 92 183 7	GEW.STIFT M16X70 4L4;4L8
	4L9
993 95 092 8	GEW.STIFT M5X6 13G5;13H9
993 95 093 8	GEW.STIFT M5X8 12C1;15J5
993 95 104 8	GEW.STIFT M6X10 10H6
993 96 141 0	FL.KOPFSCHR.M4X12 1F5
993 96 160 0	FL.KOPFSCHR.M5X10 1F4
993 96 160 7	FL.KOPFSCHR.M5X10 1F4
993 97 098 7	FL.KOPFSCHR.M4X8 15F8
993 97 098 7	FL.KOPFSCHR.M4X8 9B8;9B10
994 04 109 8	6KT.SCHR.M3X12 1C1
994 04 146 7	6KT.SCHR.M4X8 1F1;9D1
994 04 149 7	6KT.SCHR.M4X12 13H8
994 04 149 8	6KT.SCHR.M4X12 1E1
994 04 178 7	6KT.SCHR.M5X10 13E7
994 04 179 7	6KT.SCHR.M5X12 12D3;12E4;
	12F5;12H6;12H9;12K10
994 04 180 7	6KT.SCHR.M5X16 8E1;10H10;
	15H4
994 04 180 8	6KT.SCHR.M5X16 7C5
994 04 182 7	6KT.SCHR.M5X20 10E7;15K4
994 04 192 7	6KT.SCHR.M5X60 11G6
994 04 209 7	6KT.SCHR.M6X12 2H6
994 04 212 7	6KT.SCHR.M6X20 2H7;
	11C8
994 04 214 7	6KT.SCHR.M6X25 2H10;8C1;
	10J9
994 04 216 7	6KT.SCHR.M6X30 2K4;10J8

Teile-Nr.	Benennung
994 04 221 7	6KT.SCHR.M6X55 15L1
994 04 284 7	6KT.SCHR.M8X25 4G6
994 04 286 7	6KT.SCHR.M8X30 4E5;4F1;
	4F9;4F11;4G1;4J4
	;5G5;7G8
994 04 287 7	6KT.SCHR.M8X35 4C8;7F3;
	7F12;7G3
994 04 288 7	6KT.SCHR.M8X40 6K1;6L1
994 04 290 7	6KT.SCHR.M8X50 10M11;15M3
	15M5
994 04 294 7	6KT.SCHR.M8X70 4E5
994 04 326 7	6KT.SCHR.M10X30 8D5
994 04 329 7	6KT.SCHR.M10X45 8E5
994 04 530 7	6KT.SCHR.M20X100 4L3;4L11
994 05 034 7	6KT.MUTTER M3 1C1;1F4;
	8E3;12F11;12G12;12H2;13B4;
	13E8;15C4
994 05 035 7	6KT.MUTTER M3,5 2K5
994 05 036 7	6KT.MUTTER M4 1E7;3E12;
	3F5;4H2;4H6;
	4H7;4H9;4H12;
	4K8;
	7C8;
	8A4;12A3;11G12;
	15F7;15H10;15L7
994 05 037 7	6KT.MUTTER M5 4F2;4F10;
	10D9;10H9;
	11E9;11G7;11J7;11K4
994 05 038 7	6KT.MUTTER M6 2K10;2L9;
	2L10;4C9;4F5;
	4F8;4G1; 4G9
	8C1;
	10E7;
	12B5;12D9;12J3;
	13H10;13K1;15C6;
	15G8;15J2;15J6;
	15K1
994 05 040 7	6KT.MUTTER M8 4H2;4H12;
	4J6; 7C4;7F3;
	7F12;7G3;7H4;7H8;
	8B2;10H8;15L5
994 05 041 7	6KT.MUTTER M10 5K5;5L4;
	7H2
994 05 044 7	6KT.MUTTER M16 4G5;4L4;
	4L8;4L12;5G1
994 05 046 7	6KT.MUTTER M20 4J4;4J7;
	4J8;4K4;4L7;4M6
994 06 128 7	KRONENMUTTER M16X1,5 2J9
994 07 131 7	6KT.MUTTER M10X1 7E4;
	7G8
994 07 134 7	6KT.MUTTER M16X1,5 10L11
994 25 072 7	SCHEIBE 5 1H10
994 25 201 7	SCHEIBE 4,3 8A3;12F10

Teile-Nr	Benennung
994 27 171 0	ZYL.KERBSTIFT 8X32 1K8
994 29 074 0	PASSKERBSTIFT 3X14 15H11
994 29 077 0	PASSKERBSTIFT 3X20 1J5
994 33 041 7	HALBRD.KERBNAG.2X4 15G10
994 33 054 7	HALBRD.KERBNAG.2,3X7 13G2
994 33 073 7	HALBRD.KARBNAG.3X6 15J9
994 33 075 0	HALBRD.KERBNAG.3X8 4E5
994 38 034 8	SPANNHUELSE 2X10 15L11
994 38 063 8	SPANNHUELSE 3X8 7F1
994 38 066 8	SPANNHUELSE 3X14 15J6
994 38 069 8	SPANNHUELSE 3X20 8C3
994 38 082 8	SPANNHUELSE 4X6 2D9
994 38 087 8	SPANNHUELSE 4X16 2D4
994 38 106 8	SPANNHUELSE 5X14 1J3
994 38 107 8	SPANNHUELSE 5X16 2K9;2K12;
	12K8
994 38 109 8	SPANNHUELSE 5X20 7H4
994 38 121 8	SPANNHUELSE 5X60 1H7
994 38 436 0	SPANNSTIFT 4X10 13F8
994 38 442 0	SPANNSTIFT 4X25 12C1;15J4
994 46 070 8	ZYL.SCHR.M4X10 2J5
994 46 102 8	ZYL.SCHR.M5X16 2G7
994 46 110 7	ZYL.SCHR.M6X10 1K9
994 46 124 7	ZYL.SCHR.M8X25 8B1
994 80 144 7	SCHEIBE 4,3 13H5;
	13K9
994 80 145 7	SCHEIBE 5,3 8E1;11F11
994 80 146 7	SCHEIBE 6,4 2K5;2L5;4C9;
	7L3;7J11;7K11;
	13H5;13K1;15L1;
	15M2
994 80 148 7	SCHEIBE 8,4 3G9
995 18 038 7	6KT.MUTTER LI M6 12A5;12B6
	12E10;12J4
995 19 013 8	SPANNHUELSE 2X8 1J4
995 19 153 8	SPANNHUELSE 5X8 2E9
995 42 073 8	SENKSCHR.M8 5G3
995 43 029 0	RGKPF.ZYL.STI 13G2
996 01 088 8	SICH.RING 12X1 8E7
996 01 091 8	SICH.RING 15X1 1D6;7D4;7E4;
	7C7;7C8;7G8
996 02 127 8	SICH.RING 47X1,75 1D6;1E9
996 06 017 0	KUGEL 3,969 1E5;
996 07 006 8	SICH.SCHEIBE 3,2 1C6;1D7;
	1E1
996 07 007 8	SICH.SCHEIBE 4 8C8;8D9;

Ersatzteileliste. Spare parts. Pièces de rechange. Piezas de repuesto.

Teile-Nr.	Benennung	
		13J2
996 07 010 8	SICH.SCHEIBE 7	1J9;7B6;
996 07 011 8	SICH.SCHEIBE 8	7J4;7J9; 15G10
996 07 014 8	SICH.SCHEIBE 12	7H1;7J9
996 07 015 8	SICH.SCHEIBE 15	10C6
996 08 514 0	RILLENKUGELLAGER	5C2;5D1;5F2;5F3;5H2;5J1 15G3
996 12 032 8	STELLRING A3	13C6;13E8
996 12 036 7	STELLRING 5	11J5
996 12 038 7	STELLRING 6	10E7;11F9; 11H10;14B2
996 12 040 7	STELLRING 8	9C1
996 12 049 7	STELLRING 20	10F4;10G3
996 12 244 7	STELLRING 12	8B2
996 20 097 0	PASSFEDER	10G6
996 20 121 0	PASSFEDER A8X17X28	7F3; 7E11
996 23 023 0	KUGELLAGER	1D10
996 23 068 0	KUGELLAGER	1E5
996 28 034 0	DICHTRING	2D7
996 35 025 0	DICHTRING	2H7
996 49 022 0	KEILRIEMENSCHEIBE 125	7D5
996 61 120 0	KUGELZAPFEN A8	10E10
997 15 350 0	STECKHUELSE	8A8
997 50 216 0	G-SICHERUNGSEIN.	9G1
997 50 232 0	G-SICHERUNGSEIN.	9G1; 15E7
997 50 261 0	G-SICHERUNGSEIN.	9H1
997 50 264 0	G-SICHERUNGSEIN.	9G1
997 50 266 0	G-SICHERUNGSEIN.	9H1
998 68 031 8	SPANNRG.	11G4;15K12
998 85 065 0	SIMMERRING 7X16X5	2G3
998 85 115 0	SIMMERRING 9X18X6	2H6;2J8
998 86 028 0	O-RING 7X2	2D7
998 86 053 0	O-RING 10X2	1B3
998 86 072 0	O-RING 12X1,5	1K1;2F3
998 86 089 0	O-RING	1F3
998 86 500 0	O-RING 3,3X2,4	1E5;2H6
998 88 012 0	STUETZSCHEIBE	7E4
998 88 102 0	PASZSCHEIBE	13B3
998 88 216 0	PASZSCHEIBE 20X28X1,0	10C6
999 18 794 4	NYLHY O LEITUNG 4X0,5	15F6
999 18 905 4	NYMHY I LEITUNG 3X1	15D12
999 19 024 5	PLASTIKFLASCHE	4E8
999 19 024 6	ABSCHLUSSKAPPE	4C10
999 19 024 8	DOSENLIBELLE	4G1
999 20 085 9	BEF.SCHELLE/VERNICK.	9B8
999 20 089 0	KABELBAND	10F5
999 20 089 5	STECKER 100POLIG	8A8
999 20 091 8	TUELLENGEHAEUSE	6K10
999 20 092 0	STECKEREINS.HAN3A	6K10
999 20 093 6	BEF.SCHELLE 605-13	1H8; 15L6
999 20 097 2	KLEIN RELAIS	15E6
999 20 097 3	DRUCKTASTER	15E8
999 20 098 5	MIKROSCHALTER	15D1
999 20 101 8	KABELKANAL	4H2;4H6;4H10; 4J12;4K8
999 20 104 6	WUERGENIPPEL PG9	15F8
999 20 111 3	ISOLIERHUELSE	8A8
999 20 116 0	SCHUKO STECKER	15C12
999 20 122 9	SCHALTER	6B2
999 20 128 1	ISOLIERPLATTE	15C2;15D1
999 20 131 1	STECKERGEHAEUSE 4POLIG	1F5
999 20 131 2	BUCHSENGEHAEUSE 4POLIG	1G4
999 20 131 3	BUCHSE	1G4
999 20 133 2	MAGNET	1G4
999 20 143 8	KABELFUEHRUNGEN GRAU	8A2
999 20 151 7	MAGNET	2F1
999 20 157 7	LEITUNGSVERTEILER	2E3
999 20 160 0	STECKHUELSE	15E5
999 20 161 7	FEDERHEBEL	15C4
999 20 161 8	ISOLIERHUELSE	15E5
999 20 162 4	TRAFO	15G10
999 20 163 4	STEUERLEITUNG 4X0,34	1G9
999 20 164 8	ANNAEHERUNGSSCHALTER	15H9
999 20 164 9	PILZTASTE	15D5
999 20 165 0	KONTAKT	15D5
999 20 165 1	TASTENSCHILD	15D5
999 20 165 8	LEERGEHAEUSE	15E8
999 20 165 9	TRAFO	15E6
999 20 169 8	E-KUPPLUNG	7D6;7E4;7G8
999 20 172 6	SCHALTFOLIE	9J7;9J9
999 20 172 7	VERSCHLUSSDECKEL	5E9
999 20 175 0	AL-FOLIE 19,55M	12F3;12J6
999 21 024 7	STERNGRIFF M10	7K2;7K11
999 21 024 9	SCHNAEPPER,MAGNET	8A4
999 21 027 1	SINTERBUCHSE	11L2;12J1 12A2;12B3;12E6; 12E9;12H10;
999 21 070 2	GELENKST.KOPF	8D3;8D7
999 21 070 3	GELENKST.KOPF	12A6;12B8;
999 21 070 5	GLEITLAGER	8D4;8D6
999 21 072 1	KEILRIEMENSCHEIBE	7F8;7H4
999 21 078 3	KUNSTSTOFF-HUELSE	15J5
999 21 081 1	KUGELROLLE	5F3;5J4;
999 21 081 6	GELENKKOPF	15J6
999 21 081 7	STEHLAGER	12D1;12K8
999 21 086 2	GELENKKOPF	12A5;12B6
999 21 087 3	PUFFER	15F6
999 21 089 9	SPANNROLLE	7J2;7J11
999 21 090 0	STEHLAGER	10H5
999 21 090 2	GELENKKOPF	12E10;12J4
999 21 090 3	SINTERLAGER 8X12X10	12D4; 12E7;12G8;12L4
999 21 090 6	SPANNELEMENT 28X32	5K3
999 21 091 5	FLANSCHLAGER	7D8;7E7;7F5
999 22 003 4	ZYLINDER 80	8D4
999 22 051 2	3/2WEGEVENTIL	10F1;15K5
999 22 051 9	VENTIL DRO.RUE.	11E1;11M3
999 22 059 8	SCHWENKBEFESTIG.	8D6
999 22 059 9	ZYLINDER 10	11L1
999 22 060 1	ZYLINDER	11D2
999 22 065 0	ABLAUFAUTOMATIK	2E7
999 22 065 4	BEFESTIGUNG	8H7
999 22 066 5	ZYLINDER	8H6
999 22 066 6	ZYLINDER	8F3
999 22 067 7	BEFESTIGUNG	8F7
999 22 068 4	ZYLINDER 50	10A8;13K4; 13M8
999 22 069 0	ZYLINDER 15	7A4
999 22 069 1	SCHALLDAEMPFER	10G1;15K4
999 22 070 1	ZYLINDER 15	8D9;11E4;13J4 13J2
999 22 070 3	VENTIL-OBERTEIL	8A9;15K3
999 22 070 5	ANSCHLUSSPLATTE 1	8C8
999 22 070 8	ANSCHLSSPLATTE 4	8C8
999 22 072 5	BEFESTIGUNG	11C8 10B7
999 22 072 6	BEFESTIGUNG	10A8;11C10; 13K5;13M9
999 22 073 1	BEFESTIGUNG	8D8;13H2 11E5;13J5
999 22 074 5	ZYLINDER	13G4
999 22 076 0	ZYLINDER	10F9
999 23 070 3	NADELHUELSE	10C6;10D6
999 23 790 1	FREILAUF	15F9;15H10
999 24 001 8	WI-STUECK R1/8	8H12;10F12; 11M1;15L5
999 24 003 9	WI-STUECK R1/4	8H12;10F12
999 24 020 9	SCHOTTVERSCHRAUBUNG	8J12;10G12 8J12;8G12;10G12;11D2;11M1; 15M4
999 24 030 3	DOPPELNIPPEL	8J12;10G12 8J12;10G12 8L12;10J12;15K4
999 24 030 6	MUFFE	8K12;10H12
999 24 033 4	T-VERTEILERBLOCK	8L12; 10J12
999 24 036 1	MUFFE R1/8	8K12;10H12
999 24 038 0	REDSUZIERNIPPEL	8K12;10H12
999 24 038 3	GD-E-VERSCHRAUBUNG	8D12; 10C1;11E1
999 24 038 4	GD-E-VERSCHRAUBUNG	8D12; 10C12
999 24 038 5	WI-E-VERSCHRAUBUNG	8D12; 10C12;15K5
999 24 038 6	T-E-VERSCHRAUBUNG	8E12; 10D12
999 24 038 7	T-ES-VERSCHRAUBUNG	8E12; 10E12
999 24 038 8	REDUZIERNIPPEL	8K12;10H12
999 24 039 0	GD-E-VERSCHRAUBUNG	8D12; 10C12
999 24 039 1	WI-E-VERSCHRAUBUNG	8E12; 8F3;10D12
999 24 039 2	WI-E-VERSCHRAUBUNG	8D12; 10D12
999 24 039 3	T-ES-VERSCHRAUBUNG	8F12; 10E12
999 29 003 9	SCHNECKENGETRIEBE	6E11; 7F3;7F10
999 29 004 0	SCHNECKENGETRIEBE	15H4
999 29 039 4	T-R-VERSCHRAUBUNG	8F12 10E12;15L5
ENDE		

Änderungen vorbehalten

Teile-Nrn. neu hinzu 10.1997

MG50	005026	Deckel	6J3
MG50	008801	Trägerblech	6K4
Z133	000103	Lichtschranke	11C11
Z112	000611	3/2 Wegeventil	8B6, 12H3, 12D6 12F10, 12G12
0002	007504 1015	Kuppl.Scheibe	6E2
0002	007504 1020	Kupplungskopf K	6F2
0002	007504 1025	Abdeckkappe	6E4
0037	001280	Fadensp. Scheibe	1A6, 1H6
0052	000869	Ölkanne	9L3
0067	233050	Druckfeder	2J6
0077	110220	Auflage, Schaumst.	9D7
0077	110230	Zentrierstück	9D7
0088	004890	Druckfeder	11F9, 11F11
0091	002140	Zahnriemen	1D10, 2K10
0096	141953	Stellring V	2K9
0196	001930	Buchse	2K9
0196	001983	Stirnrad V	2K8
0216	000288	Gummistopfen	9B8
0221	110150	Scheibe	1B6, 1H6
0221	110154	Vorspannung K	1B6
0221	110160	Buchse	1A6
0249	000131	Druckfeder	11D4
0268	350530	Druckstück	13B5
0291	000159	Fadenführung	1F3
0296	000090	Schutzgehäuse	1E6
0296	001440	Schlauchnippel	2J7
0296	160120	Stopfen	1F3
0296	310920	Deckel	1G6
0296	310933	Gelenkstück	1E7
0367	170083	Spulerrad	1C8
0380	000286	Winkelgelenk	10E10
0381	100430	Ölabl.Schraube	2H7
0396	100483	Verschl.Scheibe	1D10
0396	101030	Leitblech	1E2
0396	101170	Schutzgehäuse	1D6
0396	104240	Ölfangblech	2G7
0396	110320	Fadenöse	1F2
0396	110470	Druckfeder	1H6
0396	110960	Buchse	1L1
0396	120240	Führung	1E4
0396	120283	Fadenhebel	1E4
0396	120643	Buchse V	1F2
0396	121000	Lenkerbolzen	1D3
0396	121093	Fedenhebel Kurbel	1E3
0396	121104	Armw.Kurbel K	1E4
0396	121163	Nadelstange V	1F3
0396	121164	Nadelstange K	1F4
0396	121360	Bolzen	1F3
0396	141083	Ölfallrohr	2E8
0396	141084	Ölfallrohr	2E8
0396	150330	Deckblech	2J7
0396	150340	Exzent.Ring	2K7
0396	150344	Exz.Ring K	2L7
0396	150380	Gew.Hülse	2H6
0396	150670	Ölrohr	2G6
0396	150684	Verteiler K	2J7
0396	160380	Buchse	2H6
0396	170160	Fadenführung	1B5, 1H6
0396	170170	Gewindebolzen	1B5, 1G6
0467	100610	lagerbolzen	1M8
0550	517529	Pick-up-Einr.K	15A11
0556	005040	Gew. Stift	2G4, 2K8
0556	012907	Druckfeder	11C10, 13L4, 13M8
0568	140540	Fuß	2H6
0568	150193	Exzenter V	2K7
0568	150200	Kolben	2J6
0699	979100	Schlauch	2J7
0699	979280	TF.POM	14D7
0699	989137	Klebeband	14F5, 14D7, 14C7
0699	989253	Pl.Moosgumi	14C7
0718	004833	Zyl. Stift	14G5
0739	000297	Zylinderschraube	11C11
0739	001108	Tellerfeder	15F2
0744	001796	Schlauchtülle	8L8
0744	001922	Doppelnippel	8L9
0744	001972	T-Stück	8L9
0744	009516	Ausblaspistole	8L10
0744	020507	Scheibe	15H2
0791	001081	Garnst.Rohr-lang	9E10
0791	001091	Garnhaltearm	9E8
0791	001093 A	Scheibe	9E10, 9B10
0791	001094	Linsensehr.	9B10, 9E10
0791	001095	Mutter	9A8, 9D9
0791	001096	Fadenführung K	9A8
0797	000638	Winkel	8K8
0797	000882	Filterregler	8L8
0797	000922	Wasserbehälter	8L8
0797	000926	Manometer	8L8
0797	003063	PA-Spinalschl.	8M9
0798	003212 A	Nähantrieb	6D3, 7K6
0798	003216	Positionsgeber	6D5, 6J4
0798	003219	Schwenkfuß	6B4
0798	481222	Kuppl.Stecker	6G4
0798	481266	Kupplungsdose	6G3
0802	510630	Gew.Platte	15D1
0805	402960	Lagerschale	1J8
0893	030410	Senkschraube	14F5
0893	066737	Zyl.Schraube	13E8
0893	970987	Flachkopfschraube	3B5
0894	450348	Fächerscheibe	13E8
0895	360960	Zyl.Stift	13F4
0933	078902	Lasche	11E6
0935	020921	Platte	15G1
0941	001470	Schraube	1F2
0974	451060	Lagerbock	11B10
0975	400173	Stütze V	3D6
0975	400190	Deckblech	3J3
0975	401093	Gestell	4L5
0975	401113	Gestell	4L1, 4J8
0975	401420	Lagerscheibe	10M11
0975	401430	Dichtscheibe	10M11
0975	401553	Träger V	6L2
0975	401580	Riemenschutz	7F6
0975	407524	Umbausatz K	10M12
0975	412553	Hebel V re.	14D11
0975	412563	Hebel V li.	14D11
0975	412650	Leiste	14K11
0975	412710	Halter	14E11
0975	412723	Innenschieber V ob.	14H11
0975	412733	Innenschieber V unt.	14H11
0975	412743	Innenschieber V ob.	14H11
0975	412753	Innenschieber V unt.	14H11
0975	412760	Anschlag	14F11
0975	412803	Umlegblech V li.	14G11
0975	412813	Umlegblech V re.	14G11
0975	412830	Scheibe	14F11
0975	412840	Scheibe	14F11
0975	412870	Scheibe	14G11
0975	412880	Scheibe	14G11
0975	412890	Platte	14H11
0975	412900	Platte	14E11
0975	412950	Bolzen	14L11
0975	412960	Hülse	14L11
0975	412973	Schieber V li.	14E11
0975	412974	Schieber K li.	14C11
0975	412983	Schieber V re.	14E11
0975	412984	Schieber K re.	14C11
0975	413000	Führ.Stück	14D11
0975	413010	Führ.Stück	14D11
0975	413020	Schieber V re.	14D11
0975	413030	Platte li.	14K11
0975	413040	Platte re.	14K11
0975	413050	Lagerstück re.	14K11
0975	413060	Lagerstück li.	14K11
0975	414300	Spitzenhebel re.	14M11
0975	414310	Spitzenhebel li.	14M11
0975	414320	Spitzenplatte	14J11
0975	414340	Spitzenblech re.	14L11
0975	414350	Spitzenblech li.	14M11
0975	415430	Spitzenplatte	14J9
0975	415440	Spitzenhebel	14M9
0975	415450	Federblech	14D7
0975	415460	Spitzenblech re.	14L9
0975	415470	Spitzenblech li.	14M9
0975	416810	Träger re.	14J11
0975	416820	Träger li.	14J11
0975	416834	Auflage V re.	14J11
0975	416844	Auflage V li.	14J11
0975	416900	Halter re.	14M7
0975	416910	Halter li.	14M7
0975	416923	Buchse	14K7
0975	417340	Buchse	13G4
0975	417380	Winkel	11C11
0975	417390	Flansch	15F3
0975	417400	Keilr. Scheibe (ø41)	15G1
0975	417410	Welle	15H2
0975	417420	Keil	15G3
0975	417430	Keil	15G3
0975	417440	Bolzen	15F2
0975	417594	Kuppl.-bremse K.	15G4
0975	930003	Steuerkurve K.	9H9
0975	930004	Steuerkurve K.	9H7
0990	202390	Schalter, Ind.	15D4
0992	001040	Zyl.Stift	1D5
0992	002440	Gewindestift	2K9
0992	002817	Zyl. Schraube	1F3
0992	123440	Zylinderstift	1K1
0993	066420	Zyl. Schraube	14C7
0993	087328	Halbradschraube	1G5
0993	190387	Scheibe	6J11
0993	190467	Scheibe	9F10
0993	340597	6kt. Mutter	3B6
0993	411208	Rändelmutter	1A6, 1J6
0993	520420	Gewindestift	14K7
0993	520930	Gewindestift	1B6
0993	520940	Gewindestift	14C2
0993	521050	Gewindestift	1D2
0993	521150	Gewindestift	10H2
0993	910708	Zyl. Schraube	2L7
0993	910818	Zyl. Schraube	2D6
0993	911527	Zyl. Schraube	3A6
0993	920708	Gewindestift	1D5
0993	921837	Gewindestift	9K5
0993	950808	Gewindestift	2K7
0994	050387	6 Kt. Mutter	6J11
0994	301040	Zyl.Kerbstift	2K7
0994	380228	Spannstift	1D3
0994	461018	Zyl. Schraube	1E11, 2F9
0995	340617	6kt. Mutter	9F10
0996	010888	Sicherh.Ring	15G3
0996	010918	Sicherh.Ring	15G3
0996	070138	Sich.Scheibe	7K3, 7K10
0996	760500	Kegelroll.Lager	1K8
0998	820288	Greifring	11E5
0998	860140	O-Ring	1G2
0998	865000	O-Ring	2J7
0998	881040	Paszscheibe	1C9
0999	201102	Druckwächter	6L8
0999	201608	Fußdr.Schalter	6K10
0999	210703	Gelenkstg.Kopf	10D7
0999	210868	Kugelrolle	10M11
0999	210936	Gleitlager	1D7
0999	220654	Befestigung L	11E2
0999	220683	Zylinder,Einf.	14K7
0999	220725	Befestigung L	13K8
0999	220726	Befestigung F	13K5
0999	220752	Filtereinsatz	1H4
0999	231318	Dichtring	1K8
0999	240398	T-Stück	2J7
0999	260043	Nadel, Stahl	14L7
9120	030110	Rillenkugellager	1E7
9120	030120	Rillenkugellager	15G1
9120	050090	Rillenkugellager	15G2
9120	600040	Pendelkugellager	10M11
9130	101450	Keilriemen 6x450	15H1
9130	104040	Keilriemen 10x750	7B11, 7B9
9130	104070	Keilriemen 10x800	7C11, 7H4, 6C2
9130	104400	Keilriemen 10x1559	7A11
9130	500030	Keilr. Scheibe (67 mm)	6D2, 7J5
9130	500500	Keilr. Scheibe (50 mm)	7J5, 6D2
9201	112497	6kt. Schraube	2F5
9201	112897	6kt. Schraube	13B5
9201	113777	6kt. Schraube	6B4
9202	002068	Zyl. Schraube	15G1
9202	002527	Zyl. Schraube	6H11
9202	002888	Zyl. Schraube	15E1
9202	003297	Zyl. Schraube	8K9
9202	003327	Zyl. Schraube	6M2
9202	003728	Zyl.Schraube	7D6
9203	003022	Zyl.Schraube	14C3
9203	003028	Zyl. Schraube	15F1
9203	003067	Zyl. Schraube	15G1
9203	003157	Zyl.Schraube	8A5

1	2	3	4	5	6	7	8	9	10

Kurz-zeichen	Benennung	Abmessung	Teilenummer	Bemerkung
b1, b8 b2-b7, b9, b10, b16,b30--b32	Fußschalter Induktivgeber		K999 201608 K999 202390	
b17-b20	Mikroschalter		K999 201153	
b21	Druckwächter		K999 201102	
b22,b26	Pilztaster		K999 201649	
b23--b25, b27-b29	Mikroschalter		K999 200985	
b44,b45	Lichtschranke		Z133 103	
F1	Sicherung	T1,6/250D 5x20mm	9825 810413	
F2	Sicherung	T6,3/250D 5x20mm	9825 810417	
F3	Sicherung	T0,4/250 5x20mm		
H1	Nähleuchte	230V/20W	9822 510000	
	Lampe	12V/20W	9822 642000	
H2	Leuchte		798 283001	
K1	Phasenfolgerelais		K999 201724	
M1	Nähantrieb	POKD13-O/S51	798 3212 A	
	Kupplungskopf k.	99/04	002 7504 1020	
	Kuppl.scheibe	99/01	002 7504 1015	
	Bremsring k.	POK Georgii	9800 360001	
M2, M3	Motor	R71L-6	K990 295720	
Q1	Hauptschalter		746 4849	
Q2	Schalter,schutz	Einsatz 2,5-4,0A	9815 590007	
		Einsatz 4,0-6,3A	9815 590008	
Q3	Schalter,schutz	Einsatz 1,6-2,5A	9815 590006	
		Einsatz 2,5-4,0A	9815 590007	
RC	Kondensator		9810 190026	
T1	Transformator	10/25V 165VA	798 500446	
T2	Transformator	200-230V/13,5V	9810 810003	
U1	Positionsgeber	PI 42	798 3216	

c				Datum	17.01.95
b				Bearb.	Harder
a				Gepr.	
	Änderung	Datum	Name	Norm	

DÜRKOPP ADLER AG Bielefeld

Teilefamilie

Freigabe 0064 / 95

975-1-5
Teileliste
Für Maschinen ab Nr. 614083

Bauschaltplan
9870 975011 B

Blatt 5/5