DÜRKOPP

TEILELISTE

DÜRKOPP

237 und 238

Ausgabe Juni 1970

DÜRKOPPWERKE GMBH BIELEFELD

Tafel 1

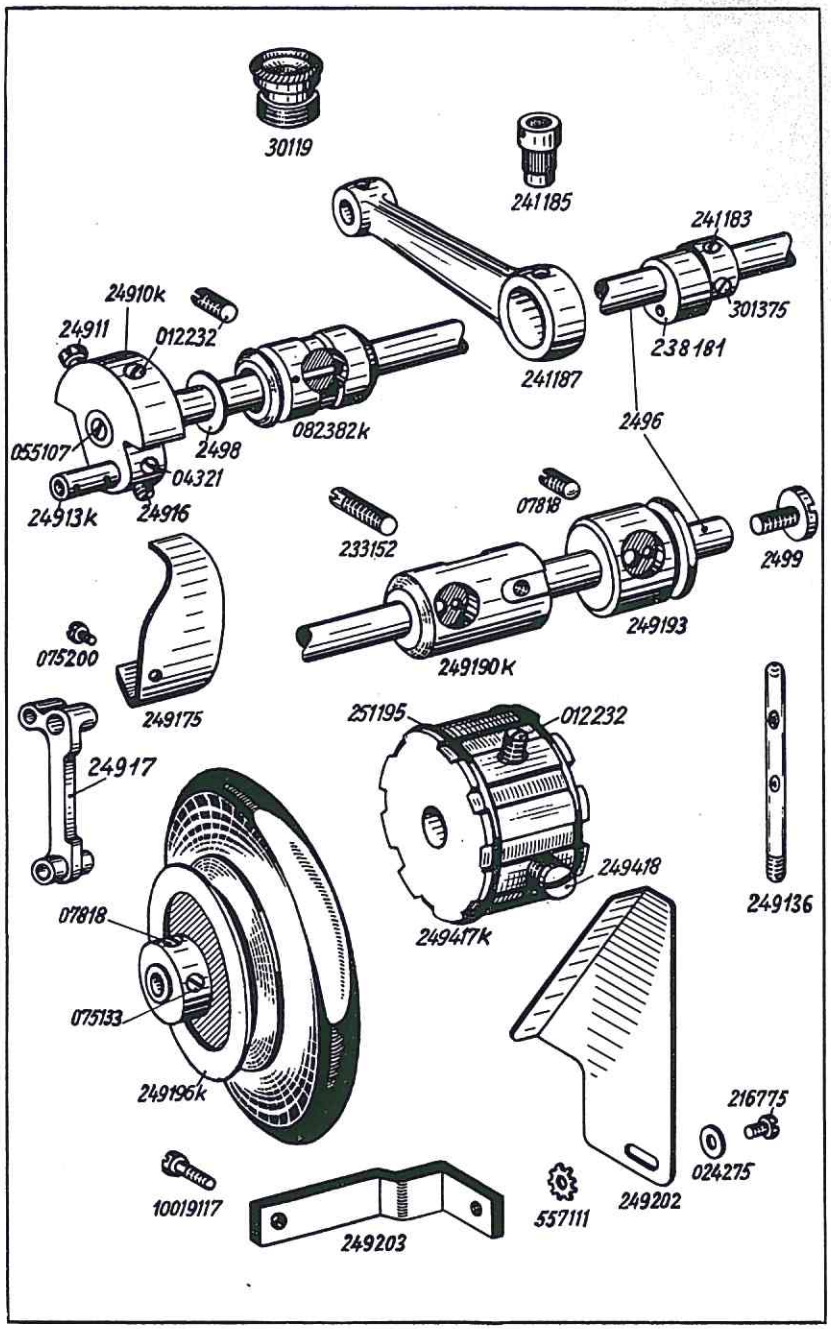

Tafel 1

Best.-Nr.	Benennung	237	238
2496	Armwelle	x	x
055107	Ölschraube zu 2496	x	x
2499	Schlußschraube zu 249196 K in 2496	x	x
249196 K	Handrad mit Bef.-Schrauben	x	x
075133	Bef.-Schraube, flach, zu 249196 K	x	x
07818	Bef.-Schraube, spitz, zu 249196 K	x	x
249202	Schutzblech für Handrad	x	x
216775	Bef.-Schraube zu 249202	x	x
024275	Unterlegscheibe zu 216775	x	x
557111	Federscheibe zu 249202 und 249203	x	x
249203	Bef.-Winkel zu 249202	x	x
10019117	Bef.-Schraube zu 249203	x	x
082382 K	Armwellenlager, vorn	x	x
012232	Bef.-Schraube zu 082382 K	x	x
30119	Ölschraube zu 082382 K in Arm	x	x
249190 K	Armwellenlager, Mitte	x	x
233152	Bef.-Schraube zu 249190 K	x	x
249193	Armwellenlager, hinten	x	x
07818	Bef.-Schraube zu 249193	x	x
2498	Druckscheibe zu 082382 K und 24910 K	x	x
24910 K	Armwellenkurbel mit Bef.-Schrauben	x	x
24911	Bef.-Schraube mit Zapfen zu 24910 K	x	x
012232	Bef.-Schraube ohne Zapfen zu 24910 K	x	x
24913 K	Kurbelzapfen zu 24910 K	x	x
04321	Bef.-Schraube, lang, zu 24913 K in 24910 K	x	x
24916	Bef.-Schraube, kurz, zu 24913 K in 24910 K	x	x
24917	Nadelzugstange	x	x
249175	Ölspritzblech zu 24163 und 24263	x	x
075200	Bef.-Schraube zu 249175	x	x
249136	oberer Fadenleitstift	x	x
241187	Exzenterzugstange zu 238181 und 237181 (alte Ausf.)	x	x
241263	Exzenterzugstange zu 238180 (neue Ausf.) (o. Abb.)	x	x
241185	Öltopf mit Docht zu 241187	x	
237181	Exzenter mit Bef.-Schrauben auf Armwelle (o. Abb.)		x
238180	Exzenter auf Armwelle (neue Ausf.) (o. Abb.)	x	x
238181	Exzenter mit Bef.-Schrauben auf Armwelle (alte Ausführung)	x	x
301375	Bef.-Schraube, flach, zu 237181 und 238181, 238180	x	x
241183	Bef.-Schraube, spitz, zu 237181 und 238181, 238180	x	x
249417 K	Gurtrad, oben, mit Bef.-Schrauben und Drahtringen	x	x
249418	Bef.-Schraube mit Zapfen zu 249417 K	x	x
012232	Bef.-Schraube ohne Zapfen zu 249417 K	x	x
251195	Drahtring zu 249417 K	x	x

Tafel 2

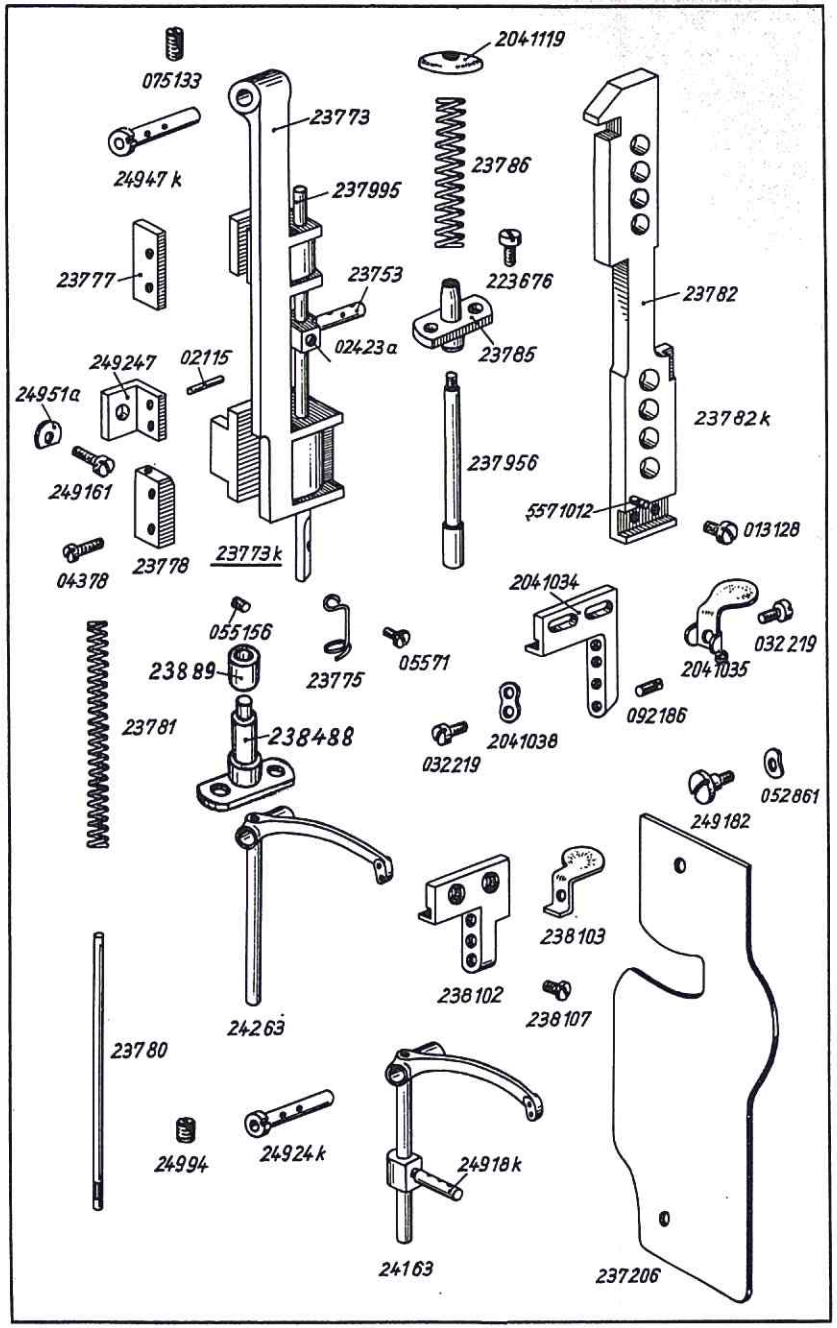

Tafel 2

Bestell-Nr.	Benennung	237	238
23753	Nadelstangenkreuzkopf mit Bef.-Schraube	x	x
02423 a	Bef.-Schraube zu 23753	x	x
24918 K	Kreuzkopf für Fadenhebel	x	x
24163	Fadenhebel	x	
24263	Fadenhebel		x
24924 K	Fadenhebelbolzen	x	x
24994	Bef.-Schraube zu 24924 K	x	x
23773 K	Nadelstangenkulisse mit Nadelstange	x	
23873 K	Nadelstangenkulisse mit Nadel- und Messerstange, vollst. (o. Abb.)		x
23773	Nadelstangenkulisse	x	x
237995	Nadelstange mit Nadelschraube	x	
055156	Nadel-Bef.-Schraube	x	
23775	Fadenöse zu 237995	x	
05571	Bef.-Schraube zu 23775	x	
23777	Messerstangendeckel, oben, zu 23773	x	x
23778	Messerstangendeckel, unten, zu 23773	x	
237904	Messerstangendeckel, unten, zu 23773 (o. Abb.)		x
04378	Bef.-Schraube zu 23777 und 23778, 237904	x	x
23780	Federführungsstift zu 23781 in 23778	x	x
23781	Druckfeder zu 23782 K	x	x
23782 K	Messerstange mit Stift	x	x
23782	Messerstange ohne Stift	x	
5571012	Anschlagstift zu 23782 K		x
237955	Einrückbolzen, vollst., best. aus je 1x 237956, 23785, 23786, 2041119	x x	
237956	Einrückbolzen zu 23782 K	x	
23785	Führungshülse zu 237956	x	
223676	Bef.-Schraube zu 23785	x	x
23786	Druckfeder zu 237956	x	
2041119	Druckknopf zu 237956	x	
238488	Anschlagbolzen in Arm		x
23889	Schlauch zu 238488		x
24947 K	Kulissenbolzen zu 23773	x	x
075133	Bef.-Schraube zu 24947 K in Arm	x	x
249247	Kulissenführungswinkel zu 23773	x	x
249161	Bef.-Schraube zu 249247	x	x
24951a	Unterlegscheibe zu 249161	x	x
02115	Sicherungsstift zu 249247 und 23773	x	x
2041034	Messerwinkel zu 23782 K	x	
013128	Bef.-Schraube zu 2041034	x	
2041035	Einrückgriff zu 2041034	x	
032219	Bef.-Schraube zu 2041035	x	x
2041038	Decklasche	x	x
032219	Bef.-Schraube zu 2041038	x	x
092186	Stellschraube für Messer	x	
237206	Frontplatte	x	
238206	Frontplatte (o. Abb.)		x
NB 0/574	Frontplatte (o. Abb.) nur für 238 N-105 u. 238 N-205		x
249182	Bef.-Schraube zu 237206 und 238206	x	x
052861	Federscheibe zu 249182	x	x
238102	Messerwinkel		x
238103	Einrückgriff zu 238102		x
238107	Bef.-Schraube zu 238102		x

Tafel 3

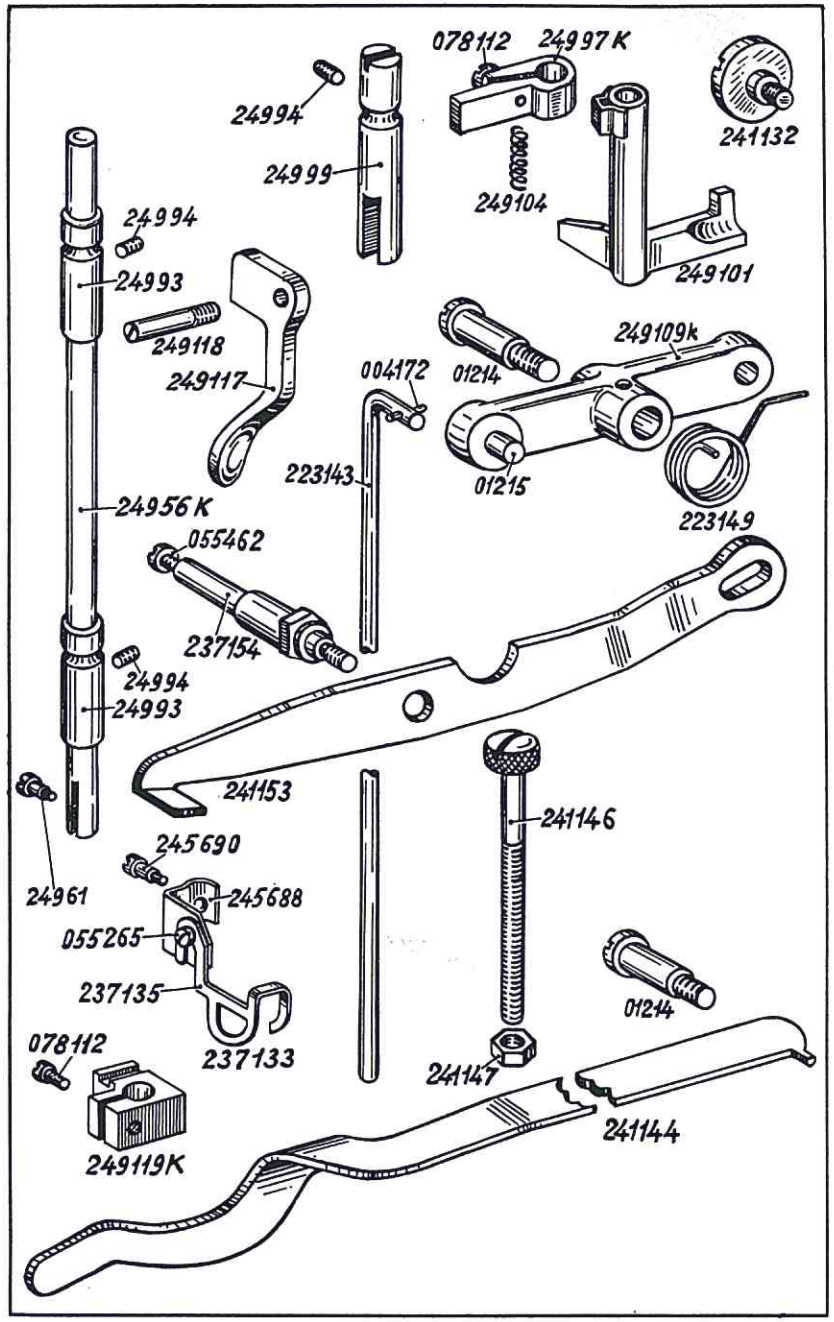

Bestell-Nr.	Benennung	237	238
24956 K	Fußstange	x	x
24993	Führungsbuchse oben und unten zu 24956 K	x	x
24994	Bef.-Schraube zu 24993	x	x
24961	Fuß-Bef.-Schraube zu 24956 K		x
24997 K	Führungskloben mit Klemmschraube	x	x
078112	Klemmschraube zu 24997 K	x	x
24999	Führungsbolzen zu 24997 K	x	x
24994	Bef.-Schraube zu 24999	x	x
249101	Lüfterwinkel mit Hülse	x	x
249104	Feder zu 249101	x	x
241132	Führungsschraube zu 249101 in Arm	x	x
237133	Fingerschutz mit Halter und Bef.-Schraube	x	x
237135	Fingerschutz	x	
245688	Fingerschutzhalter	x	
055265	Bef.-Schraube zu 245688	x	
245690	Bef.-Schraube zu Fingerschutz und Füßchen	x	
249119 K	Stoffdrückerstangenfederkloben mit Schraube	x	
078112	Klemmschraube zu 249119 K	x	x
241144	Stoffdrückerfeder	x	x
01214	Auflageschraube zu 241144	x	x
241146	Regulierschraube zu 241144	x	x
241147	Mutter zu 241146	x	x
249117	Handlüfterhebel	x	x
249118	Stiftschraube zu 249117	x	x
241153	großer Lüfterhebel am Arm	x	x
237154	Bef.-Schraube zu 241153	x	x
055462	Deckschraube zu 237154	x	x
249109 K	Lüfterhebelgelenk mit Stift	x	x
01215	Stift zu 249109 K	x	x
01214	Bef.-Schraube zu 249109 K	x	x
223149	Feder zu 249109 K	x	x
223143	Lüfterzugdraht zu 249109 K	x	x
004172	Stift zu 223143	x	x

Tafel 4

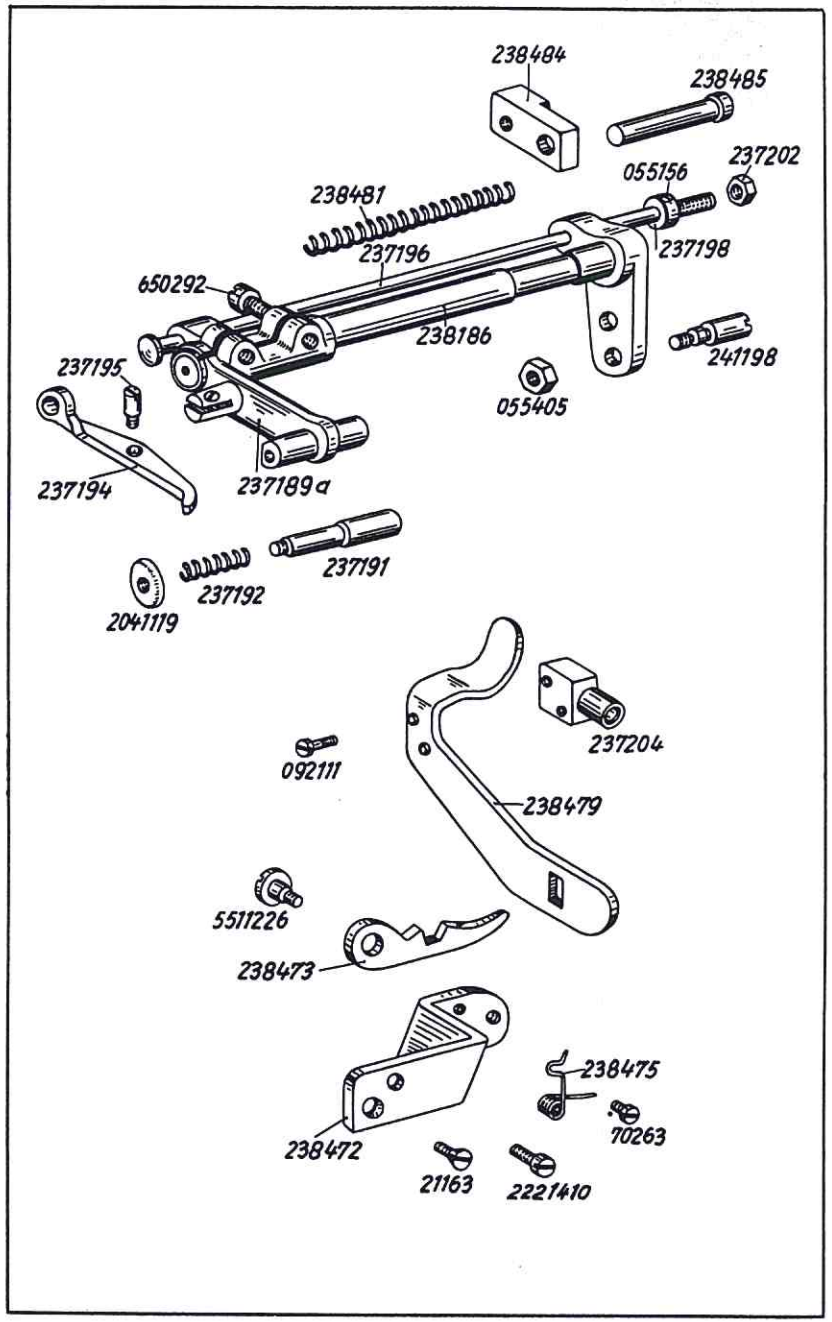

Bestell-Nr.	Benennung	237	238
237186	Messerstangenantriebswelle (o. Abb.)	x	
238186	Messerstangenantriebswelle		x
241198	Kurbelzapfen zu 237186	x	x
055405	Mutter zu 241198	x	x
237189 K	Messerstangenantriebshebel, vollst., best. aus je 1x 237189 a, 237191, 237192, 2041119, 237194 und 237195	x	x
237189 a	Messerstangenantriebshebel mit Klemmschraube	x	x
650292	Klemmschraube zu 237189 a	x	x
237191	Ausrückbolzen zu 237189 a	x	x
237192	Druckfeder zu 237191	x	x
2041119	Mutter zu 237191	x	x
237194	Ausschaltgelenk zu 237189 a	x	x
237195	Stiftschraube zu 237194	x	x
237196	Ausrückstange zu 237189 a	x	x
237192	Feder zu 237196	x	
238481	Feder zu 237196		x
237198	Stellring mit Bef.-Schraube zu 237196	x	x
055156	Bef.-Schraube zu 237198	x	x
237201	Bundmutter zu 237196 (o. Abb.)	x	
237202	Gegenmutter zu 237196	x	x
237203	Ausschalthebel zu 237196 (o. Abb.)	x	
238471	Handeinschaltung für Messer, vollst., best. aus je 1x 238472, 238473, 5511226, 238475 und 70263		x
2381415	Hebelwinkel (Abb. 238472)		x
238473	Ausschalthebel		x
5511226	Ansatzschraube zu 238472 und 238473		x
238475	Feder zu 238472 und 238473		x
70263	Bef.-Schraube zu 238475		x
2221410	Bef.-Schraube zu 238472		x
21163	Bef.-Schraube zu 238472		x
238479	Einschalthebel		x
237204	Nabe zu 237203 und 238479	x	x
092111	Bef.-Schraube zu 237204	x	x
238484	Kloben zu 237196		x
238485	Bolzen zu 238484		x

Tafel 5

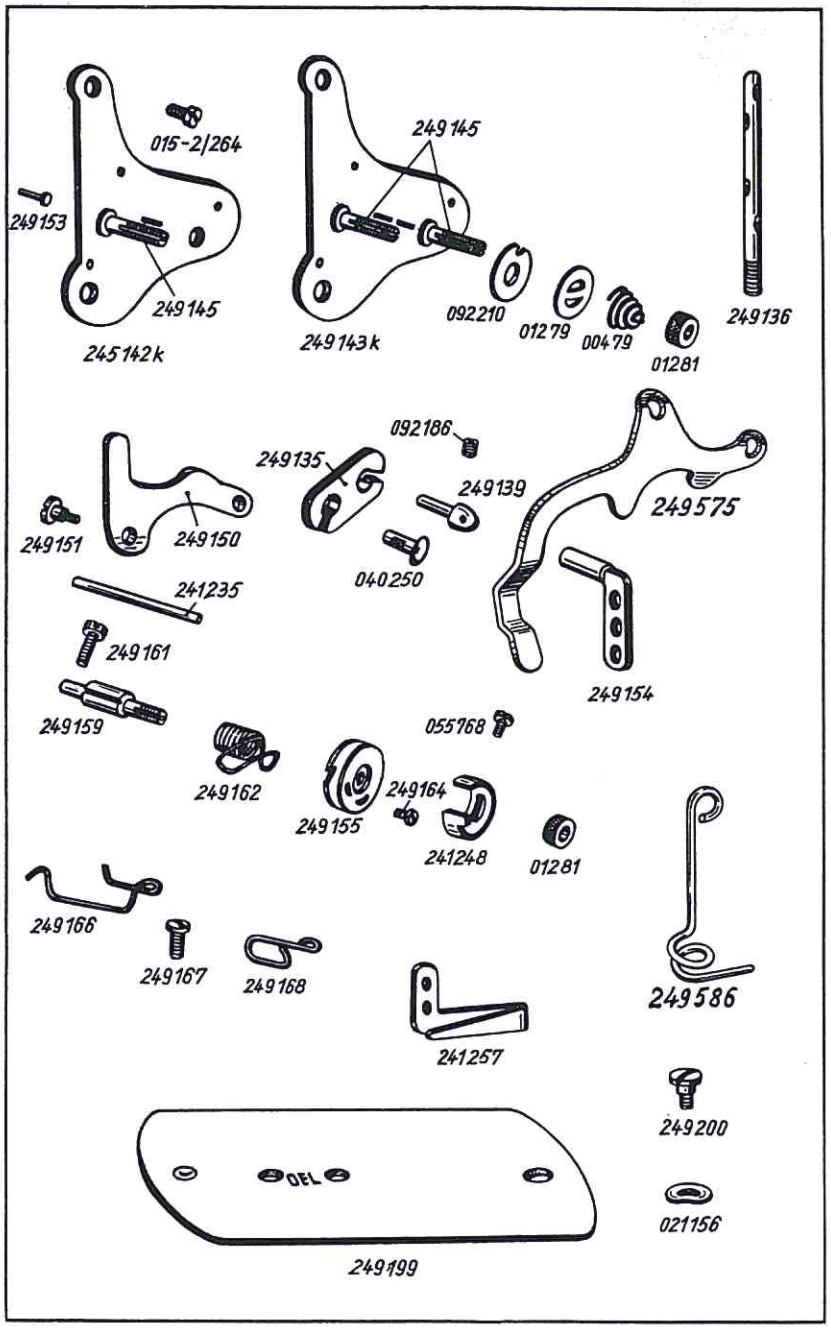

Tafel 5

Bestell-Nr.	Benennung	237	238
249139	Fadenführung am Arm	x	x
092186	Bef.-Schraube zu 249139 und 040250	x	x
249135	Platte am Arm	x	x
040250	Kugelstift zu 249135	x	
249154	Fadenleitwinkel	x	x
245142	Fadenspannung, vollst., best. aus je 1x 245142 K, 249150, 01279, 00479, 01281 und 249153 und je 2x 092210, 249151	x	
238222	Fadenspannung, vollst., best. aus je 1x 249143 K, 249575 und 2x 01279, 00479, 01281, 249153, 249151 und 4x 092210		x
245142 K	Halteblech	x	
249143 K	Halteblech		x
249145	Spannungsbolzen zu 249143 K und 245142 K	x	x
015-2/264	Bef.-Schraube zu 245142 K und 249143 K	x	x
092210	Spannungsscheibe	x	x
01279	Spannungsstegscheibe	x	x
00479	Spannungsregulierfeder	x	x
02181	Spanungsreguliermutter	x	x
249153	Spannungsauslösestift	x	x
249150	Spannungsauslöseblech zu 245142 K	x	
249575	Spannungsauslöseblech zu 249143 K		x
249151	Bef.-Schraube zu 249150 und 249575	x	x
241235	Spannungsauslösestift, lang	x	x
249159	Fadenanzugsfederbolzen	x	x
249161	Bef.-Schraube zu 249159	x	x
249162	Fadenanzugsfeder zu 249159	x	x
249155	Fadenregulator, vollst., zu 249159	x	x
249164	Bef.-Schraube zu 249155 in 245142 K	x	x
01281	Deckmutter zu 249159	x	x
241248	Fadenanzugsfederstellblech zu 249162	x	x
055768	Bef.-Schraube zu 241248	x	x
249166	Fadenführungshaken, oben	x	x
249167	Bef.-Schraube zu 249166	x	x
249168	Fadenführungshaken, Mitte	x	
249586	Fadenführungshaken, Mitte		x
249167	Bef.-Schrauber zu 249168 und 249586	x	x
241257	Fadenführungsblech, unten	x	
2411067	Fadenführungsblech, unten (o. Abb.)		x
249167	Bef.-Schraube zu 241257 und 2411067	x	x
249199	Armdeckel	x	x
249200	Bef.-Schraube zu 249199	x	x
021156	Federscheibe zu 249200	x	x
249136	Fadenleitstift	x	x

Tafel 6

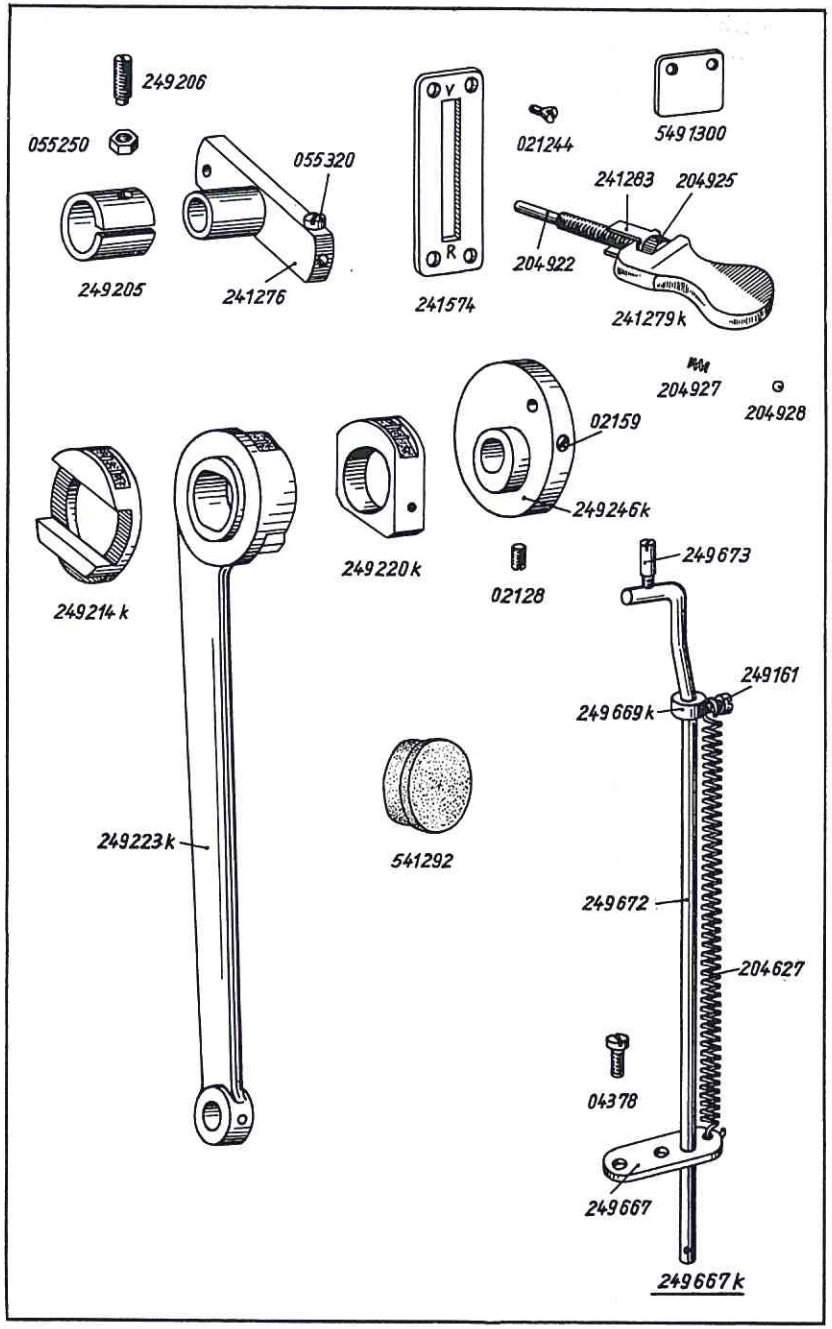

Bestell-Nr.	Benennung	237	238
249205	Klemmring zu 241276 in Armwellenlager, Mitte	x	x
249206	Stellschraube zu 249205	x	x
055250	Mutter zu 249206	x	x
241276	Stichstellhebel zu 249205 und 249214 K	x	x
055320	Stellschraube in 241276	x	x
241279 K	Stichstellerknopf, vollst., best. aus je 1x 241283, 204922, 204927, 204928 und 204925	x	x
241283	Führungsblech zu 241279 K	x	x
204922	Stichstellerstift	x	x
204927	Druckfeder zu 241279 K	x	x
204928	Kugel zu 241279 K	x	x
204925	Stellmutter zu 204922	x	x
241574	Skalablech, vor- und rückwärts	x	x
021244	Bef.-Schraube zu 241574	x	x
249214 K	Wechselscheibe	x	x
249246 K	Schubexzenter mit Bef.-Schrauben	x	x
02128	Bef.-Schraube, flach, zu 249246 K	x	x
02159	Bef.-Schraube, rund, zu 249246 K	x	x
249220 K	Exzenterstein	x	x
249223 K	Schubstange mit Exzenterstein und Wechselscheibe	x	x
541292	Gummistopfen in Arm	x	x
249667 K	SH-Einrichtung, vollst., best. aus je 1x 249667, 249669 K, 204627, 249672, 249673 und 2x 04378	x	x
249667	Führungsblech zu 249672	x	x
04378	Bef.-Schraube zu 249667	x	x
249669 K	Stellring mit Bef.-Schraube	x	x
249161	Bef.-Schraube zu 249669 K	x	x
204627	Zugfeder zu 249672	x	x
249672	Stichstellerstange	x	x
249673	Stiftschraube zu 249672	x	x
5491300	Stichbegrenzungsblech zu 241574		x

Tafel 7

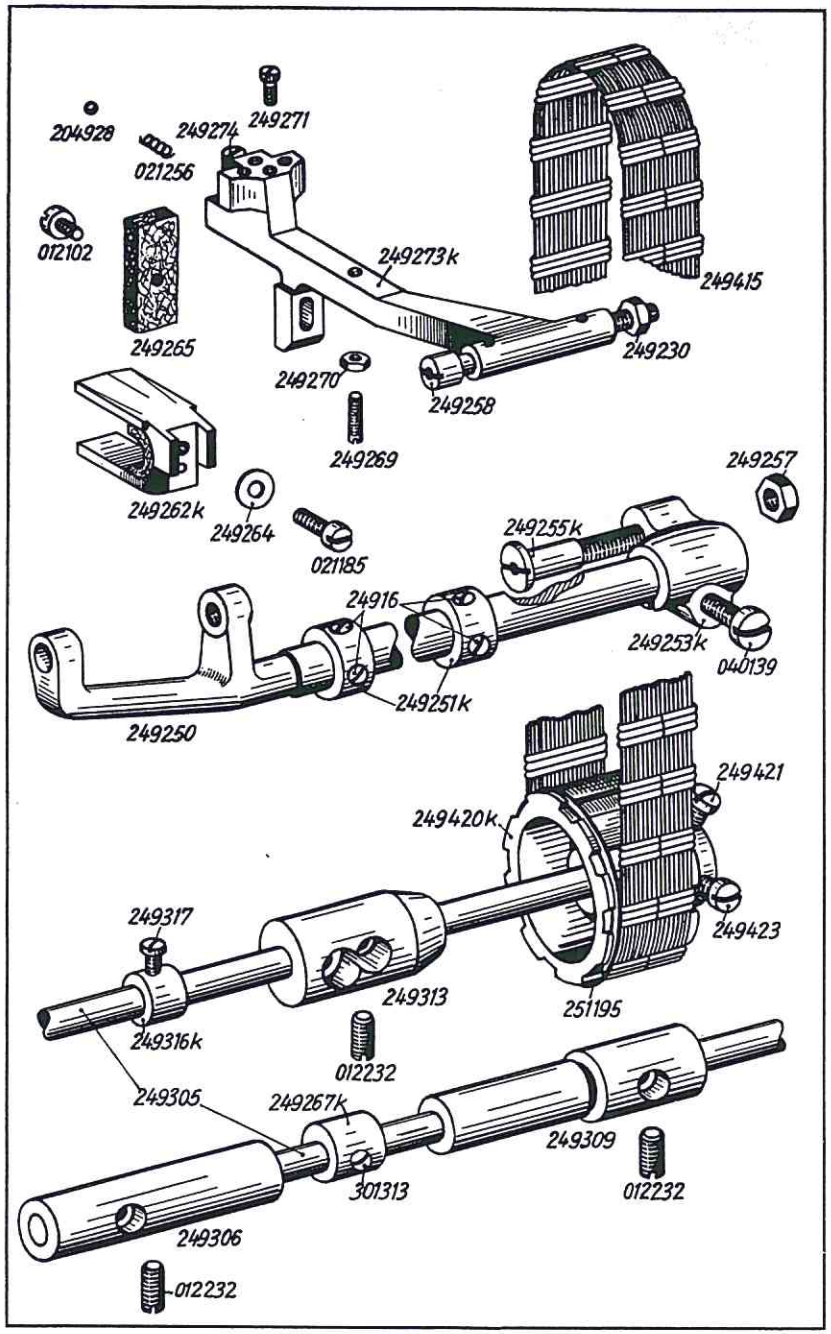

Tafel 7

Bestell-Nr.	Benennung	237	238
249253 K	Schubwellenkurbel mit Klemmschraube	x	x
040139	Klemmschraube zu 249253 K	x	x
249255 K	Ansatzbolzen mit Mutter	x	x
249257	Mutter zu 249255 K	x	x
249260	Zwischenring zu 249255 K (o. Abb.)	x	x
249250	Schubwelle	x	x
249258	Transporthalterbolzen zu 249250	x	x
249230	Mutter zu 249258	x	x
249251 K	Schubwellenstellring mit Bef.-Schraube	x	x
24916	Bef.-Schraube zu 249251 K	x	x
237341 K	Transporteurhalter mit Stellschraube, Feder, Kugel und Transporteurhalterbolzen (o. Abb.)	x	
249273 K	Transporteurhalter mit Stellschraube, Feder, Kugel und Transporteurhalterbolzen		x
249274	Stellschraube zu 237342 K und 249273 K	x	x
021256	Druckfeder zu 237341 K und 249273 K	x	x
204928	Kugel vor 021256	x	x
249269	Transporteurabstützschraube zu 237341 K und 249273 K	x	x
249270	Mutter zu 249269	x	x
249271	Transporteur-Bef.-Schraube	x	x
249262 K	Hubexzentergabel mit Ölstück	x	x
249265	Ölstück zu 249262 K	x	x
012102	Bef.-Schraube zu 249265 in 249262 K	x	x
021185	Bef.-Schraube zu 249262 K	x	x
249264	Unterlegscheibe zu 021185	x	x
249267 K	Hubexzenter mit Bef.-Schraube	x	x
301313	Bef.-Schraube zu 249267 K	x	x
249305	Greiferantriebswelle	x	x
249316 K	Stellring mit Bef.-Schraube	x	x
249317	Bef.-Schraube zu 249316 K	x	x
249306	Lager, links, zu 249305	x	x
245309	Lager, Mitte, zu 249305 (o. Abb.)	x	
249309	Lager, Mitte, zu 249305		x
249313	Lager, rechts, zu 249305	x	x
012232	Bef.Schraube zu 249306, 245309, 249309, 249313	x	x
249420 K	Gurtrad, unten, mit Bef.-Schrauben u. Drahtring	x	x
249421	Bef.-Schraube, flach, zu 249420 K	x	x
249423	Bef.-Schraube, spitz, zu 249420 K	x	x
251195	Drahtring zu 249420 K	x	x
249415	Antriebsgurt	x	x

Tafel 8

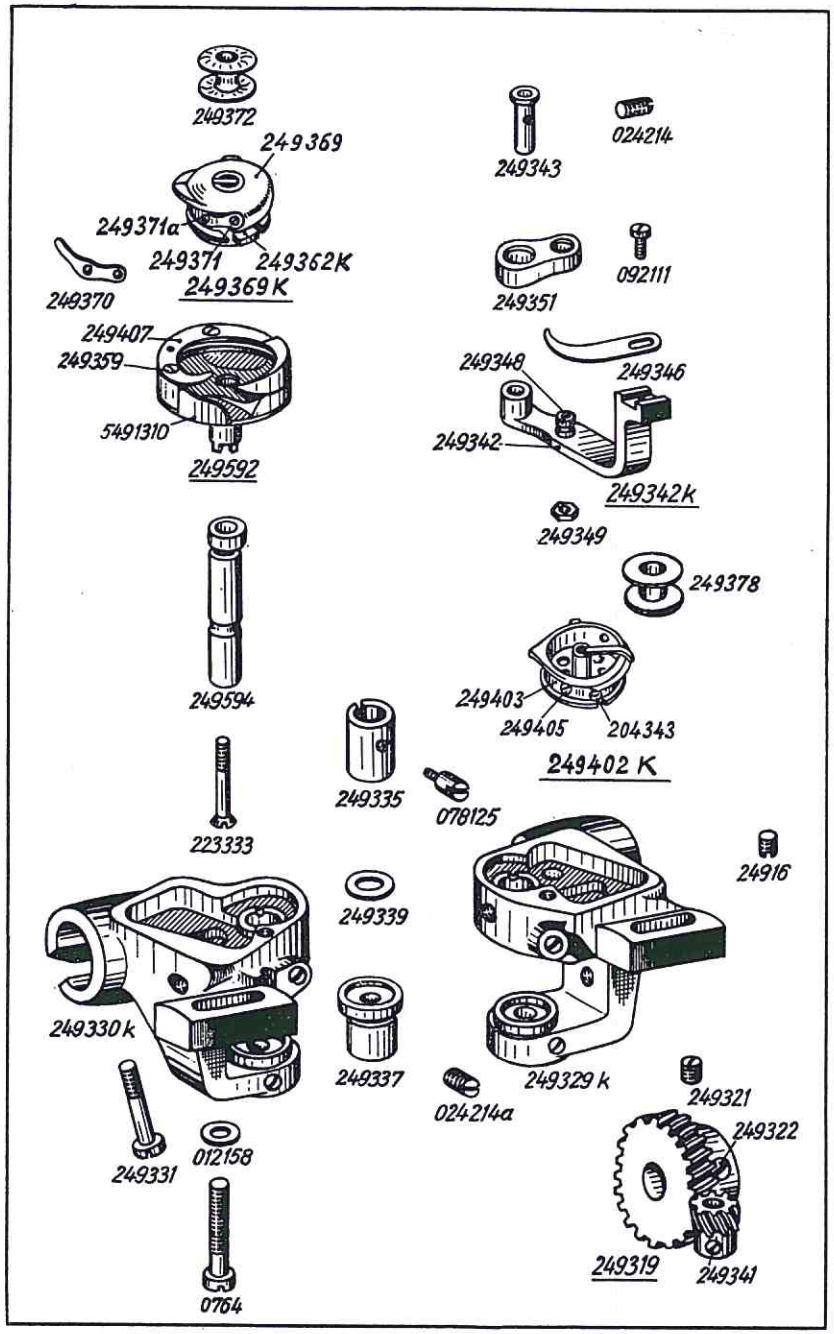

Bestell-Nr.	Benennung	237	238
249330 K	Greiferbock, links, mit 249331, 249335, 078125, 249337 und 024214 a	x	x
249329 K	Greiferbock, rechts, mit 249331, 249335, 078125, 249337 und 024214 a	x	
249331	Klemmschraube zu 249330 K und 249329 K	x	x
0764	Bef.-Schraube zu 249330 K und 249329 K	x	x
012158	Unterlegscheibe zu 0764	x	x
24916	Einstellschraube zu 249330 K und 249329 K in Fundamentplatte	x	x
249335	Greiferlagerhülse, obere, in 249330 K und 249329 K	x	x
078125	Druckschraube zu 249335	x	x
249337	Greiferlagerhülse, untere, in 249330 K und 249329 K	x	x
024214 a	Stellschraube zu 249337	x	x
249339	Druckscheibe zu 249337	x	x
249342 K	Öffnerhebel, vollst., best. aus je 1x 249342, 249343, 249344, 249348, 249349 und 249350	x	x
249342	Öffnerhebel	x	x
249343	Bolzen zu 249342 K	x	x
024214	Bef.-Schraube zu 249343 in 249330 und 249329	x	x
249348	Gelenkbolzen zu 249342 K und 249351	x	x
249349	Mutter zu 249348	x	x
249350	Öldocht zu 249348 (o. Abb.)	x	x
249351	Exzentergabel zu 249348	x	x
249346	Öffnerfinger zu 249342 K	x	x
092111	Bef.-Schraube zu 249346	x	x
249591	Greifer, vollst., mit einteiligem Spulengehäuse und Exzenterachse (o. Abb.)	x	x
249623 K	Greifer, vollst., mit zweiteiligem Spulengehäuse und Exzenterachse (o. Abb.)	x	x
249592 K	Greifer, vollst., mit einteiligem Spulengehäuse ohne Exzenterachse (o. Abb.)	x	x
249624	Greifer, vollst., mit zweiteiligem Spulengehäuse ohne Exzenterachse (o. Abb.)	x	x
249594 K	Greifer mit Bahndeckel, Nadelschutzblech und Exzenterachse (o. Abb.)	x	x
249592	Greifer mit Bahndeckel und Nadelschutzblech ohne Exzenterachse	x	x
249407	Greiferbahndeckel	x	x
5491310	Nadelschutzblech	x	x
249359	Bef.-Schraube zu 249407	x	x
249369 K	Spulengehäuse-Ober- und -Unterteil, vollst., best. aus je 1x 249362 K und 249369	x	x
249362 K	Spulengehäuse-Unterteil	x	x
249369	Spulengehäuse-Oberteil	x	x
249370	Spannungsfeder, schwach, zu 249369	x	x
249371	Bef.-Schraube zu 249370	x	x

Tafel 8

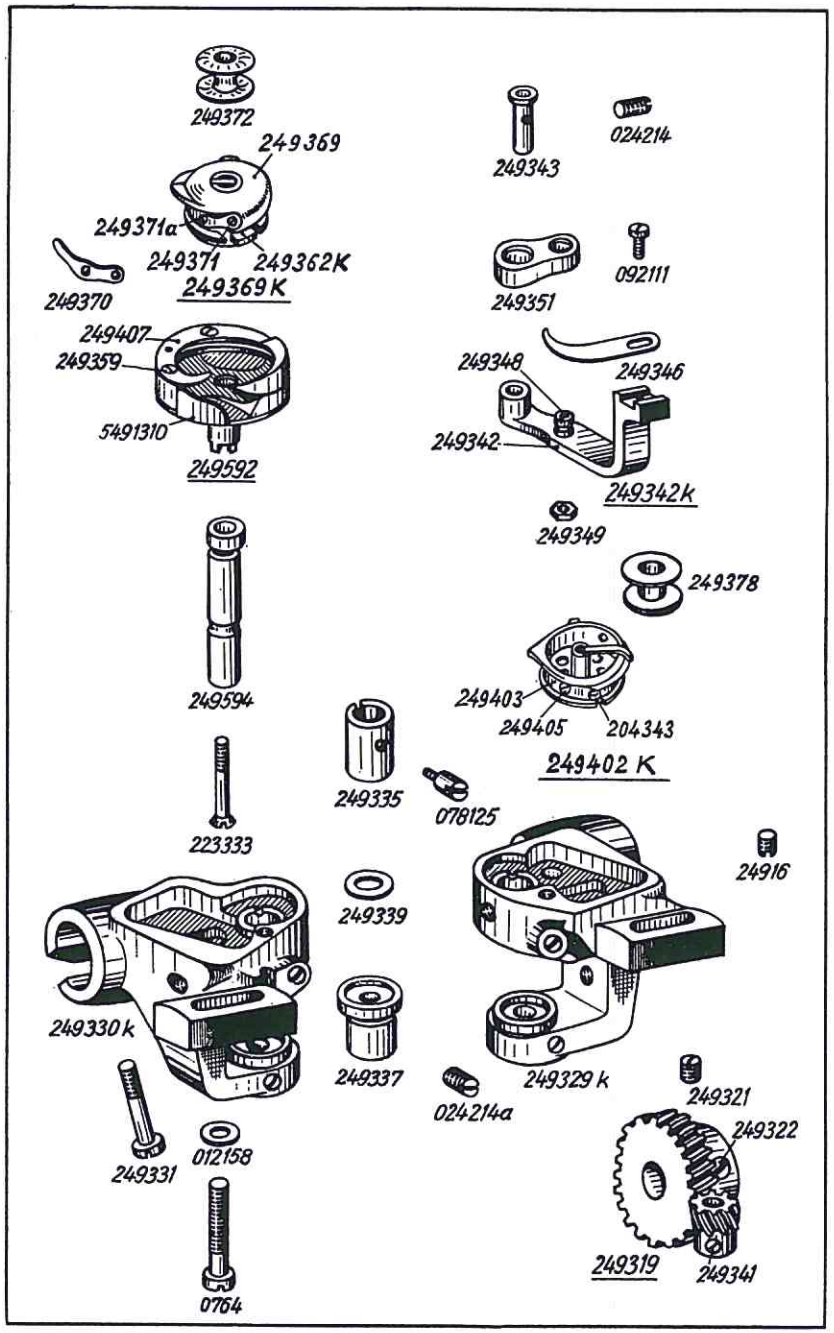

Tafel 8

Bestell-Nr.	Benennung	237	238
249371 a	Regulierschraube zu 249370	x	x
249402 K	Spulengehäuse (einteilig)	x	x
249403	Spannungsfeder mit Fadenschlitz zu 249402 K	x	x
204343	Bef.-Schraube zu 249403	x	x
249405	Regulierschraube zu 249403	x	x
249594	Exzenterachse für Greifer, vollst.	x	x
223333	Bef.-Schraube zu 249594 und 249594 K	x	x
249372	Spule für zweiteiliges Spulengehäuse	x	x
249378	Spule für einteiliges Spulengehäuse	x	x
249319	Schraubenräderpaar auf Greiferantriebswelle	x	x
249321	Bef.-Schraube, flach, für großes Rad	x	x
249322	Bef.-Schraube, spitz, für großes Rad	x	x
249341	Bef.-Schraube für kleines Rad	x	x

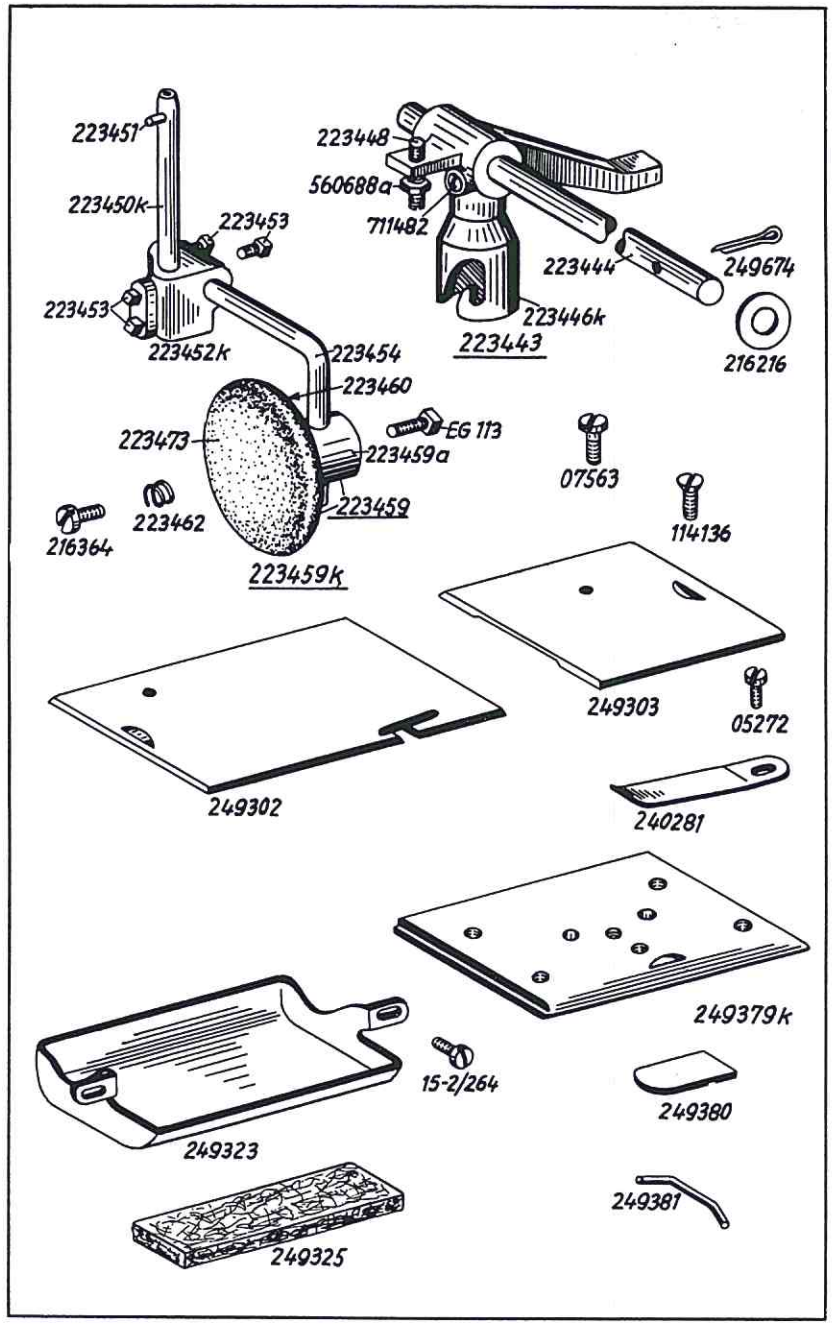

Bestell-Nr.	Benennung	237	238
223443	Winkelhebel, ganz vollst., best. aus je 1x 223444, 216216, 249674 und 223446 K	x	x
223444	Tragwelle zu 223443	x	x
216216	Scheibe zu 223444	x	x
249674	Splint zu 223444	x	x
223446 K	Winkelhebel, vollst., best. aus je 1x 711482, 223448 und 560688 a	x	x
711482	Bef.-Schraube zu 223446 K	x	x
223448	Stellschraube zu 223446 K	x	x
560688 a	Mutter zu 223448	x	x
223459 K	Kniehebel, vollst., best. aus je 1x 223450 K, 223452 K, 223454 und 223459	x	x
223459	Knieplattenkloben mit Teller, vollst., best. aus je 1x 223459 a, 223460, 223462, 223473	x	x
223459 a	Knieplattenkloben mit Bef.-Schrauben	x	x
EG 113	Bef.-Schraube zu 223459 a	x	x
223460	Knieteller	x	x
223473	Knietellerpolster	x	x
223462	Feder zu 223460	x	x
216364	Bef.-Schraube, neu, zu 223460	x	x
223450 K	Kuppelachse mit Mitnehmerstift	x	x
223451	Mitnehmerstift zu 223450 K	x	x
223452 K	Verbindungskloben mit Bef.-Schraube	x	x
223453	Bef.-Schraube zu 223452 K	x	x
223454	Stellwinkel	x	x
249323	Ölfangschale	x	x
249325	Ölfilz zu 249323	x	x
15-2/264	Bef.-Schraube zu 249323	x	x
249379 K	Apparate-Bef.-Platte mit 249380 und 249381		x
249380	Klemmschieber zu 249379 K		x
249381	Feder zu 249380		x
249303	Stichplattenschieber, rechts		x
249302	Stichplattenschieber, links		x
240281	Schnappfeder zu 249303		x
05272	Bef.-Schraube zu 240281		x
114136	Stichplatten-Bef.-Schraube, vorn	x	x
07563	Stichplatten-Bef.-Schraube, hinten	x	x

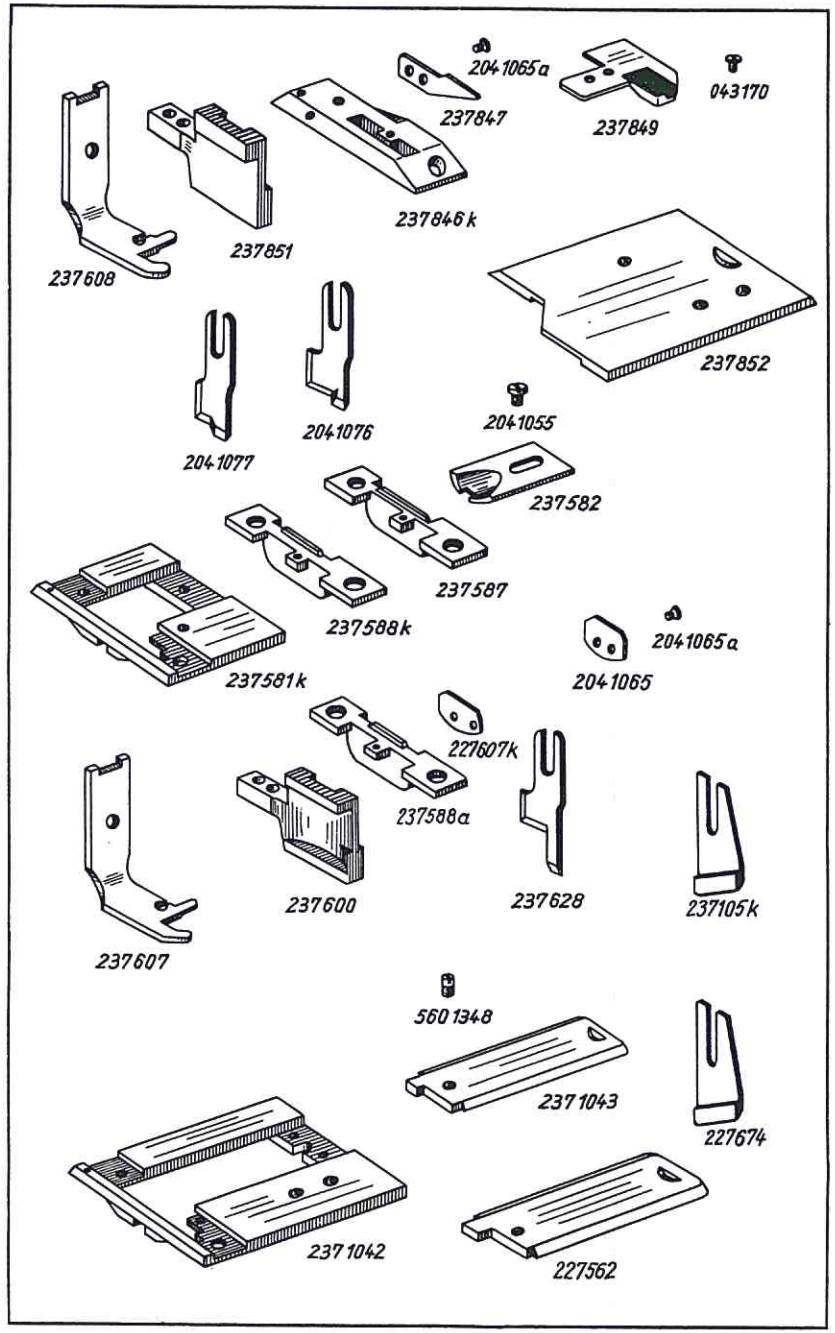

Bestell-Nr.	Benennung
	Einrichtung der DÜRKOPP 237-6 K und 237-6 W
237846 K	Stichplatte mit Schneidblatt und Abfallblech
237846	Stichplatte
237847	Schneidblatt
2041065 a	Bef.-Schraube zu 237847
237849	Abfallblech zu 237846 K
043170	Bef.-Schraube zu 237849
237851	Transporteur zu 237846 K
237852	Stichplattenschieber
237608	Füßchen zu 237846 K
2041077	Messer, oberes, schmal, für Kl. 237-6 W
2041076	Messer, oberes, breit, für Kl. 237-6 K
	Einrichtung der DÜRKOPP 237-22 und 237-23
237581 K	Stichplatte mit Schieber
237582	Schieber zu 237581 K
2041055	Bef.-Schraube zu 237582
237587	Untermesser für 1,6 mm Schnittbreite
237588 K	Untermesser mit Schneidblatt f. 3,2 mm Schnittbreite
237607	Füßchen für 3,2 mm Schnittbreite
2041065	Schneidblatt zu 237588 K
2041065 a	Bef.-Schraube zu 2041065
237600	Transporteur zu 237587 und 237588 K
2041077	Messer, oberes, schmal, für DÜRKOPP 237-22
2041076	Messer, oberes, breit, für DÜRKOPP 237-23
237588 a	Untermesser mit Schneidblatt aus Hartmetall für 3,2 mm Schnittbreite
237589 a	Untermesser mit Schneidblatt aus Hartmetall für 4,8 mm Schnittbreite (o. Abb.)
237590 a	Untermesser mit Schneidblatt aus Hartmetall für 6,5 mm Schnittbreite (o. Abb.)
237591 a	Untermesser mit Schneidblatt aus Hartmetall für 4,0 mm Schnittbreite (o. Abb.)
227607 K	Schneidblatt aus Hartmetall zu 237588 a, 237589 a, 237590 a und 237591 a
237105 K	Obermesser aus Hartmetall Außerdem sind Untermesser und Füßchen für folgende Schnittbreiten lieferbar: 2,4; 4,0; 4,8; 6,5 und 8 mm
	Einrichtung der DÜRKOPP 237-24 und 237-25
2371042	Stichplatte
2371043	Stichplattenschieber zu 2371042
5601348	Bef.-Schraube zu 2371043
227562	Schieber zu 2371042 für Untermesser mit Hartmetall
227674	Obermesser (Hartmetall) Untermesser siehe DÜRKOPP 237-22 und -23
	Einrichtung der DÜRKOPP 237-23 H
237628	Obermesser sonst wie Einrichtung der DÜRKOPP 237-22 und 237-23 (ohne Hartmetall)

Tafel 11

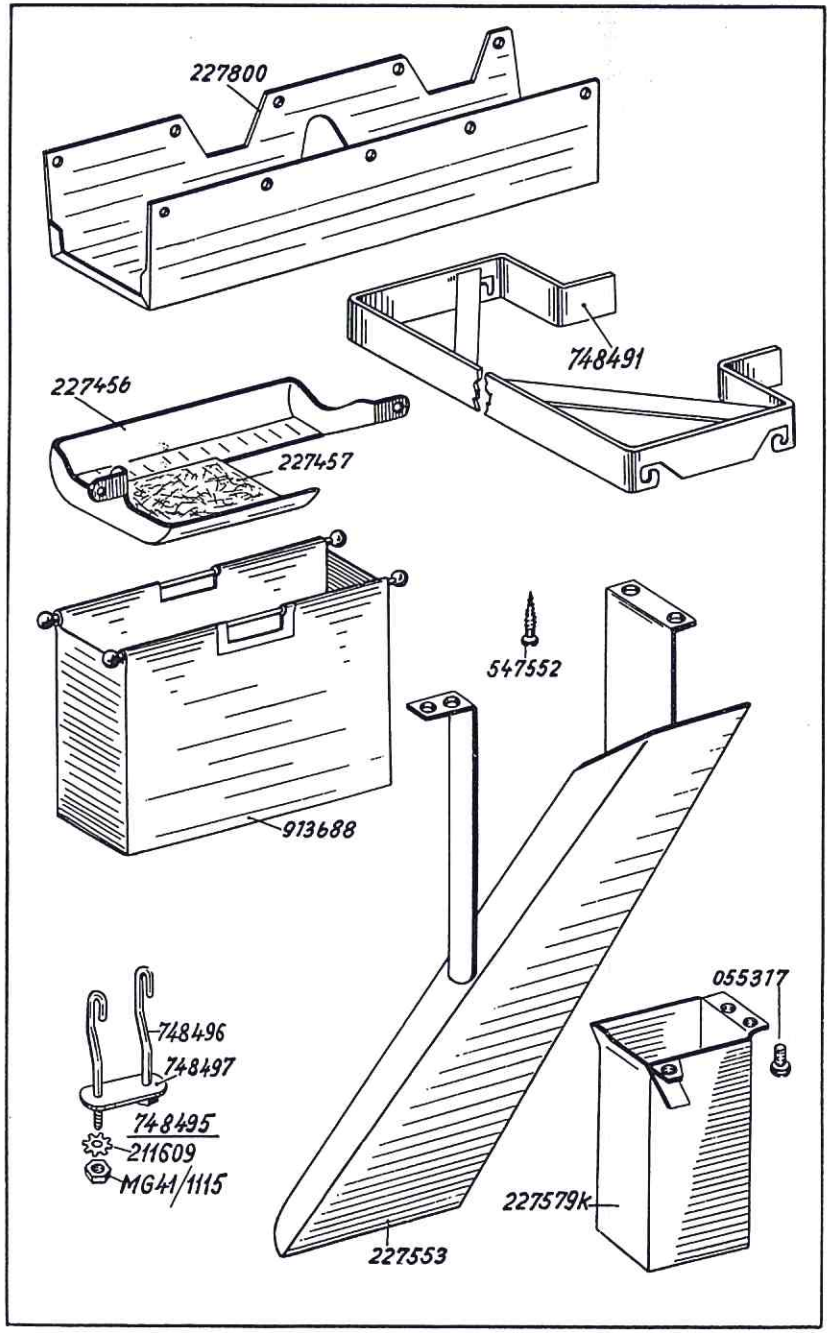

Bestell-Nr.	Benennung
	Besondere Teile der DÜRKOPP 237-24 und 237-25
227579 K	Abfallschacht mit Bef.-Winkel
055317	Bef.-Schraube zu 227579 K
227456	Ölfangschale
227457	Ölfilz
227553	Rutschbahn mit Bef.-Winkel
547552	Bef.-Schraube zu 227553
227800	Ölblech
748491	Halterahmen
748495	Haken, vollst., zu 748491, best. aus je 1x 748497 und 2x 748496, 211609 und MG 41/1115
748496	Haken
748497	Lasche zu 748496
211609	Zahnscheibe auf 748496
MG 41/1115	Mutter auf 748496
913688	Abfalltasche

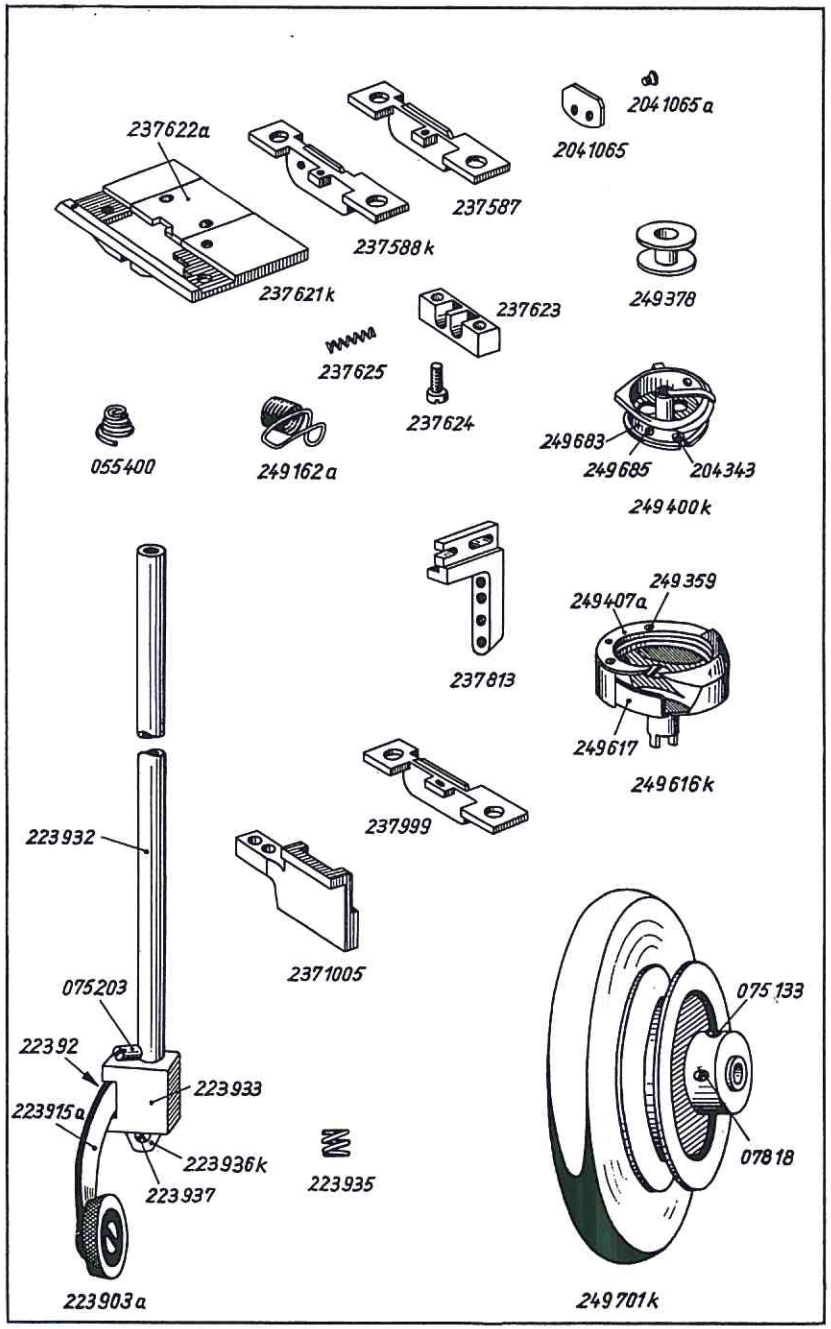

Bestell-Nr.	Benennung
	Besondere Teile und Einrichtungen der DÜRKOPP 237-30 R und der DÜRKOPP 237-130 R
237621 K	Stichplatte mit Anpreßschieber und Führungsstück
237621	Stichplatte
237622 **a**	Anpreßschieber zu 237621 K, 1,6 mm Schnittbr. (o. Abb.)
237622 **b**	Anpreßschieber zu 237592, 2,4 mm Schnittbr. (o. Abb.)
237622 **c**	Anpreßschieber zu 237588 K, 3,2 mm Schnittbr. (o. Abb.)
237622 **d**	Anpreßschieber zu 237591 K, 4,0 mm Schnittbr. (o. Abb.)
237622 **e**	Anpreßschieber zu 237589 K, 4,8 mm Schnittbr. (o. Abb.)
237622 **g**	Anpreßschieber zu 237590 K, 6,5 mm Schnittbr. (o. Abb.)
237623	Führungsstück zu 237622 **a** bis 237622 g
237624	Bef.-Schraube zu 237623
237625	Feder in 237623
237587	Untermesser für 1,6 mm Schnittbreite
237592	Untermesser für 2,4 mm Schnittbreite (o. Abb.)
237588 K	Untermesser m. Schneidblatt f. 3,2 mm Schnittbr. (o. Abb.)
237591 K	Untermesser m. Schneidblatt f. 4,0 mm Schnittbr. (o. Abb.)
237589 K	Untermesser m. Schneidblatt f. 4,8 mm Schnittbr. (o. Abb.)
237590 K	Untermesser m. Schneidblatt f. 6,5 mm Schnittbr. (o. Abb.)
237593	Untermesser m. Schneidblatt f. 8,0 mm Schnittbr. (o. Abb.)
2041065	Schneidblatt zu 237588 K, 237591 K, 237589 K, 237590 K, 237593
2041065 **a**	Bef.-Schraube zu 2041065
249162 **a**	Fadenanzugsfeder
055400	Spannungsfeder
249619	Greifer, ganz vollst., mit Exzenterachse (o. Abb.)
249616 K	Greifer, vollst., mit einteiligem Spulengehäuse ohne Exzenterachse
249616	Greifer, vollst., ohne einteiliges Spulengehäuse und ohne Exzenterachse (o. Abb.)
249620	Greifer, vollst., ohne einteiliges Spulengehäuse mit Exzenterachse (o. Abb.)
249400 K	Spulengehäuse, einteilig
249683	Spannungsfeder zu 249400 K
249685	Regulierschraube zu 249400 K
204343	Bef.-Schraube zu 249683
249407 **a**	Greiferdeckel zu 249616 K
249359	Bef.-Schraube zu 249407 **a**
249617	Nadelschutzblech zu 249616 K
249378	Spule zu 249616 K
237812	Messerwinkel für Obermesser 1,6—3,2 mm Schnittbreite (o. Abb.)
237813	Messerwinkel für Obermesser über 3,2—4,8 mm Schnittbreite
2041034	Messerwinkel für Obermesser über 4,8—7,5 mm Schnittbreite (o. Abb.)
237676	Messerwinkel für Obermesser über 7,5 mm Schnittbreite (o. Abb.)
237999	Untermesser 2,4 mm Schnittbr. f. DÜRKOPP 237-130 R
2371005	Transporteur zu 237999 für DÜRKOPP 237-130 R
237600	Transporteur für DÜRKOPP 237-30 R (o. Abb.)
249701 K	Handrad mit Bef.-Schrauben

Tafel 12

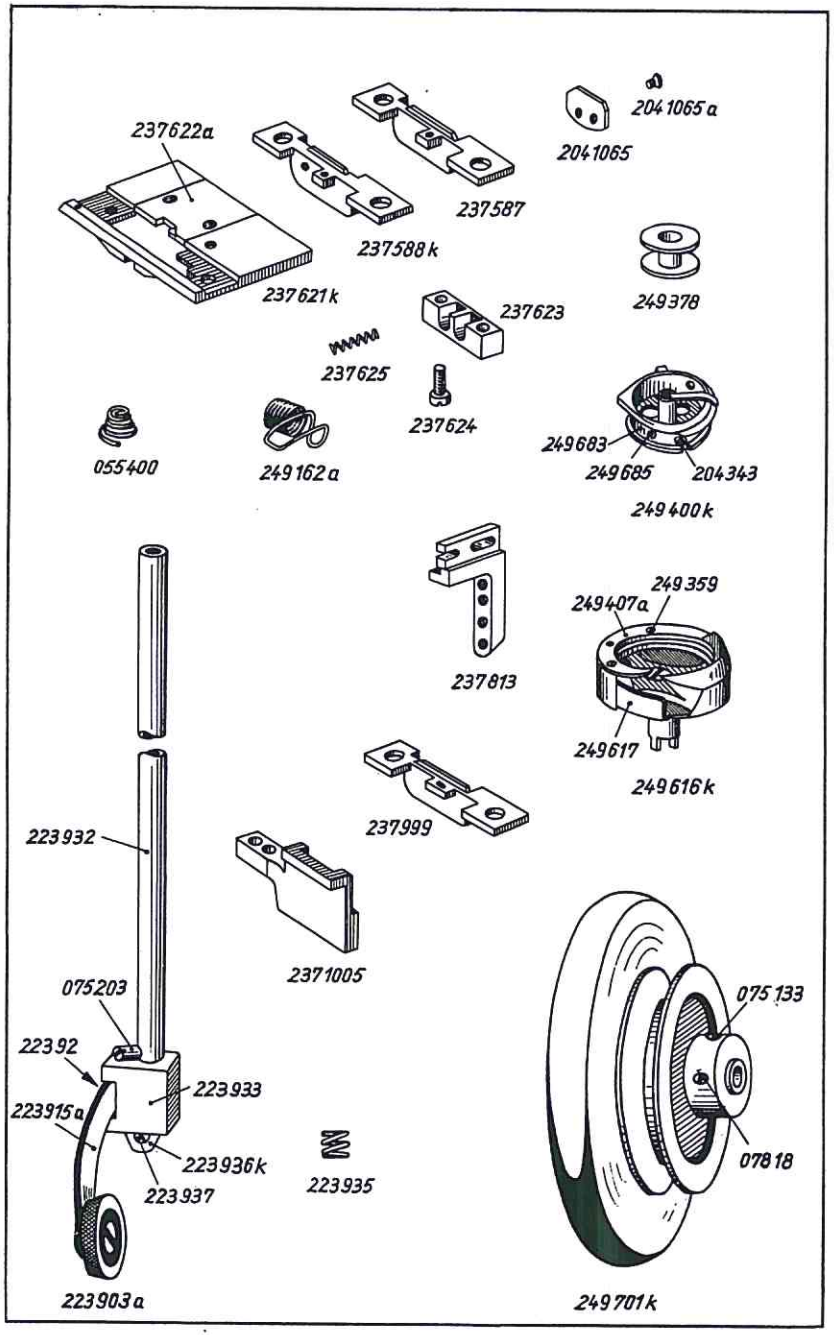

Bestell-Nr.	Benennung
075133	Bef.-Schraube, flach, zu 249701 K
07818	Bef.-Schraube, spitz, zu 249701 K
223903 a	Rollfuß mit großer Rolle 6,5 mm breit, vollst., best. aus je 1x 223932, 223933, 075203, 223935, 223936 K und 223915 a
223932	Stoffdrückerstange
223933	Rollfußkloben
075203	Anschlagschraube zu 223933 in 223932
223935	Feder zu 223933
223936 K	Abschlußring mit Bef.-Schraube
223937	Bef.-Schraube zu 223936 K
223915 a	Rollfußbügel mit großer Rolle, 6,5 mm breit
22392	Bef.-Schraube zu Rollfußbügel

Tafel 13

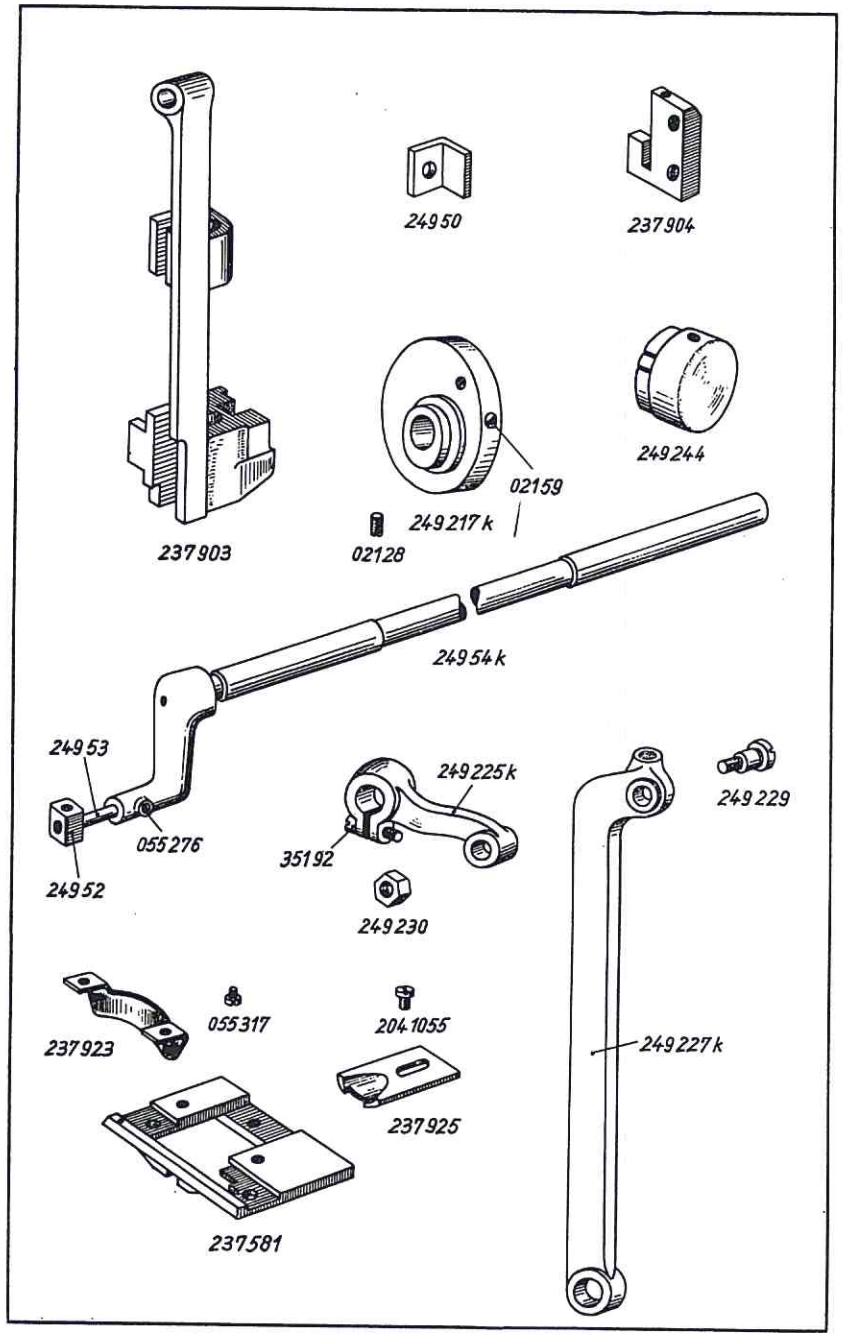

Bestell-Nr.	Benennung	237	238
	Besondere Teile der DÜRKOPP 237 N und 238 N		
237902	Nadelstangenkulisse, vollst., best. aus je 1x 237903, 237995, 23777, 237904, 23780, 23781, 23782 K, 24947 und 4x 04378	x	
237903	Nadelstangenkulisse	x	x
237904	Messerstangendeckel, unten, zu 237903	x	
24950	Führungswinkel zu 237903	x	x
24954 K	Nadeltransportwelle mit Gleitstein und Bolzen	x	x
24952	Gleitstein zu 24954 K	x	x
24953	Bolzen zu 24952	x	x
055276	Bef.-Schraube zu 24953	x	x
249217 K	Schubexzenter mit Bef.-Schrauben	x	x
02128	Bef.-Schraube, flach, zu 249217 K	x	x
02159	Bef.-Schraube, rund, zu 249217 K	x	x
249225 K	Hebel zu Nadeltransportwelle mit Klemmschraube	x	x
35192	Klemmschraube zu 249225 K	x	x
249227 K	Nadeltransportstange mit Schraube und Mutter	x	x
249229	Lagerschraube zu 249227 K	x	x
249230	Mutter zu 249229	x	x
249244	Schutzkappe	x	x
237921	Stichplatte, vollst., best. aus je 1x 237581, 237923, 237925, 2041055 und 2x 055317	x	
237581	Stichplatte	x	
237923	Schutzblech zu 237581	x	
055317	Bef.-Schraube zu 237923	x	
237925	Schieber zu 237581	x	
2041055	Bef.-Schraube zu 237925	x	

Tafel 14

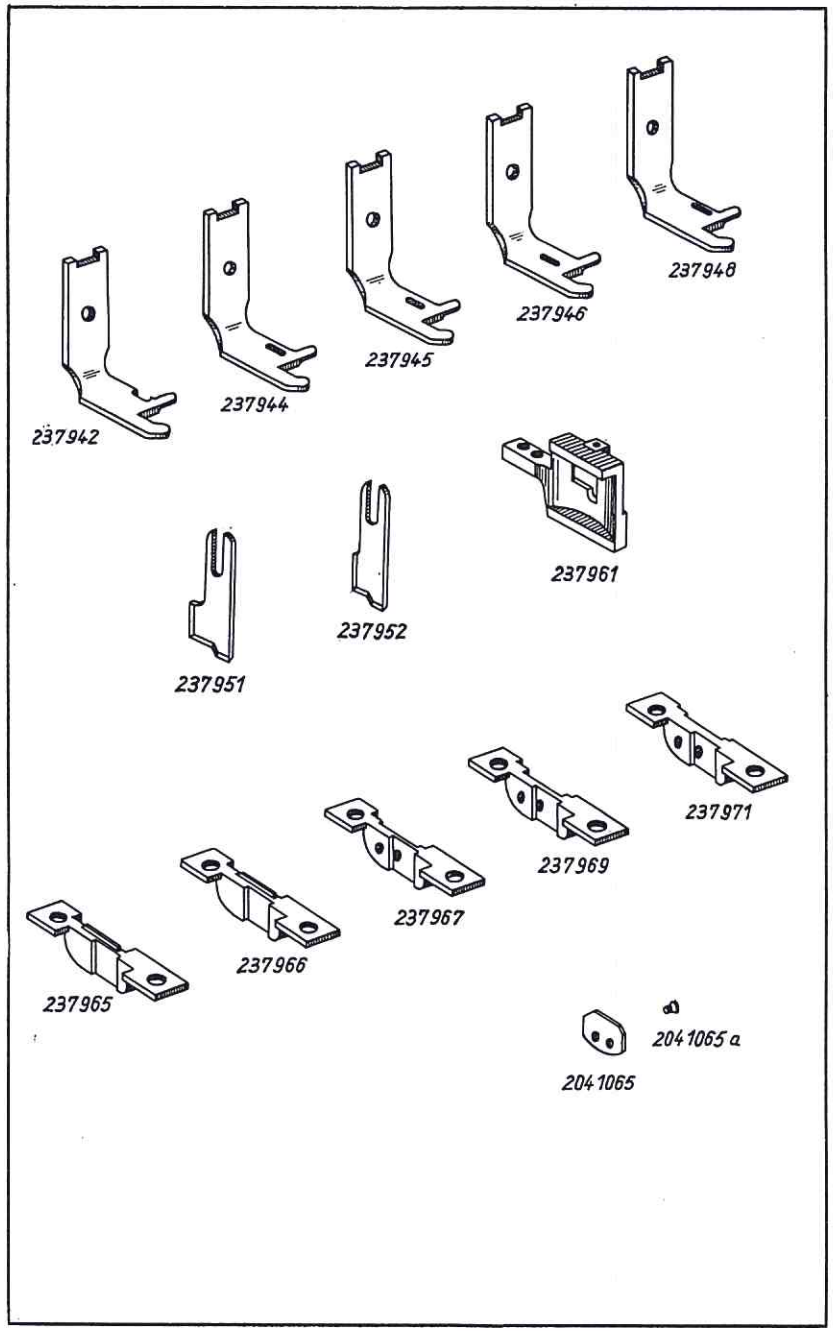

Bestell-Nr.	Benennung
	Einrichtungen der DÜRKOPP 237 N-22, -23, -24, -25
237965	Untermesser für 2,8 mm Schnittbreite
237966	Untermesser für 3,2 mm Schnittbreite
237967	Untermesser mit Schneidblatt f. 4 mm Schnittbreite
237969	Untermesser mit Schneidblatt f. 4,8 mm Schnittbreite
237971	Untermesser mit Schneidblatt f. 6,5 mm Schnittbreite
2041065	Schneidblatt zu 237967, 237969 und 237971
2041065 a	Bef.-Schraube zu 2041065
237948	Füßchen zu 237965 für 2,8 mm Schnittbreite
237942	Füßchen zu 237966 für 3,2 mm Schnittbreite
237944	Füßchen zu 237967 für 4,0 mm Schnittbreite
237945	Füßchen zu 237969 für 4,8 mm Schnittbreite
237946	Füßchen zu 237971 für 6,5 mm Schnittbreite
237951	Obermesser, breit, für Kl. 237 N-23 und -25
237952	Obermesser, schmal, für Kl. 237 N-22 und -24
237961	Transporteur 1,7 mm Zahnung
237962	Transporteur, wie 237961, mit 1,0 mm Zahnung (o. Abb.)

Tafel 15

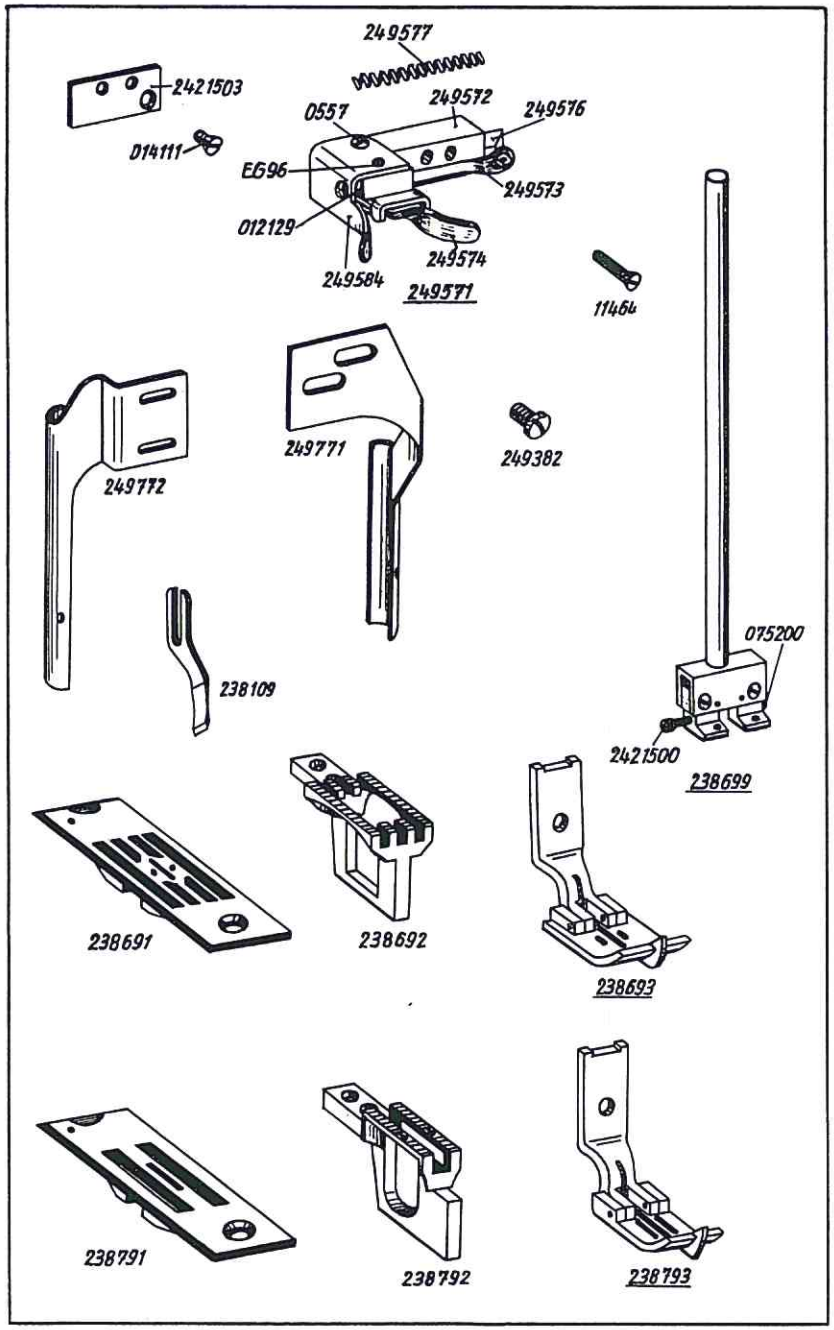

Bestell-Nr.	Benennung	
	Einrichtungen der DÜRKOPP 238-83 und 238 N-83	
249571	Fadenzieher, vollst., best. aus je 1x 249572, 249573, 249574, EG 96, 012129, 249584, 0557, 249576, 249577	
249572	Führungsstück	
249573	Fadenzieher	
249574	Zughebel	
EG 96	Stift zu 249572, 249573 und 249574	
012129	Bef.-Schraube zu EG 96	
249584	Stützwinkel zu 249572	
0557	Bef.-Schraube zu 249584	
249576	Auslöseschiene zu 249572	
249577	Druckfeder zu 249576	
11464	Bef.-Schraube zu 249571	
2421503	Unterlage für rechten Fadenzieher	
014111	Bef.-Schraube zu 2421503	
249772	Nadelschutzblech für linke Nadel	
249771	Nadelschutzblech für rechte Nadel	
249382	Bef.-Schraube zu 249771	
238109	Messer	
238771	Stichplatte	$^{3}/_{16}$", links hochklappbar (o. Abb.)
238772	Transporteur	
238773	Gelenkfuß	
238778	Nadelstange, vollst.	
2421500	Nadel-Bef.-Schr., links	
075200	Nadel-Bef.-Schr., rechts	
238691	Stichplatte	$^{9}/_{32}$", links hochklappbar
238692	Transporteur	
238693	Gelenkfuß	
238699	Nadelstange, vollst.	
238711	Stichplatte	$^{3}/_{8}$", links hochklappbar (o. Abb.)
238712	Transporteur	
238713	Gelenkfuß	
238718	Nadelstange, vollst.	
238761	Stichplatte	$^{15}/_{32}$", links hochklappbar (o. Abb.)
238762	Transporteur	
238763	Gelenkfuß	
238768	Nadelstange, vollst.	
238721	Stichplatte	$^{1}/_{2}$", links hochklappbar (o. Abb.)
238722	Transporteur	
238723	Gelenkfuß	
238728	Nadelstange, vollst.	
238741	Stichplatte	$^{9}/_{16}$", links hochklappbar (o. Abb.)
238742	Transporteur	
238743	Gelenkfuß	
238758	Nadelstange, vollst.	

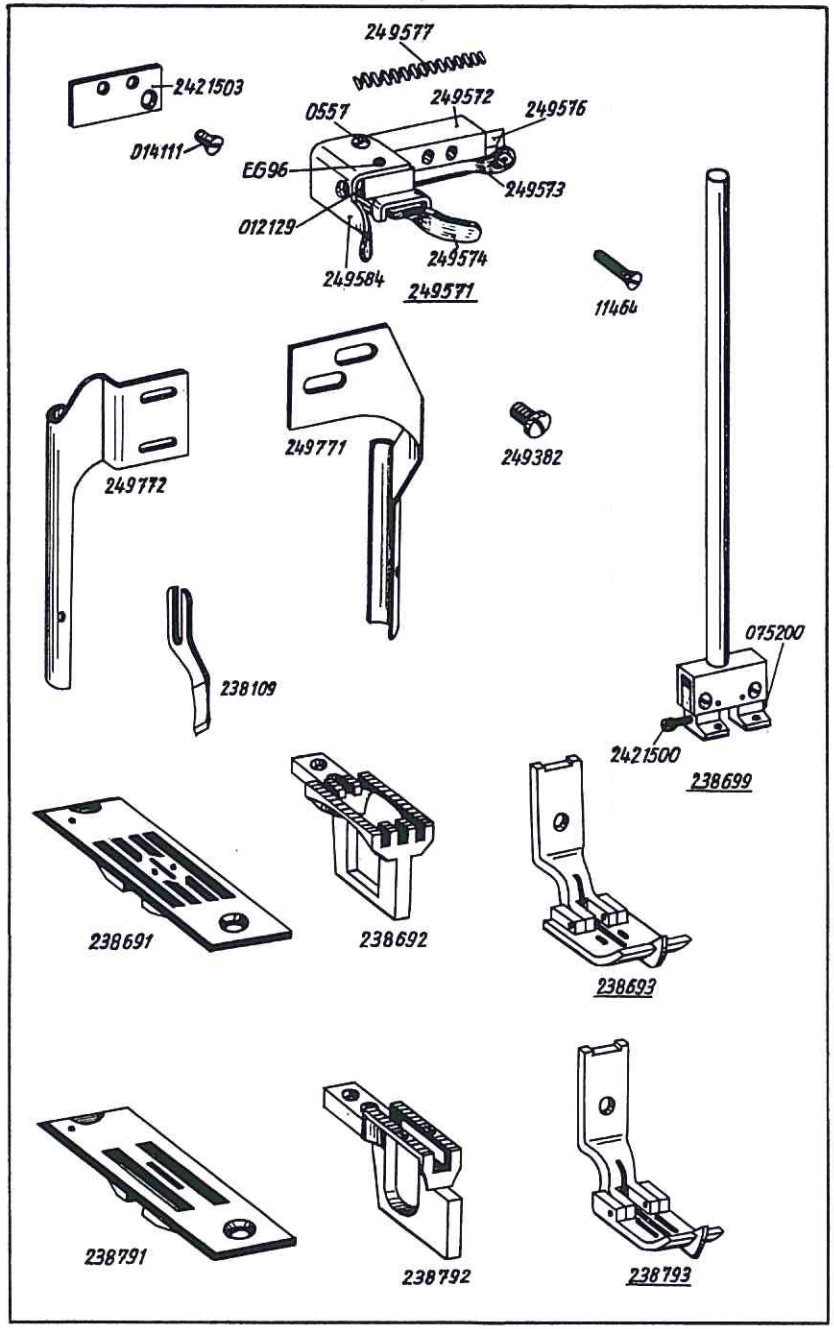

Bestell-Nr.	Benennung	
238771	Stichplatte	$^{3}/_{16}$", beidseitig hochklappbar (o. Abb.)
238772	Transporteur	
238773	Gelenkfuß	
238784	Nadelstange, vollst.	
238741	Stichplatte	$^{9}/_{16}$", beidseitig hochklappbar (o. Abb.)
238742	Transporteur	
238743	Gelenkfuß	
238748	Nadelstange, vollst.	
2421500	Nadel-Bef.-Schraube, rechts, zu 238784 und 238748	
	Einrichtungen mit Nadeltransport	
238791	Stichplatte	$^{9}/_{32}$", links hochklappbar (o. Abb.)
238792	Transporteur	
238793	Gelenkfuß	
238699	Nadelstange, vollst.	
238821	Stichplatte	$^{31}/_{32}$", links hochklappbar (o. Abb.)
238822	Transporteur	
238823	Gelenkfuß	
238828	Nadelstange, vollst.	
238801	Stichplatte	$^{15}/_{32}$", links hochklappbar (o. Abb.)
238802	Transporteur	
238803	Gelenkfuß	
238768	Nadelstange, vollst.	
238811	Stichplatte	$^{1}/_{2}$", links hochklappbar (o. Abb.)
238812	Transporteur	
238813	Gelenkfuß	
238728	Nadelstange, vollst.	

Tafel 16

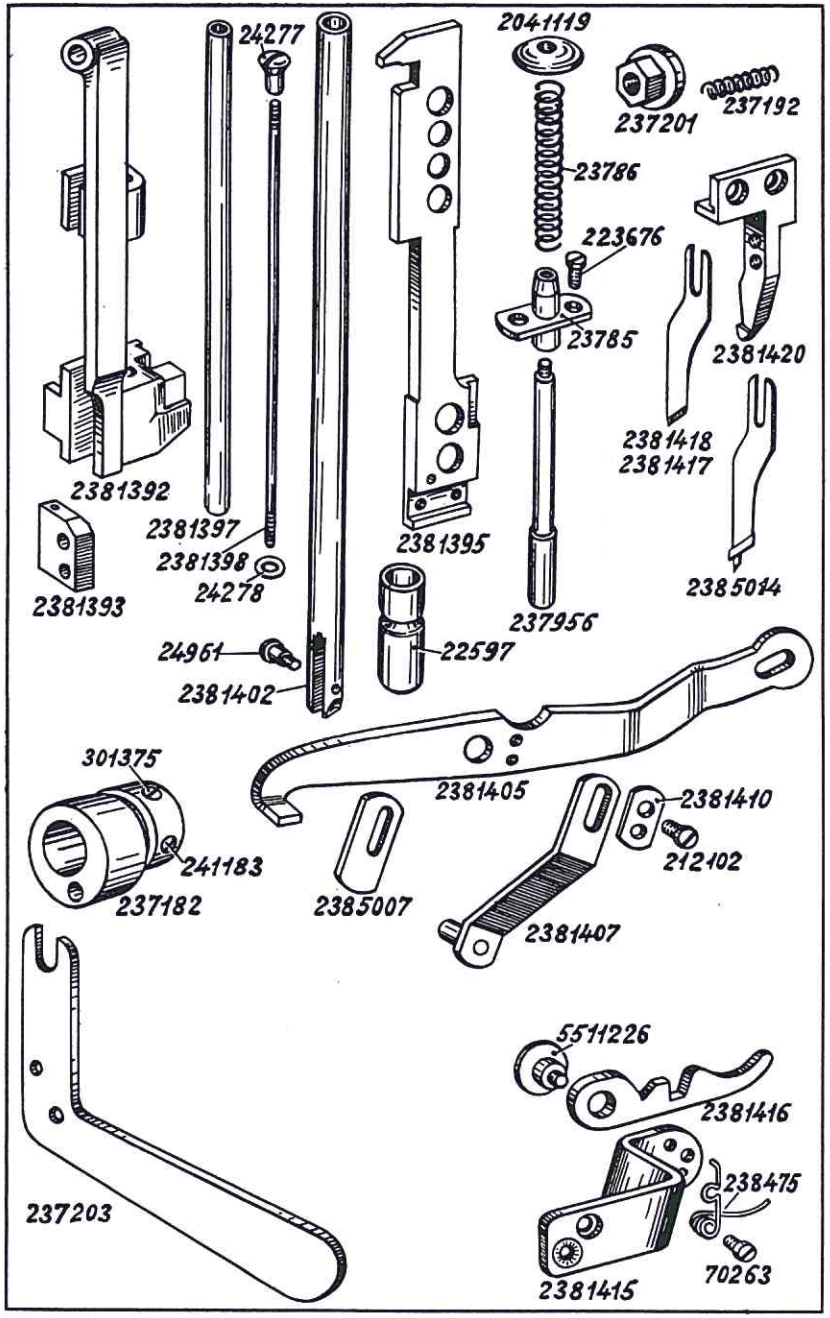

Tafel 16

Bestell-Nr.	Benennung
	Besondere Teile der DÜRKOPP 238 N-105 und 238 N-205
2381392	Nadelstangenkulisse
2381393	Messerstangendeckel, unten
2381395	Messerstange
2381397	Nadelstange
2381398	Verbindungsstange zu 2381393
24277	Mutter zu 2381398
24278	Unterlegscheibe
2381402	Stoffdrückerstange
24961	Fuß-Bef.-Schraube zu 2381402
22597	Führungsbuchse, oben, zu 2381402
2381405	Lüfterhebel
2381407	Schalthebel zu 238 N-105
2385007	Schalthebel für 238 N-205
2381410	Lasche zu 2381407 und 2385007
212102	Bef.-Schraube zu 2381410
2381414	Handeinschaltung für Messer, vollst., best. aus je 1x 2381415, 2381416, 5511226, 238475 und 70263
2381415	Hebelwinkel
2381416	Ausschalthebel
5511226	Ansatzschraube zu 2381415 und 2381416
238475	Feder zu 2381416
70263	Bef.-Schraube zu 238475
2381420	Messerwinkel (Bef.-Schrauben, Lasche und Einrückgriff siehe Tafel 2)
2381417	Messer für 238 N-105 1 mm stark
2381418	Messer für 238 N-105 1,5 mm stark
2385014	Messer für 238 N-205
237955	Einrückbolzen, vollst., best. aus je 1x 237956, 23785, 23786 und 2041119
237956	Einrückbolzen
23785	Führungshülse zu 237956
23786	Druckfeder zu 237956
2041119	Druckknopf zu 237956
223676	Bef.-Schraube zu 237955
237192	Druckfeder zu 237196 (Abb. siehe Tafel 4)
237201	Bundmutter zu 237196 (Abb. siehe Tafel 4)
237203	Ausschalthebel
237181	Exzenter mit Bef.-Schraube auf Oberwelle
241183	Bef.-Schraube, spitz, zu 237181
301375	Bef.-Schraube, flach, zu 237181

Tafel 17

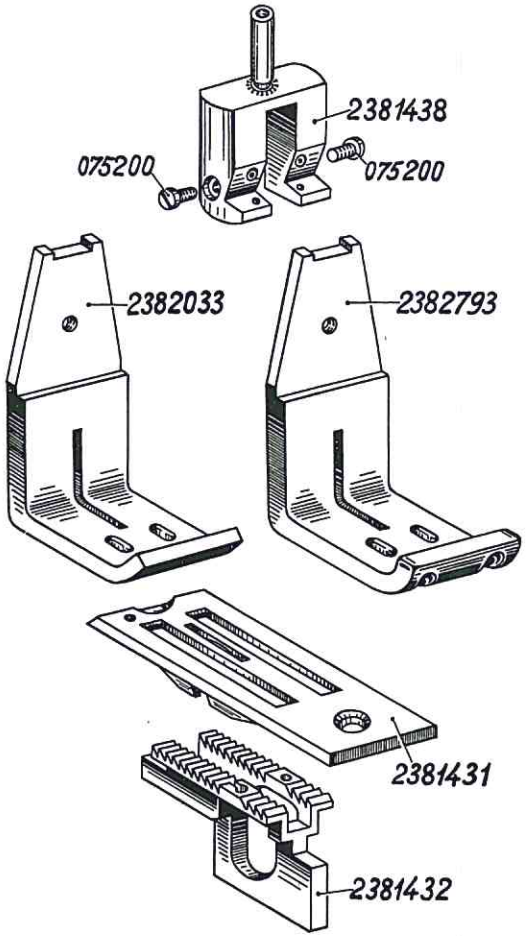

Bestell-Nr.	Benennung	
	Einrichtungen der DURKOPP 238 N-105	
	Einrichtung 13/32" für NB 288 und NB 322	
2381431	Stichplatte	
2381432	Transporteur	
2382033	Fuß	
2381438	Nadelkopf	
075200	Nadel-Bef.-Schraube	
	Hierzu ein Apparat nach NB 288 oder NB 322	
	Einrichtung 15/32" für NB 288 und NB 322	
2381451	Stichplatte	(o. Abb.)
2381452	Transporteur	(o. Abb.)
2382053	Fuß	(o. Abb.)
2381458	Nadelkopf	(o. Abb.)
075200	Nadel-Bef.-Schraube	(o. Abb.)
	Hierzu ein Apparat nach NB 288 oder NB 322	(o. Abb.)
	Einrichtung 1/2" für NB 288 und NB 322	
2381471	Stichplatte	(o. Abb.)
2381472	Transporteur	(o. Abb.)
2382073	Fuß	(o. Abb.)
2381478	Nadelkopf	(o. Abb.)
075200	Nadel-Bef.-Schraube	(o. Abb.)
	Hierzu ein Apparat nach NB 288 oder NB 322	(o. Abb.)
	Einrichtung 13/32" für NB 324	
2381431	Stichplatte	
2381432	Transporteur	
2382793	Fuß	
2381438	Nadelkopf	
075200	Nadel-Bef.-Schraube	
	Hierzu ein Apparat nach NB 324	
	Einrichtung 15/32" für NB 324	
2381451	Stichplatte	(o. Abb.)
2381452	Transporteur	(o. Abb.)
2382413	Fuß	(o. Abb.)
2381458	Nadelkopf	(o. Abb.)
075200	Nadel-Bef.-Schraube	(o. Abb.)
	Hierzu ein Apparat nach NB 324	(o. Abb.)
	Einrichtung 1/2" für NB 324	
2381471	Stichplatte	(o. Abb.)
2381472	Transporteur	(o. Abb.)
2382433	Fuß	(o. Abb.)
2381478	Nadelkopf	(o. Abb.)
075200	Nadel-Bef.-Schraube	(o. Abb.)
	Hierzu ein Apparat nach NB 324	(o. Abb.)

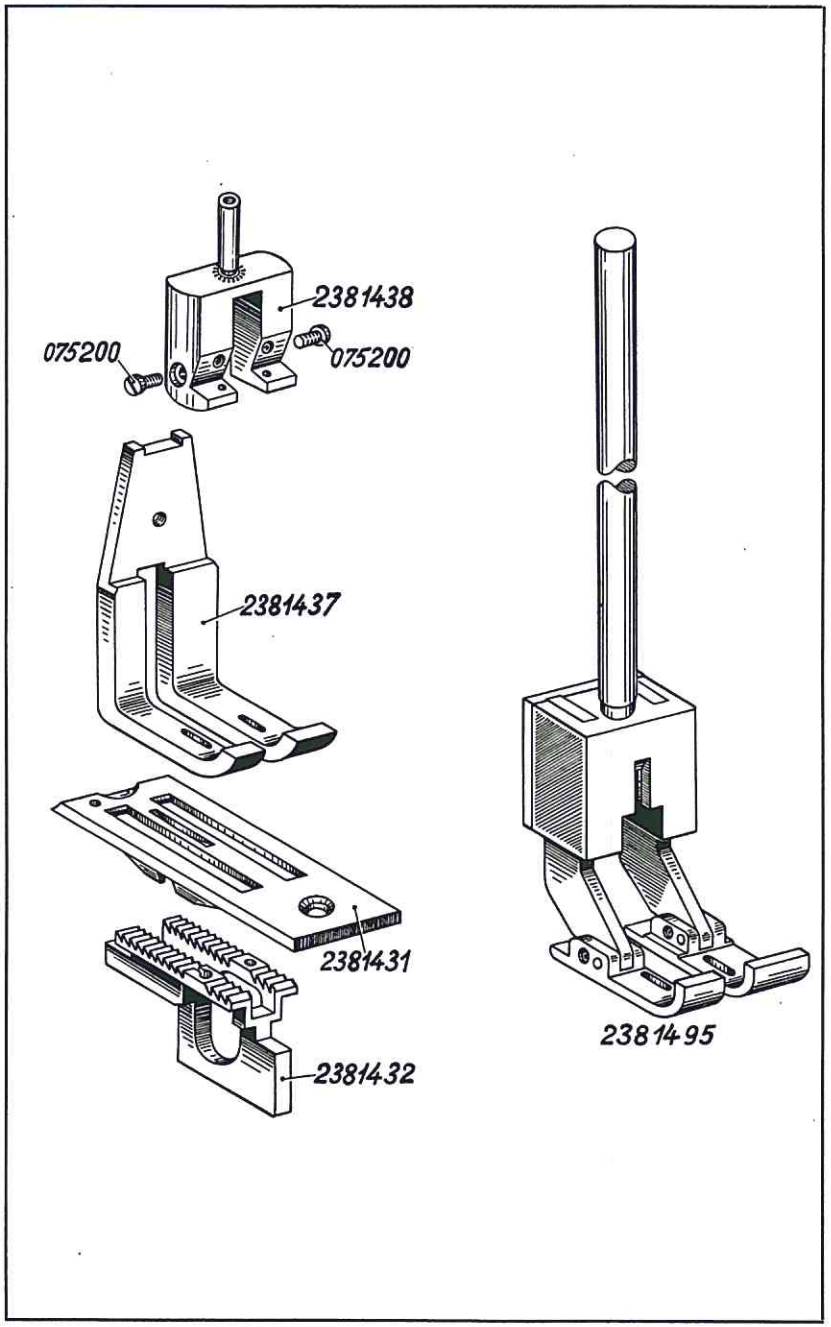

Bestell-Nr.	Benennung	
	Einrichtungen der DÜRKOPP 238 N-105	
	Einrichtung 13/32" für NB 300, NB 317, NB 342 und NB 343	
2381431	Stichplatte	
2381432	Transporteur	
2381437	Fuß	
2381495	Ausgleichsgelenkfuß (auf Wunsch) nur für NB 300 und NB 317	
2381438	Nadelkopf	
075200	Nadel-Bef.-Schraube	
	Hierzu ein Apparat nach obigen NB-Nummern	
	Einrichtung 15/32" für NB 300, NB 317, NB 342 und NB 343	
2381451	Stichplatte	(o. Abb.)
2381452	Transporteur	(o. Abb.)
2381457	Fuß	(o. Abb.)
2381512	Ausgleichsgelenkfuß (auf Wunsch) nur für NB 300 und NB 317	(o. Abb.)
2381458	Nadelkopf	(o. Abb.)
075200	Nadel-Bef.-Schraube	(o. Abb.)
	Hierzu ein Apparat nach obigen NB-Nummern	(o. Abb.)
	Einrichtung 1/2" für NB 300, NB 317, NB 342 und NB 343	
2381471	Stichplatte	(o. Abb.)
2381472	Transporteur	(o. Abb.)
2381477	Fuß	(o. Abb.)
2381522	Ausgleichsgelenkfuß (auf Wunsch) nur für NB 300 und NB 317	(o. Abb.)
2381478	Nadelkopf	(o. Abb.)
075200	Nadel-Bef.-Schraube	(o. Abb.)
	Hierzu ein Apparat nach obigen NB-Nummern	(o. Abb.)

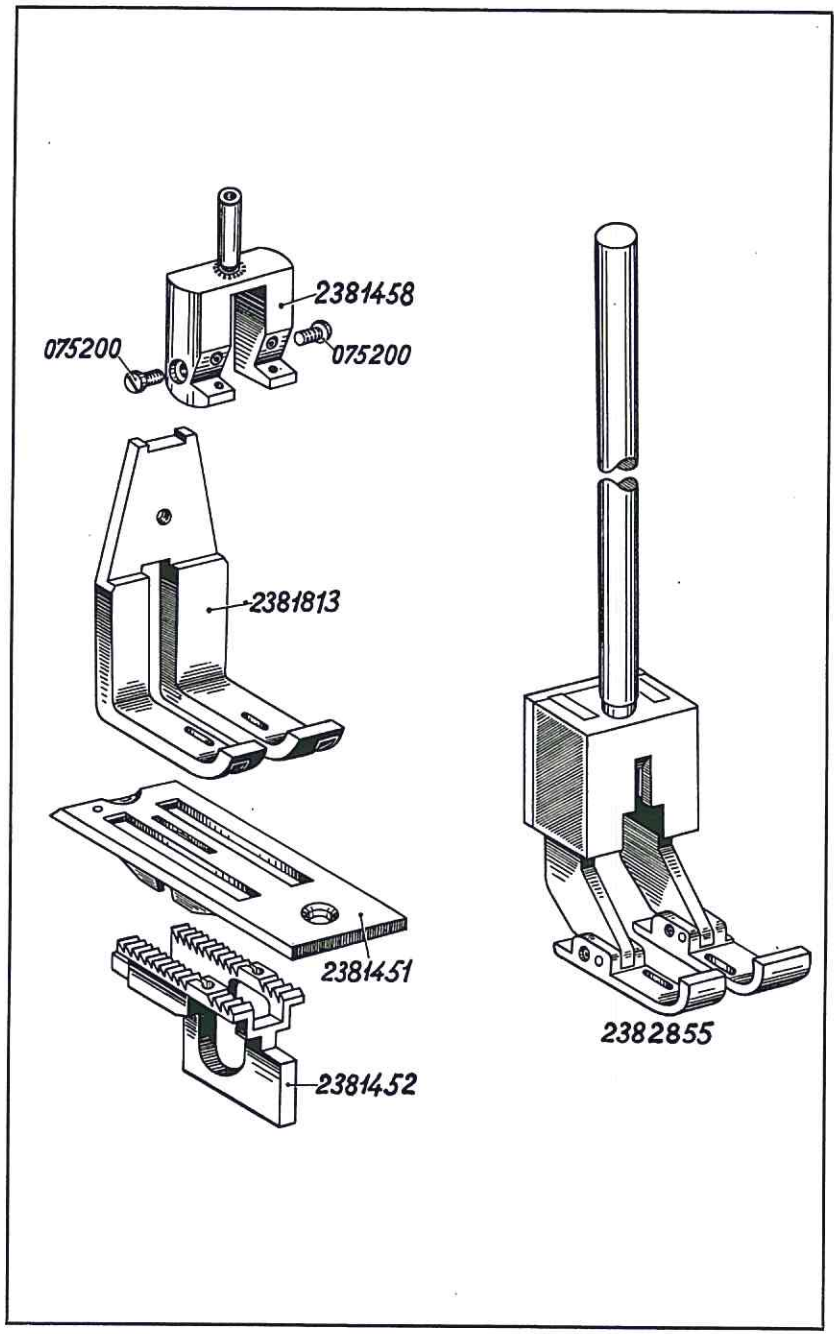

Bestell-Nr.	Benennung
	Einrichtungen der DÜRKOPP 238 N-105
	Einrichtung $^{15}/_{32}$" für NB 333, NB 335 und NB 336
2381451	Stichplatte
2381452	Transporteur
2382855	Ausgleichsgelenkfuß
2381458	Nadelkopf
075200	Nadel-Bef.-Schraube
	Hierzu ein Apparat nach obigen NB-Nummern
	Einrichtung $^{1}/_{2}$" für NB 333, NB 335 und NB 336
2381471	Stichplatte (o. Abb.)
2381472	Transporteur (o. Abb.)
2382873	Ausgleichsgelenkfuß (o. Abb.)
2381478	Nadelkopf (o. Abb.)
075200	Nadel-Bef.-Schraube (o. Abb.)
	Hierzu ein Apparat nach obigen NB-Nummern (o. Abb.)
	Einrichtung $^{15}/_{32}$" für NB 320
2381451	Stichplatte
2381452	Transporteur
2381813	Fuß
2381458	Nadelkopf
075200	Nadel-Bef.-Schraube
	Hierzu ein Apparat nach NB 320
	Einrichtung $^{1}/_{2}$" für NB 320
2381471	Stichplatte (o. Abb.)
2381472	Transporteur (o. Abb.)
2381833	Fuß (o. Abb.)
2381478	Nadelkopf (o. Abb.)
075200	Nadel-Bef.-Schraube (o. Abb.)
	Hierzu ein Apparat nach NB 320 (o. Abb.)
	Einrichtung $^{91}/_{32}$" für NB 320
2381841	Stichplatte (o. Abb.)
2381842	Transporteur (o. Abb.)
2381843	Fuß (o. Abb.)
2381844	Nadelkopf (o. Abb.)
075200	Nadel-Bef.-Schraube (o. Abb.)
	Hierzu ein Apparat nach NB 320 (o. Abb.)

Tafel 20

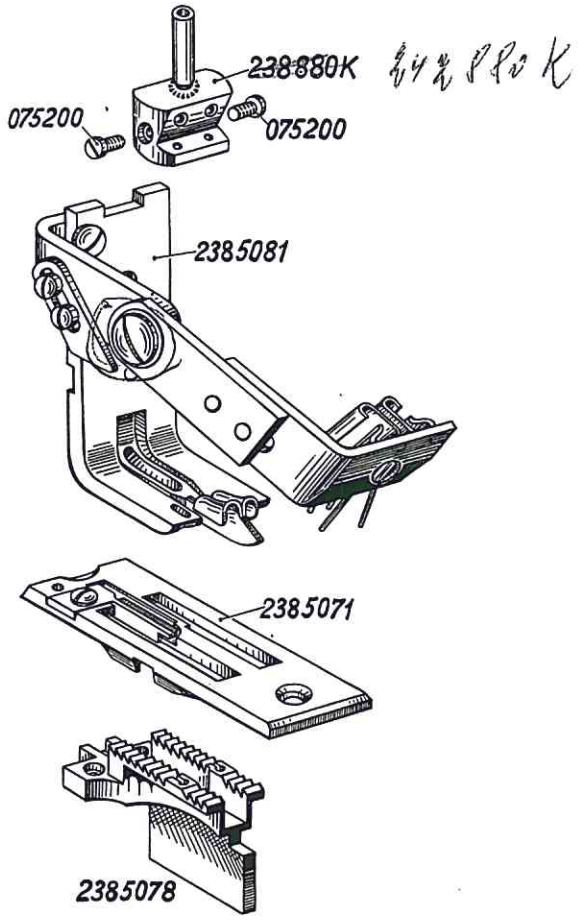

Bestell-Nr.	Benennung
	Einrichtungen der DÜRKOPP 238 N-205
	Einrichtung $^{5}/_{16}$" für NB 316
2385071	Stichplatte mit Untermesser
2385073	Untermesser zu 2385071
2385076	Bef.-Schraube zu 2385073
2385078	Transporteur
2385081	Fuß
242880 K	Nadelkopf
075200	Nadel-Bef.-Schraube
	Hierzu ein Apparat nach NB 316

Tafel 21

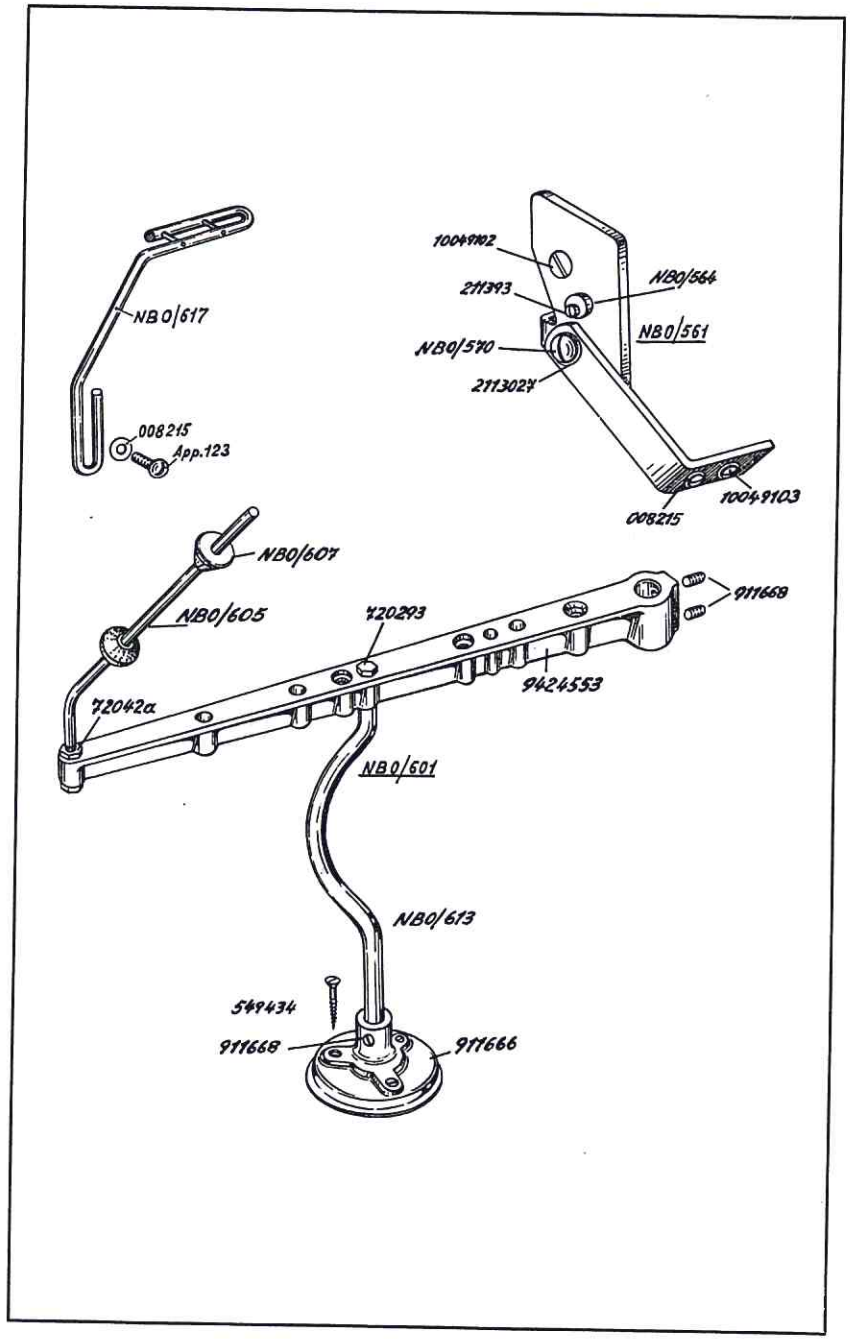

Tafel 21

Best.-Nr.	Benennung
NB 0/561	Schwenkarm für Apparate
10049102	Bef.-Schraube zu NB 0/561
NB 0/564	Exzenterscheibe zu NB 0/561
211393	Bef.-Schraube zu NB 0/564
NB 0/570	Ansatzschraube
2113027	Federscheibe zu NB 0/570
10049103	App.-Bef.-Schraube
008215	Unterlegscheibe zu 10049103
NB 0/601	Bandrollenhalter, vollst.
9424553	Bandrollenhalterarm mit Bef.-Schrauben
911668	Bef.-Schraube zu 9424553
NB 0/605	Stange
72042 a	Mutter zu NB 0/605
NB 0/607	Haltekonus auf NB 0/605
911666	Fuß mit Bef.-Schraube
911668	Bef.-Schraube zu 911666
NB 0/613	Stütze
720293	Schraube zu NB 0/613
549434	Bef.-Schraube zu NB 0/601
NB 0/617	Bügel an Armkopf
App. 123	Bef.-Schraube
008215	Unterlegscheibe zu App. 123

Tafel 22

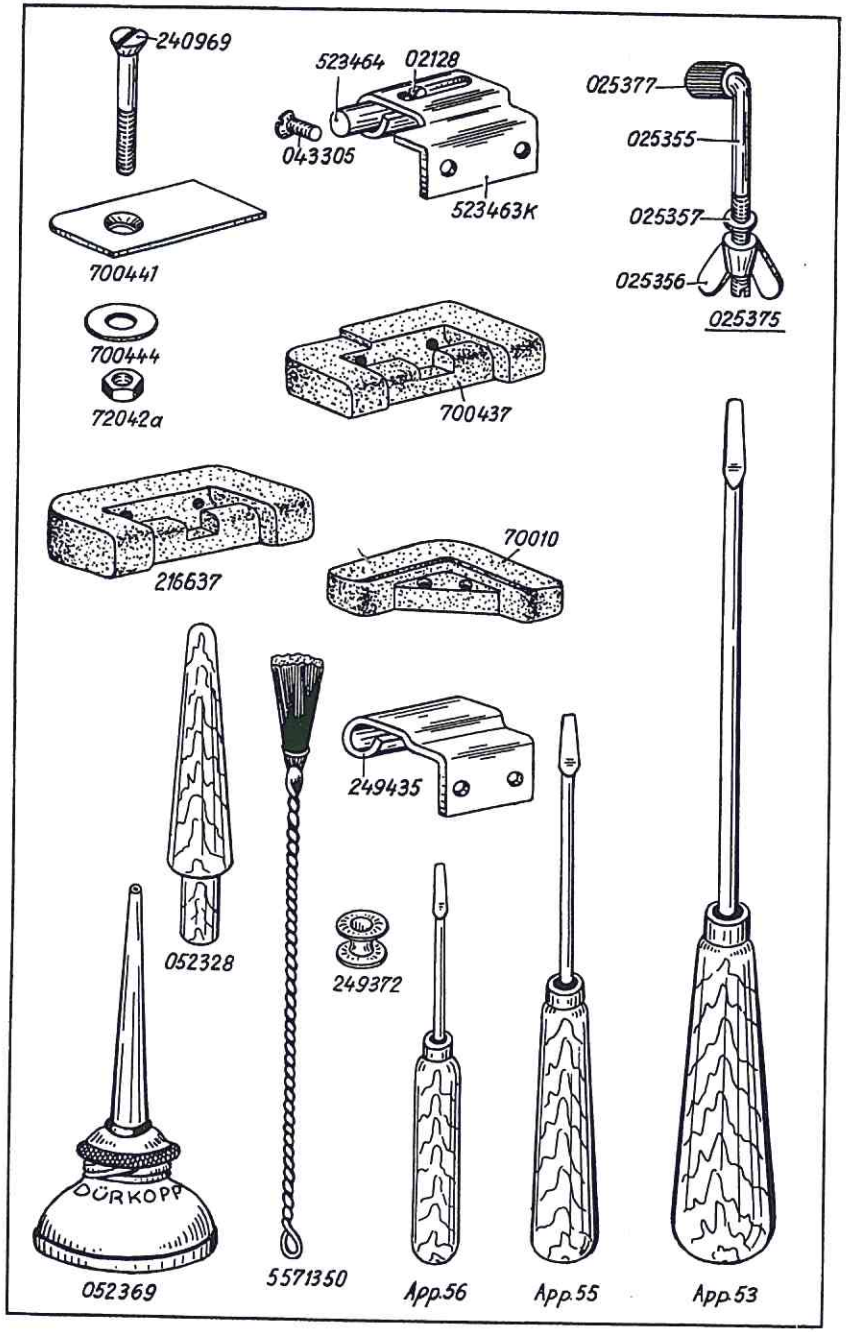

Bestell-Nr.	Benennung	237	238
	Beipack		
249435	Scharnier-Oberteil, links	x	
523463 K	Scharnier-Oberteil, rechts, mit Stellbolzen und Schraube	x	x
523464	Stellbolzen zu 523463 K	x	x
02128	Bef.-Schraube zu 523464	x	x
043305	Bef.-Schraube zu 249435 und 523463 K	x	x
216637	Scharnier-Unterteil, links, zu 249435	x	x
700437	Scharnier-Unterteil, rechts	x	x
700441	Halteblech zu 700437 auf Tischplatte	x	x
240969	Bef.-Schraube zu 700441	x	x
72042 a	Mutter zu 240969	x	x
700444	Unterlegscheibe zu 70042 a	x	x
70010	Gummiecke	x	x
052328	Holzstütze	x	x
025375	Maschinen-Bef.-Schraube mit Flügelmutter, Scheibe und Gummihülse	x	x
025355	Winkelschraube	x	x
025356	Flügelmutter zu 025375	x	x
025357	Unterlegscheibe zu 025356	x	x
025377	Gummihülse zu 025375	x	x
249372	Spule für zweiteiliges Spulengehäuse	x	x
249378	Spule für einteiliges Spulengehäuse (o. Abb.)	x	
052369	Ölkanne	x	x
5571350	Drahtpinsel	x	x
App. 52	großer Schraubenzieher (o. Abb.)	x	x
App. 53	Stichplattenschraubenzieher	x	x
App. 55	Nadelschraubenzieher	x	x
App. 56	Schiffchenschraubenzieher	x	x

Tafel 23

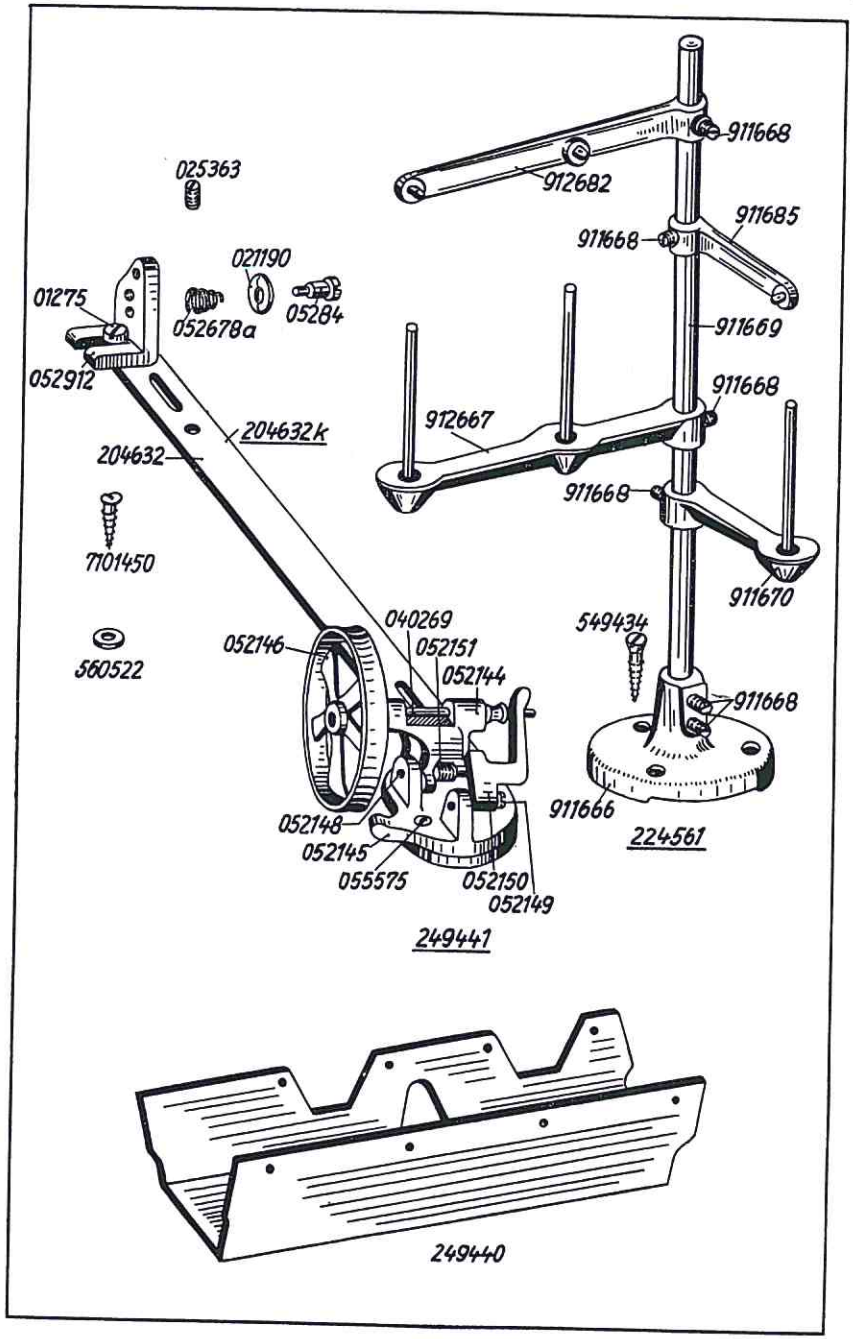

Tafel 23

Bestell-Nr.	Benennung	237	238
	Beipack		
213731	Garnständer, vollst. (o. Abb.), best. aus je 1x 911666, 911669, 912667 und 912682	x	
911666	Garnständerfuß mit Bef.-Schraube	x	x
911668	Bef.-Schraube zu 911669 in 911666	x	x
911669	Garnständerstange	x	x
912667	Garnrollenhalter mit Bef.-Schraube	x	x
912682	Fadenführung mit Bef.-Schraube	x	x
911668	Bef.-Schraube zu 912667 und 912682	x	x
	Garnständer für DÜRKOPP 238 (Zwei-Nadel-Maschine)		
224561	Garnständer, vollst., best. aus je 1x 911666, 911669, 911671, 912667, 911685 und 912682		x
911670	Garnrollenhalter mit Bef.-Schraube		x
911685	Fadenführung mit Bef.-Schraube		x
911668	Bef.-Schraube zu 911671 und 911685		x
549434	Bef.-Schraube zu 213731 und 224561	x	x
249440	Ölblech	x	x
249441	Spuler mit Grundplatte	x	x
249450	Spuler, vollst., best. aus je 1x 052145, 052144, 052148, 052151, 052150, 052149, 052146 und 040269	x	x
052145	Spuler-Unterteil	x	x
052144	Spuler-Oberteil	x	x
052148	Stiftschraube zu 052144	x	x
052151	Feder zu 052144	x	x
052150	Klappe zu 051144	x	x
052149	Spulerklappenschraube zu 052150	x	x
052146	Spulerrad	x	x
040269	Spulerspindel	x	x
204632 K	Spulergrundplatte, vollst., best. aus je 1x 204632, 01275, 025363, 204637 und 3x 055575	x	x
204632	Spulergrundplatte	x	x
055575	Bef.-Schraube zu 249450 in 204632 K	x	x
204637	Spulerspannungsbock, vollst., best. aus je 1x 052912, 05284, 052678 a und 2x 021190	x	x
052912	Spulerspannungsbock zu 204632 K	x	x
021190	Spannungsscheibe zu 052912	x	x
052678 a	Spannungsfeder zu 021190	x	x
05284	Schraube zu 052912 und 021190	x	x
01275	Bef.-Schraube zu 052912 in 204632 K	x	x
025363	Führungsschraube zu 052912 in 204732 K	x	x
7101450	Bef.-Schraube zu 249441	x	x
560522	Unterlegscheibe zu 7101450	x	x

Tafel 24

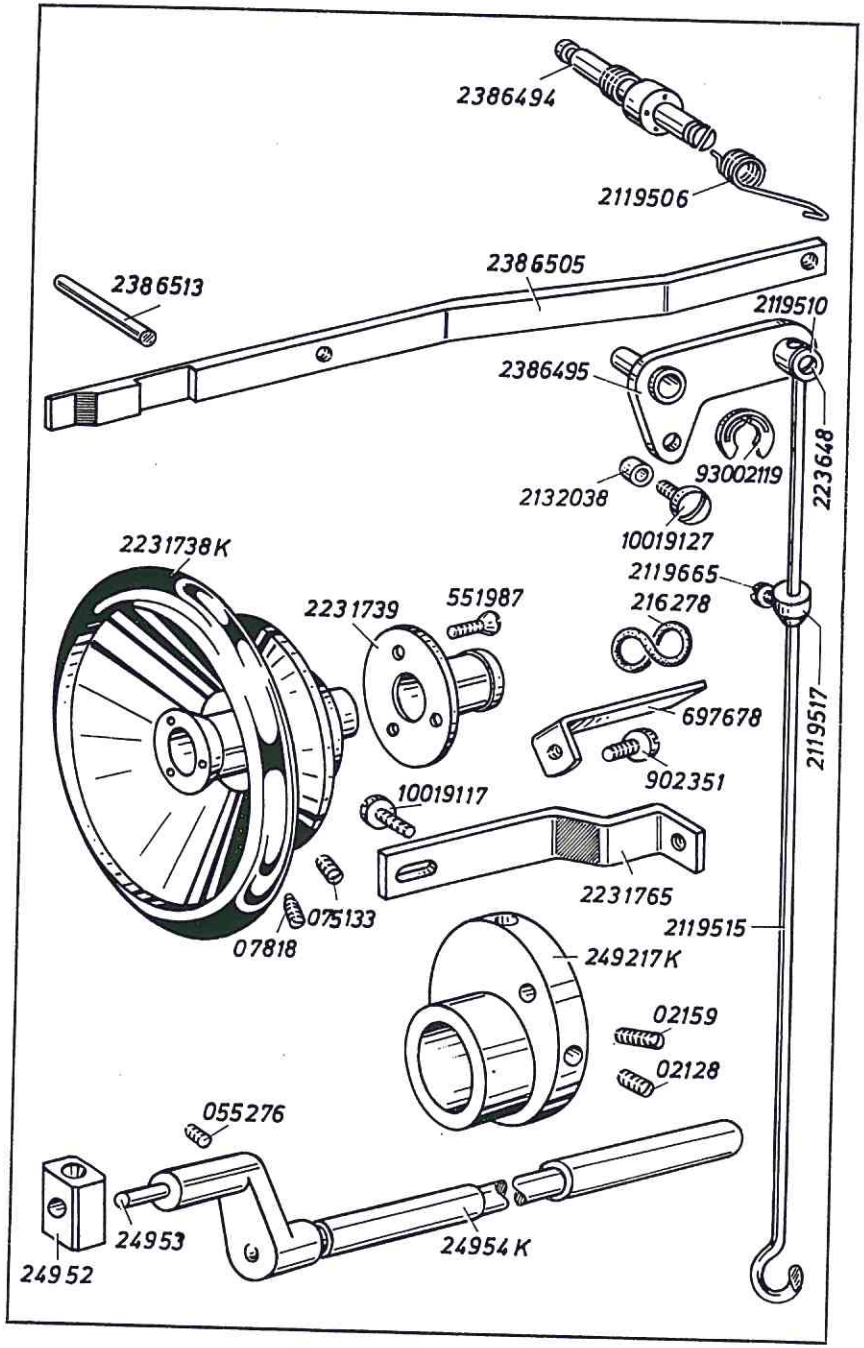

Bestell-Nr.	Benennung
	Besondere Teile der DÜRKOPP 238 N-13105, -13205
2231738 K	Handrad mit Bef.-Schrauben
075133	Bef.-Schraube zu 2231738 K
07818	Bef.-Schraube zu 2231738 K
2231739	Flansch zu 2231738 K
551987	Bef.-Schraube zu 2231739
697678	Anschlag für Synchronisator
216278	Rundschnurring zu 697678
902351	Bef.-Schraube zu 697678
2231765	Bef.-Winkel
10019117	Bef.-Schraube zu 2231765
2386495	Übertragungshebel mit Buchse
2382038	Distanzbuchse zu 2386495 auf 10019127
2119510	Klemmbolzen zu 2386495
223648	Bef.-Schraube zu 2119510
2386494	Aufnahmebolzen in Arm
2119506	Drehfeder auf 2386494
930002119	Wellensicherung, je 1x 2119510 und 2386494
2119515	Zugdraht
2119517	Stellring mit Bef.-Schraube
2119665	Bef.-Schraube zu 2119517
2386505	Auslösestange
10019127	Bef.-Schraube zu 2386505
2386513	Anlagestift zu 2386505
249217 K	Schubexzenter mit Bef.-Schrauben
02159	Bef.-Schraube zu 249217 K
02128	Bef.-Schraube zu 249217 K
24954 K	Nadeltransportwelle mit Gleitstein, Bolzen und Bef.-Schraube
24952	Gleitstein
24953	Bolzen zu 24954 K
055276	Bef.-Schraube zu 24954 K

Tafel 25

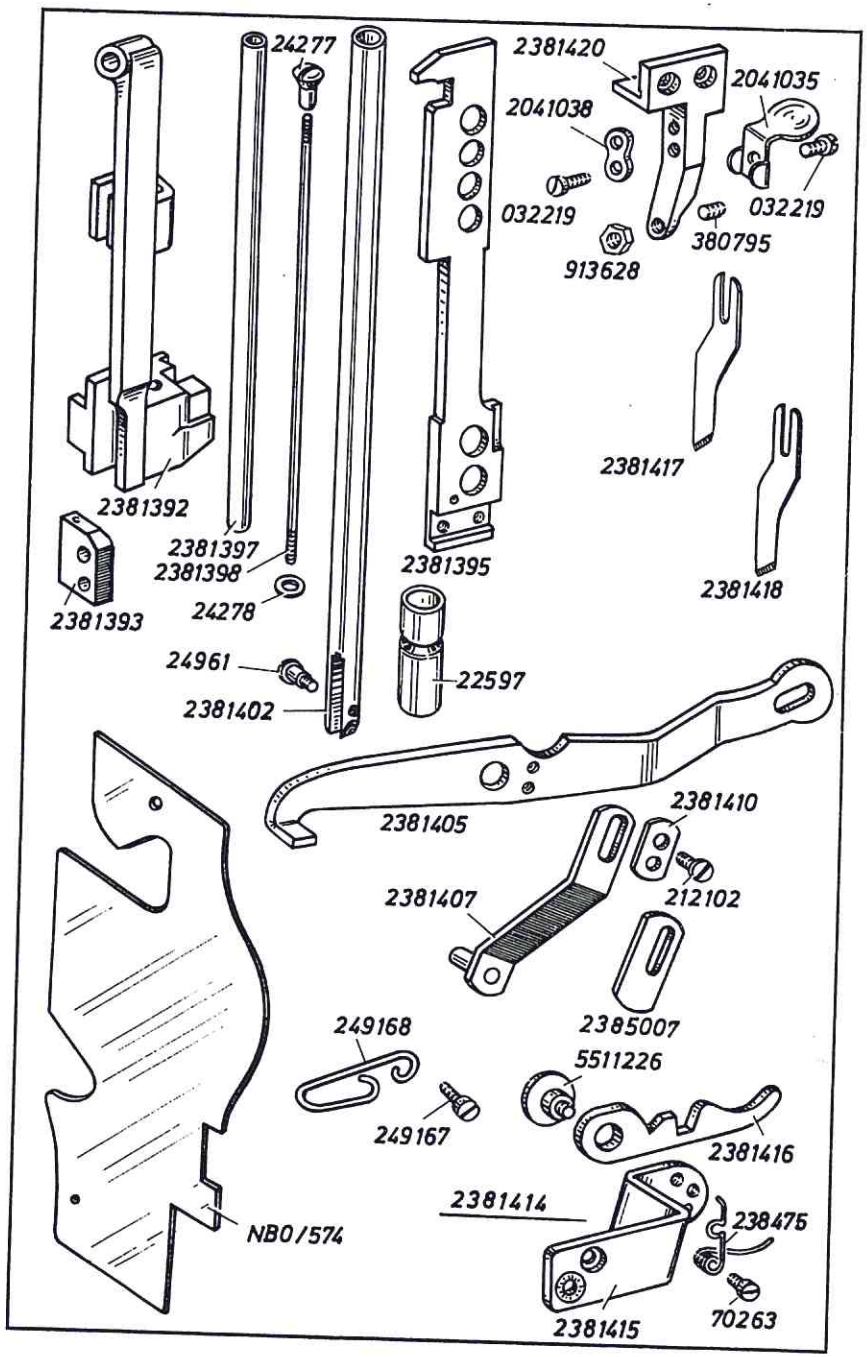

Bestell-Nr.	Benennung
	Besondere Teile der DÜRKOPP 238 N-13105, -13205
2381392	Nadelstangenkulisse
2381393	Messerstangendeckel, unten
2381395	Messerstange
2381397	Nadelstange
2381398	Verbindungsstange zu 2381393
24277	Mutter zu 2381398
24278	Scheibe zu 2381397
2381402	Stoffdrückerstange
24961	Füßchen-Bef.-Schraube zu 2381402
22597	Führungsbuchse, oben, zu 2381402
2381405	Lüfterhebel
2381407	Schalthebel für **238 N-13105**
2385007	Schalthebel für **238 N-13205**
2381410	Lasche zu 2381407 und 2385007
212102	Bef.-Schraube zu 2381410
2381414	Handeinschaltung für Messer, vollst., best. aus je 1x 2381415, 1381416, 5511226, 238475 und 70263
2381415	Hebelwinkel
2381416	Ausschalthebel
5511226	Ansatzschraube zu 2381415 und 2381416
238475	Feder zu 2381416
70263	Bef.-Schraube zu 238475
2381419	Messerwinkel, vollst., best. aus je 2381420, 2041035, 032219, 380795, 913628, 2041038 und 2x 032219
2381420	Messerwinkel
380795	Stellschraube für Messer
913628	Mutter zu 380795
2041035	Einrückgriff zu 2381420
032219	Bef.-Schraube zu 2041035
2041038	Decklasche an 2381420
032219	Bef.-Schraube zu 2041038
2381417	Messer für **238 N-13105,** 1 mm stark
2381418	Messer für **238 N-13105,** 1,5 mm stark
249168	Fadenführungshaken, Mitte, am Armkopf
249167	Bef.-Schraube zu 249168
NB 0/574	Kopfdeckel

Tafel 26

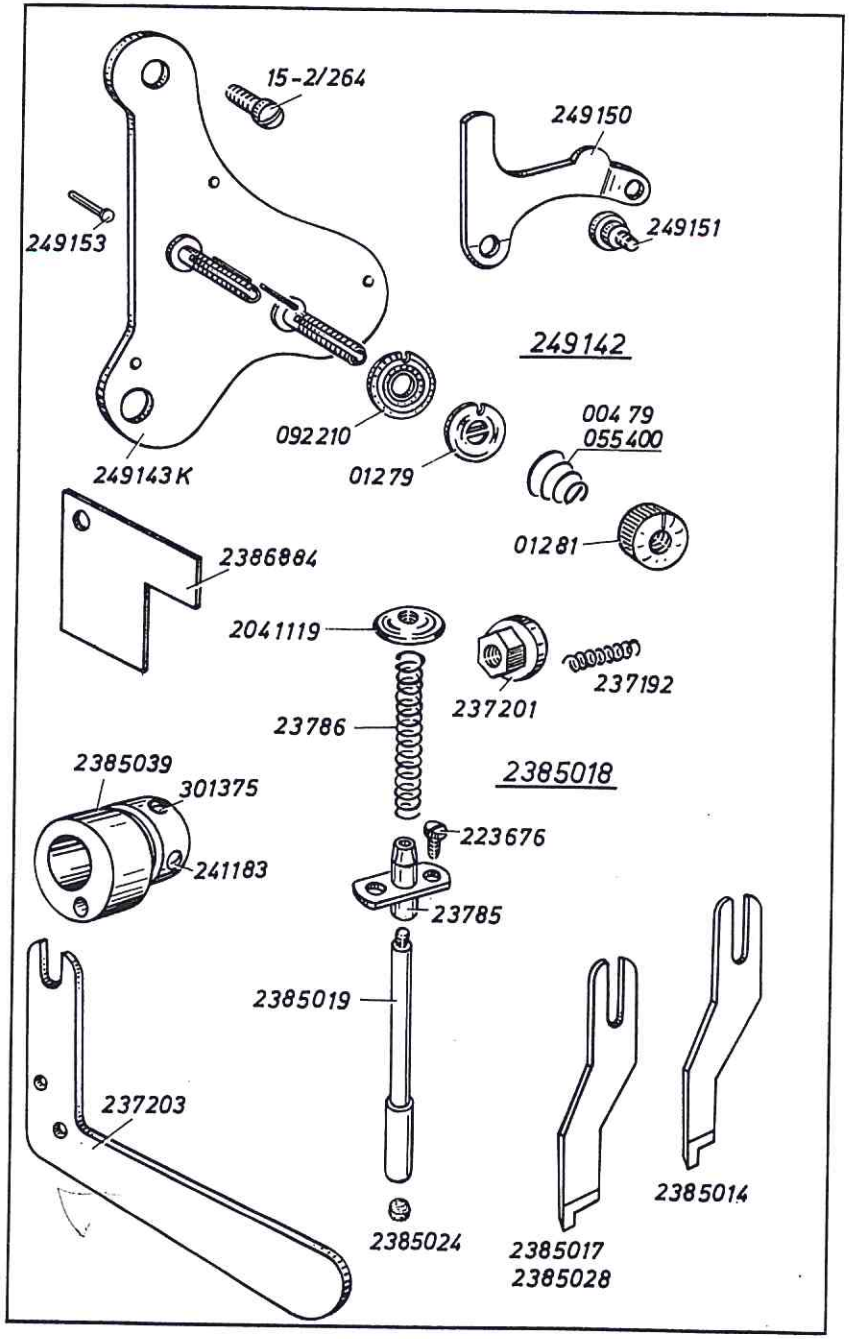

Bestell-Nr.	Benennung
	Besondere Teile der DÜRKOPP 238 N-13105, -13205
249142	Fadenspannung am Arm, vollst., best. aus je 1x 249143 K, 249150 und 2x 01279, 00479 bzw. 055400, 249151, 249153 und 4x 092210
249143 K	Halteblech für Fadenspannung mit Spannungsachsen und Arretierstiften
249150	Spannungsauslöseblech zu 249143 K
249151	Bef.-Schraube zu 249150
249153	Auslösestift zu 249143 K
092210	Spannungsscheibe zu 249143 K
01279	Stegscheibe zu 249143 K
00479	Spannungsregulierfeder, schwach, zu 249143 K
055400	Spannungsregulierfeder, stark, zu 249143 K
01281	Reguliermutter zu 249143 K
15-2/264	Bef.-Schraube zu 249143 K
2385018	Einrückbolzen, vollst., best. aus je 1x 2385019, 23785, 23786, 2041119 und 2385024
2385019	Einrückbolzen
223676	Bef.-Schraube zu 2385019
2385024	Pufferscheibe zu 2385019
23785	Führungshülse
23786	Druckfeder
2041119	Druckknopf auf 2385019
237192	Druckfeder zu 237196 (Abb. siehe Tafel 4)
237201	Bundmutter zu 237196 (Abb. siehe Tafel 4)
237203	Ausschalthebel für 238 N-13205
2385039	Exzenter mit Bef.-Schraube auf Oberwelle
301375	Bef.-Schraube, flach, zu 2385039
241183	Bef.-Schraube, spitz, zu 2385039
2385028	Obermesser für 238 N-13205
2385017	Obermesser für 238 N-13205
2385014	Obermesser für 238 N-13205, nur für NB 316
2386884	Einstellehre für Synchronisator

Tafel 27

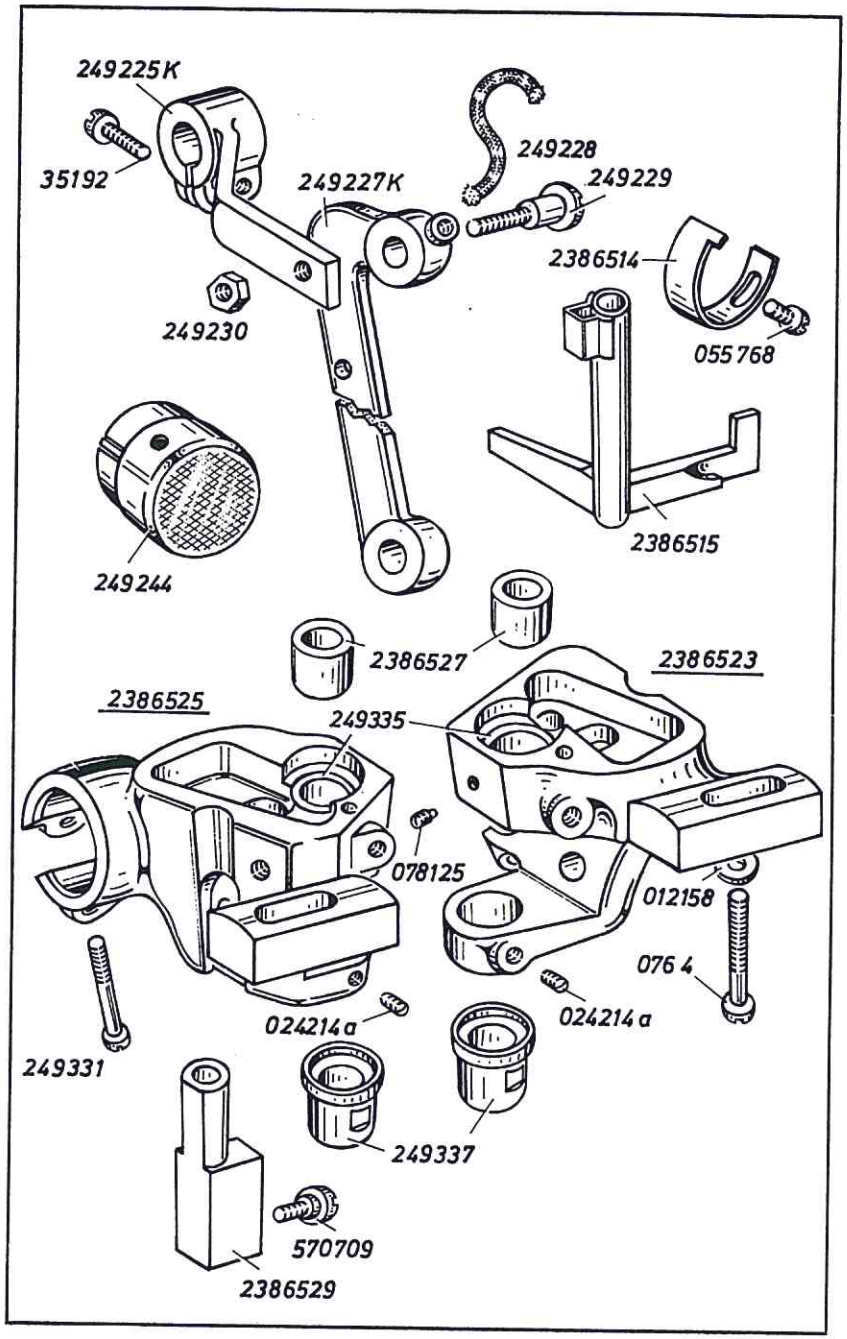

Bestell-Nr.	Benennung
	Besondere Teile der DURKOPP 238 N-13105, -13205
249225 K	Nadeltransportwellenhebel mit Klemmschraube
35192	Klemmschraube zu 249225 K
249227 K	Nadeltransportstange mit 249228, 249229 und 249230
249228	Öldocht zu 249227 K
249229	Lagerschraube zu 249227 K
249230	Mutter zu 249229
249244	Schutzkappe
2386514	Regulierblech zu Fadenspannung
055768	Bef.-Schraube zu 2386514
2386515	Lüfterwinkel
2386523	Greiferbock, rechts, mit 2386524, 2386527, 2386529, 570709, 249331, 078125, 249337 und 024214 a
2386525	Greiferbock, links, mit 2386526, 2386527, 2386529, 570709, 249331, 078125, 249337 und 024214 a
2386527	Buchse zu 2386523 und 2386525
2386529	Lager zu 2386523 und 2386525
570709	Bef.-Schraube zu 2386529
249331	Klemmschraube zu 2386523 und 2386525
249335	Greiferlagerbuchse, oben, zu 2386523 und 2386525
078125	Druckschraube zu 249335
249337	Greiferlagerhülse, unten, zu 2386523 und 2386525
024214 a	Stellschraube zu 249337
0764	Bef.-Schraube zu 2386523 und 2386525
012158	Unterlegscheibe zu 0764

Tafel 28

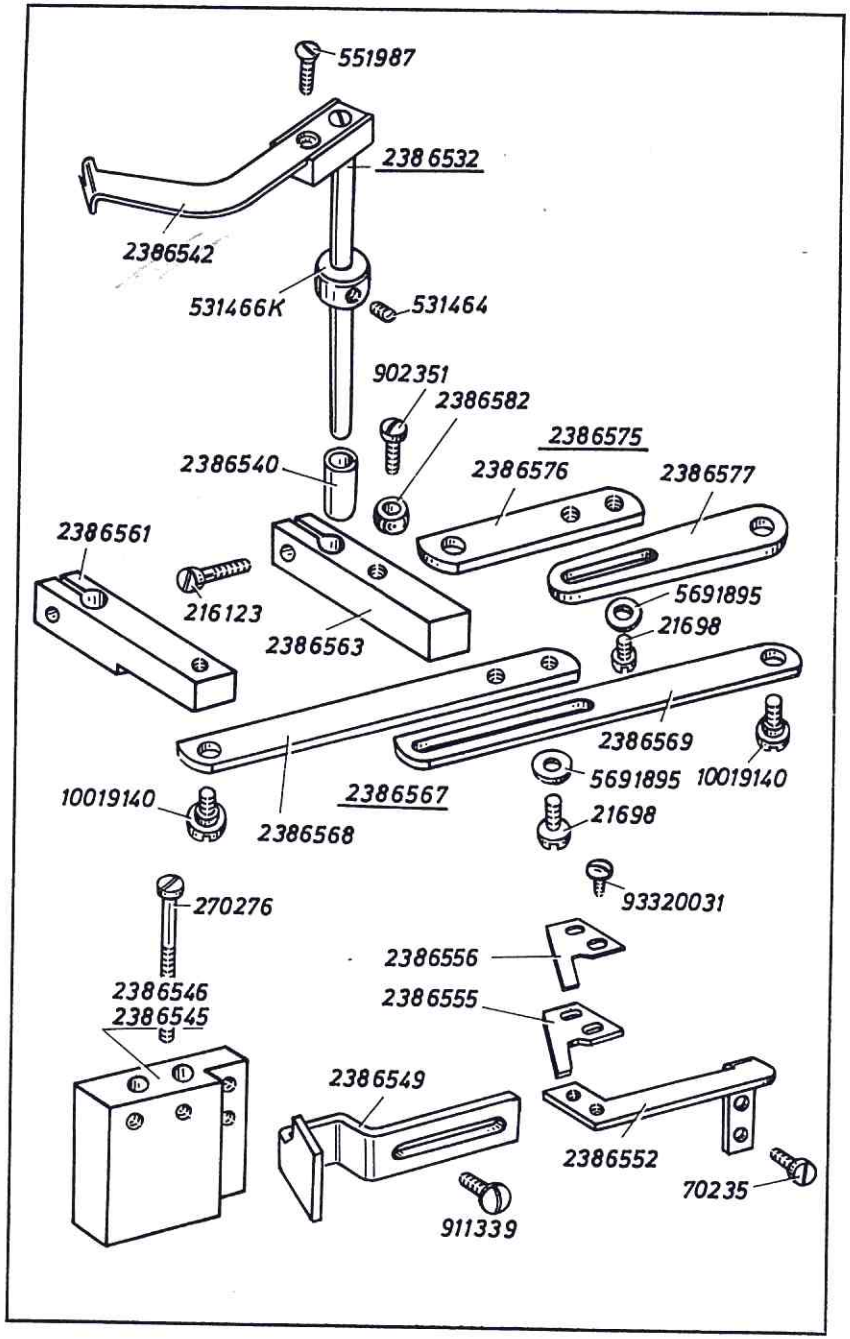

Best.-Nr.	Benennung
	Besondere Teile der DÜRKOPP 238 N-13105, -13205
2386532	Aufnahme in 2386529 (Tafel 27)
531466 K	Stellring mit Bef.-Schraube auf 2386532
531464	Bef.-Schraube zu 531466 K
2386542	Fadenfänger zu 2386532
551987	Bef.-Schraube zu 2386542
2386563	Klemmkloben, rechts, mit Bef.-Schraube
2386561	Klemmkloben, links, mit Bef.-Schraube
216123	Klemmschraube zu 2386563 und 2386561
2386540	Distanzbuchse auf 2386532 in 2386563
2386567	Verbindungslasche, vollst., best. aus je 1x 2386568, 2386569 und 2x 21698, 5691895
2386568	Lasche, links
2386569	Lasche, rechts
21698	Bef.-Schraube zu 2386568 und 2386569
5691895	Unterlegscheibe zu 21698
10019140	Bef.-Schraube zu 2386567
2386575	Lasche, vollst., best. aus je 1x 2386576, 2386577 und 2x 21698, 5691895
2386576	Lasche, links
2386577	Lasche, rechts
21698	Bef.-Schraube zu 2386575
5691895	Unterlegscheibe
902351	Bef.-Schraube zu 2386576
2386582	Kugelrolle auf 902351
2386545	Lagerbock, rechts, an 2386524 (Tafel 27)
2386546	Lagerbock, links, an 2386526 (Tafel 27)
270276	Bef.-Schraube zu 2386545 und 2386546
2386549	Messer auf 2386546 und 2386545
911339	Bef.-Schraube zu 2386549
2386552	Winkel an 2386545 und 2386546
70235	Bef.-Schraube zu 2386552
2386555	Gegenblech auf 2386552
2386556	Federblech zu 2386555
93320031	Bef.-Schraube zu 2386555 und 2386556

Tafel 29

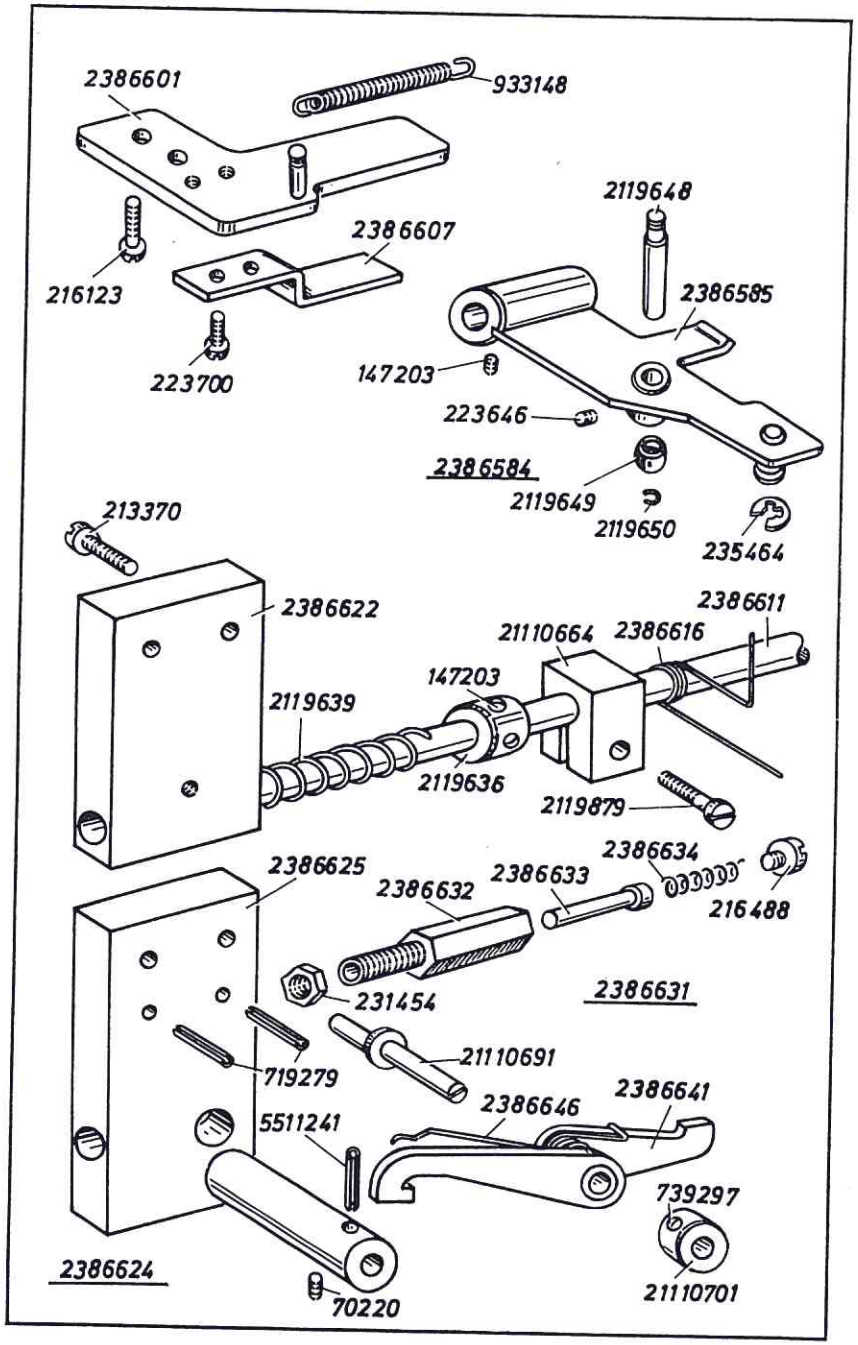

Bestell-Nr.	Benennung
	Besondere Teile der DÜRKOPP 238 N-13105, -13205
2386584	Schaltblech mit Rollenbolzen, vollst., best. aus je 2386585, 235464, 2119648, 2119649, 2119650, 223646 und 2x 147203
2386585	Schaltblech
235464	Wellensicherung auf 2386585
2119647	Rollenbolzen mit Rolle und Federring (o. Abb.)
2119648	Rollenbolzen in 2386585
2119649	Rolle zu 2119648
2119650	Federring zu 2119649
223646	Bef.-Schraube zu 2119647
147203	Bef.-Schraube zu 2386585
2386601	Platte mit Federbolzen
216123	Bef.-Schraube zu 2386601
933148	Zugfeder an 2386601
2386607	Führungswinkel an 2386601
223700	Bef.-Schraube zu 2386607
2386611	Welle
21110664	Kloben mit Bef.-Schraube auf 2386611
2119879	Bef.-Schraube zu 21110664
2386616	Drehfeder auf 2386611
2119639	Druckfeder auf 2386611
2119636	Stellring mit Bef.-Schrauben
147203	Bef.-Schraube zu 2119636
2386622	Führungsbock an Fundamentplatte zu 2386611
213370	Bef.-Schraube zu 2386622 und 2386625
2386624	Aufnahmeplatte mit Stift und Schrauben, vollst., best. aus je 1x 2386625, 2386631
2386625	Aufnahmeplatte mit Aufnahmebolzen
2386631	Stellbolzen, vollst., best. aus je 1x 2386632, 2386633, 2386634, 216488 und 231454
2386632	Stellbolzen
2386633	Stift in 2386632
2386634	Druckfeder in 2386632
216488	Schlußschraube in 2386632
231454	Mutter zu 2386632
719279	Spannhülse zu 2386625
5511241	Spannhülse zu 2386625
21110691	Exzenterbolzen zu 2386625
70220	Bef.-Schraube zu 21110691
2386641	Hebel
2386646	Drehfeder zu 2386641
21110701	Stellring mit Bef.-Schraube
739297	Bef.-Schraube zu 21110701

Tafel 30

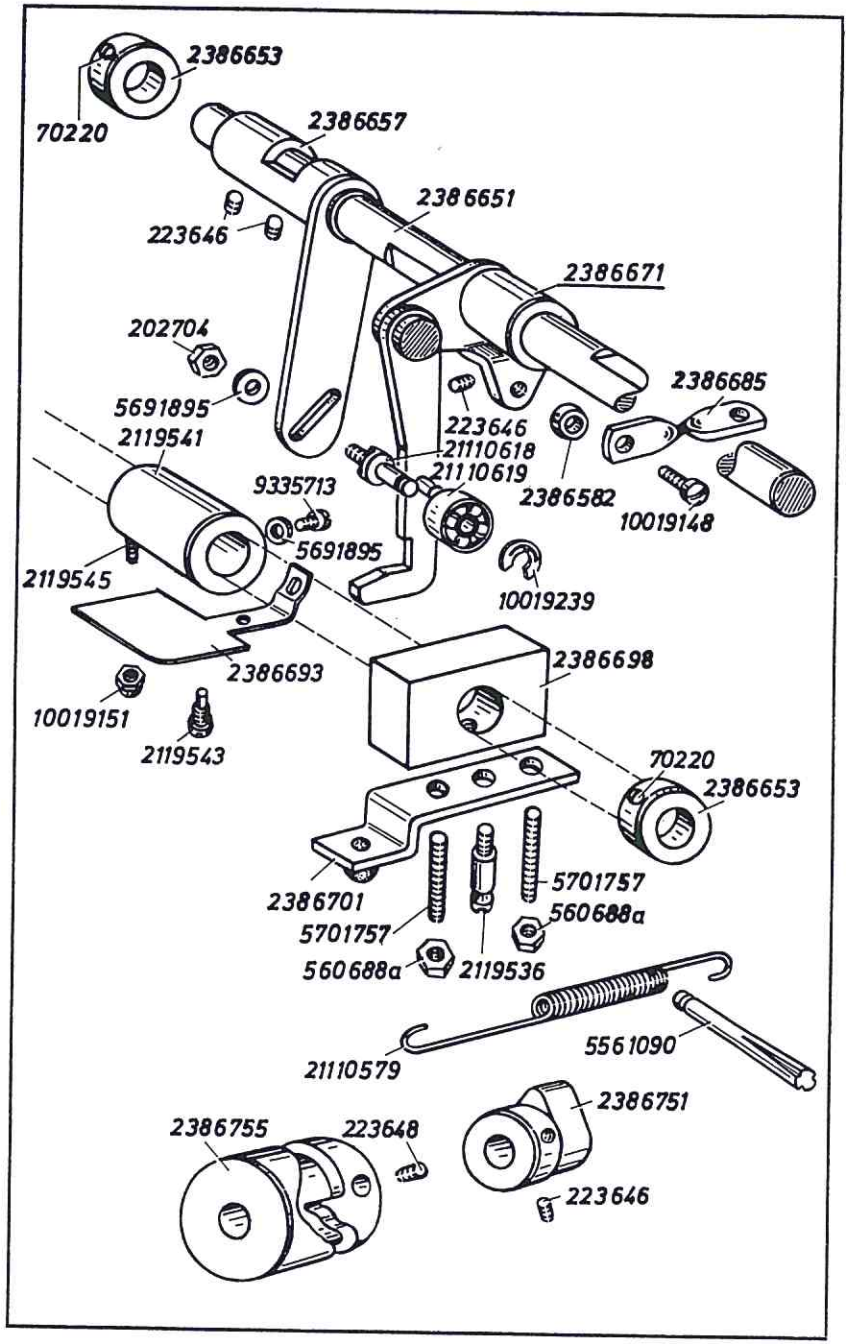

Bestell-Nr.	Benennung
	Besondere Teile der DÜRKOPP 238 N-13105, -13205
2386651	Schaltwelle
2386653	Stellring mit Bef.-Schraube (vorn und hinten)
70220	Bef.-Schraube zu 2386653
2386657	Hebel mit Bef.-Schrauben
223646	Bef.-Schraube zu 2386657
21110618	Ansatzbolzen zu 2386657
21110619	Kugellager auf 21110618
10019239	Wellensicherung zu 21110619
202704	Mutter zu 21110618
5691895	Unterlegscheibe zu 202704
2386671	Winkelhebel mit Einrückblech und Bef.-Schrauben
223646	Bef.-Schraube zu 2386671
10019148	Bef.-Schraube zu 2386582 in 2386671
2386582	Kugelrolle auf 10019148
2386685	Verbindungslasche auf 2386582
2119541	Stellring mit Bef.-Schraube und Gew.-Stift
2119543	Bef.-Schraube zu 2119541
2119545	Stift zu 2119541
10019151	Mutter zu 2119545
2386693	Blattfeder an 2119541
9335713	Bef.-Schraube zu 2386693
5691895	Unterlegscheibe zu 9335713
2386698	Übertragungsstück mit Bef.-Schraube
2119536	Bef.-Schraube zu 2386698
2386701	Schaltblech
5701757	Gewindestift in 2386698
560688 a	Mutter zu 5701757
21110579	Zugfeder an 2119536 und 5561090
5561090	Kerbstift in Fundamentplatte
2386755	Kurve mit Bef.-Schrauben auf Unterwelle
223648	Bef.-Schraube zu 2236755
2386751	Stellring mit Bef.-Schrauben auf Unterwelle
223646	Bef.-Schraube zu 2386751

Tafel 31

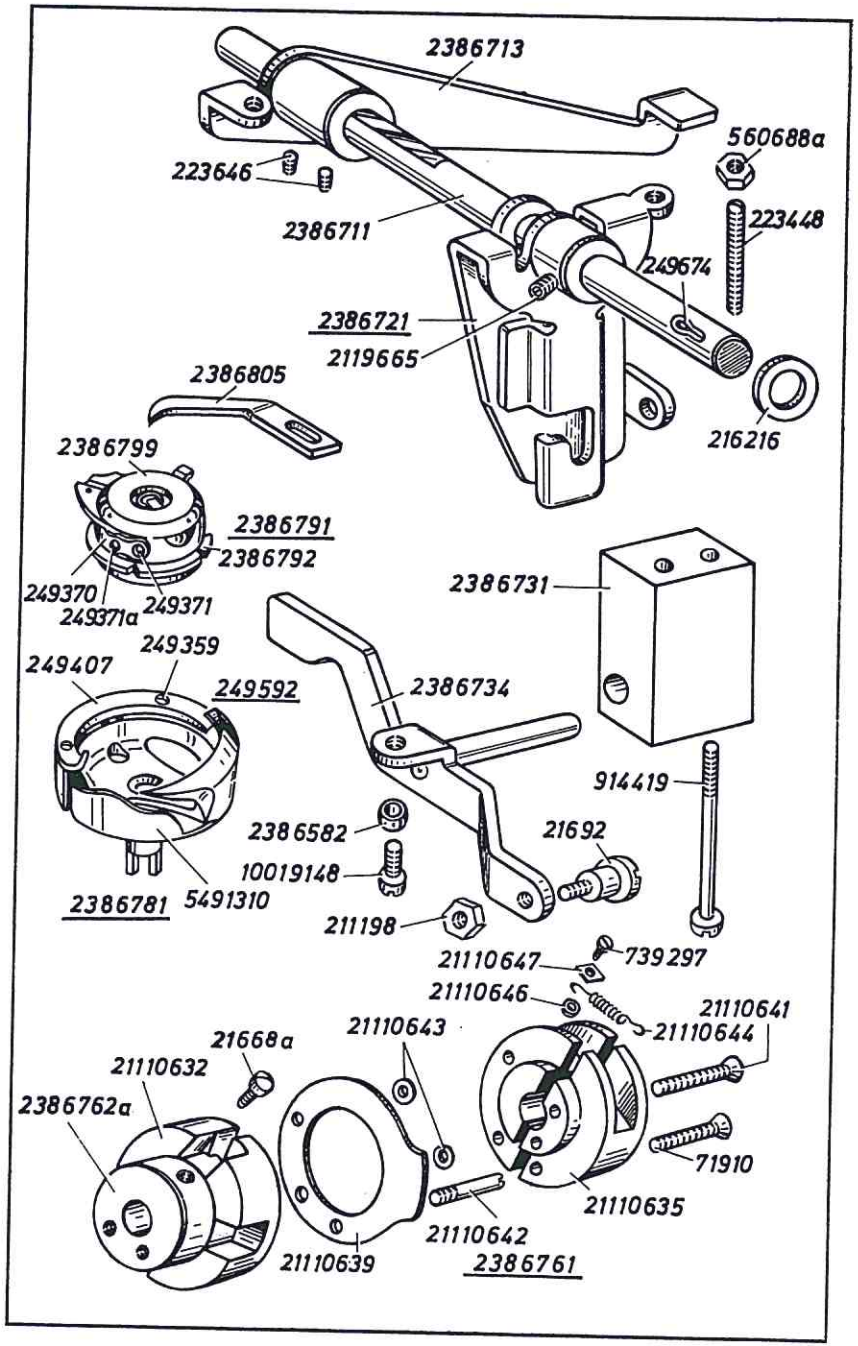

Bestell-Nr.	Benennung
	Besondere Teile der DÜRKOPP 238 N-13105, -13205
2386711	Welle
2386713	Hebel mit Schrauben und Mutter
223646	Bef.-Schraube zu 2386713
223448	Gewindestift zu 2386713
560688 a	Mutter zu 2386713
2386721	Winkelhebel mit Bef.-Schrauben und Mutter
2119665	Bef.-Schraube zu 2386721
223448	Gewindestift zu 2386721
560688 a	Mutter zu 223448
216216	Scheibe auf 2386711
249674	Splint in 2386711
2386731	Führungsbock
914419	Bef.-Schraube zu 2386731
2386734	Hebel
10019148	Bef.-Schraube in 2386734
2386582	Kugelrolle auf 10019148
21692	Ansatzschraube zu 2386734
211198	Mutter zu 21692
2386761	Fliehgewicht, vollst., best. aus je 1x 2386762 a, 21110632, 21110635, 21110639, 21110642, 21110644, je 2x 71910, 21110641, 21110643, 739297, 21110646 und 21110647
2386762 a	Ring mit Bef.-Schrauben
21668 a	Bef.-Schraube zu 2386762 a
21110632	Ring auf 2386762 a (2 Hälften)
21110635	Scheibe auf 21110632 (2 Hälften)
21110639	Auslösescheibe
21110642	Schaftschraube
21110643	Distanzscheibe
21110644	Zugfeder
739297	Bef.-Schraube zu 21110644
21110646	Ring zu 739297
21110647	Unterlegscheibe zu 739297
21110641	Bef.-Schraube zu 21110632, 21110635 und 21110639, lang
71910	Bef.-Schraube zu 21110632, 21110635 und 21110639, kurz
2386781	Greifer mit zweiteiligem Spulengehäuse
249592	Greifer ohne Spulengehäuse
249407	falscher Greifer
249359	Bef.-Schraube zu 249407
2491310	Nadelschutzblech
2386791	Spulengehäuse, Ober- und Unterteil, vollst.
2386792	Spulengehäuse-Unterteil
2386799	Spulengehäuse-Oberteil
249370	Spannungsfeder zu 2386799
249371	Bef.-Schraube zu 249370
249371a	Regulierschraube zu 249370
2386805	Öffnerfinger

Tafel 32

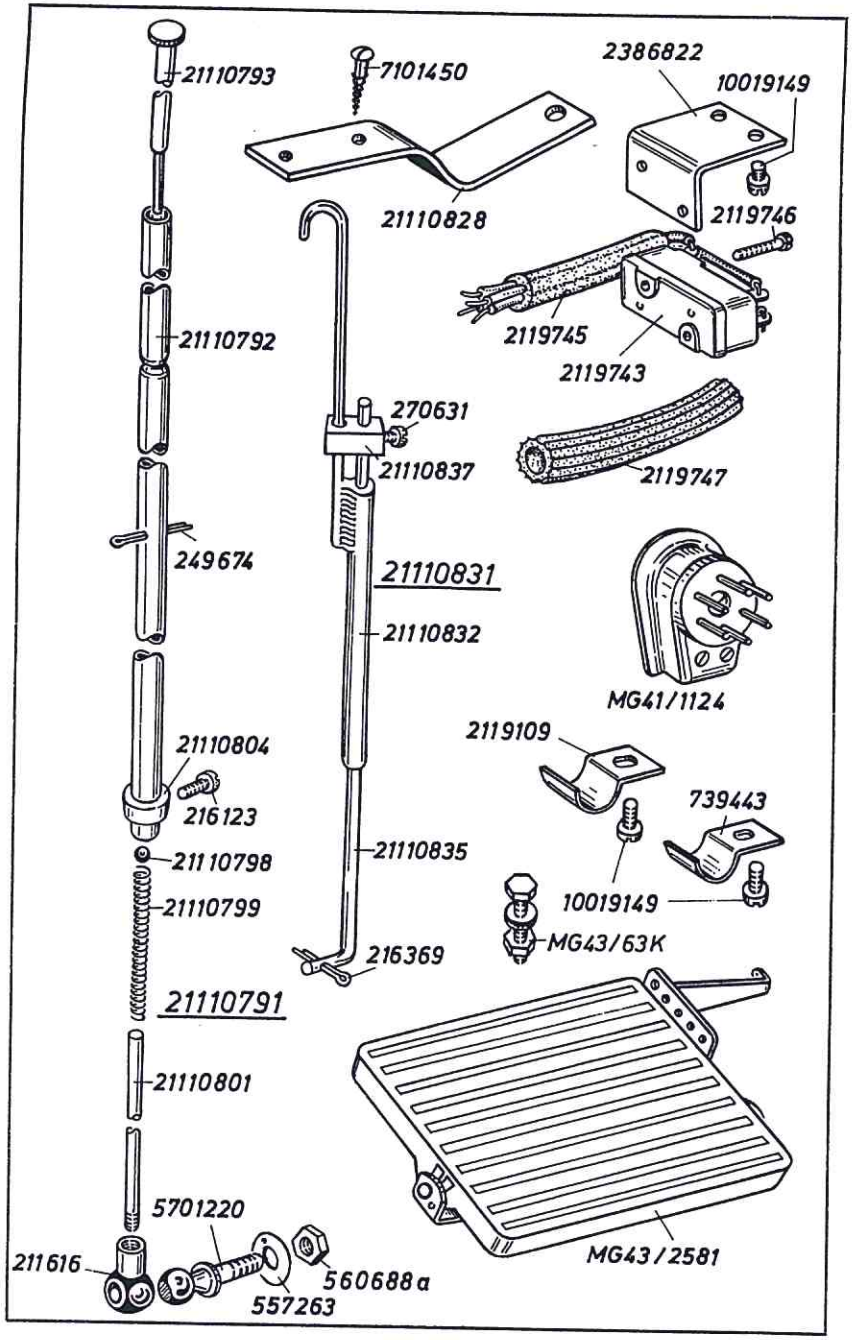

Bestell-Nr.	Benennung
	Besondere Teile der DÜRKOPP 238 N-13105, -13205
21110791	Gestänge, vollst., best. aus je 1x 21110792, 21110793, 21110798, 21110799, 249674, 21110801, 21110804, 5701220, 557263 und 560688 a
21110792	Rohr
21110793	Einrückbolzen in 21110792
21110798	Kugel in 21110792
21110799	Druckfeder auf 21110801
249674	Splint in 21110792
21110801	Druckstange zu 21110792
211616	Kugelpfanne auf 21110801
21110804	Stellring auf 21110792
216123	Bef.-Schraube zu 21110804
5701220	Kugelbolzen
557263	Scheibe zu 5701220
560688 a	Mutter zu 5701220
21110831	Gestänge, vollst., best. aus je 1x 21110832, 21110835, 216369 und 21110837
21110832	Gestängeführung
21110835	Druckstange
216369	Splint zu 21110835
21110837	Führungsbock mit Bef.-Schraube auf 21110832
270631	Bef.-Schraube zu 21110837
MG 43/2581	Fußtritt
MG 43/63 K	Bef.-Schraube mit Scheibe u. Mutter zu MG 43/2581
21110828	Winkel an Tischplatte
7101450	Bef.-Schraube zu 21110828
2119743	Mikroschalter mit Leitung
2119745	Leitung zu 2119743
2119746	Bef.-Schraube zu 2119743
2119747	Hebi-Flex-Schlauch zu 2119745
2386822	Bef.-Winkel für Schalter an Fundamentplatte
10019149	Bef.-Schraube zu 2386822
MG 41/1124	Stecker, 6polig
739443	Kabelschelle zu 2114749
2119109	Rohrschelle an Klemmleiste für Ölblech
10019149	Bef.-Schraube zu 739443 und 2119109

Tafel 33

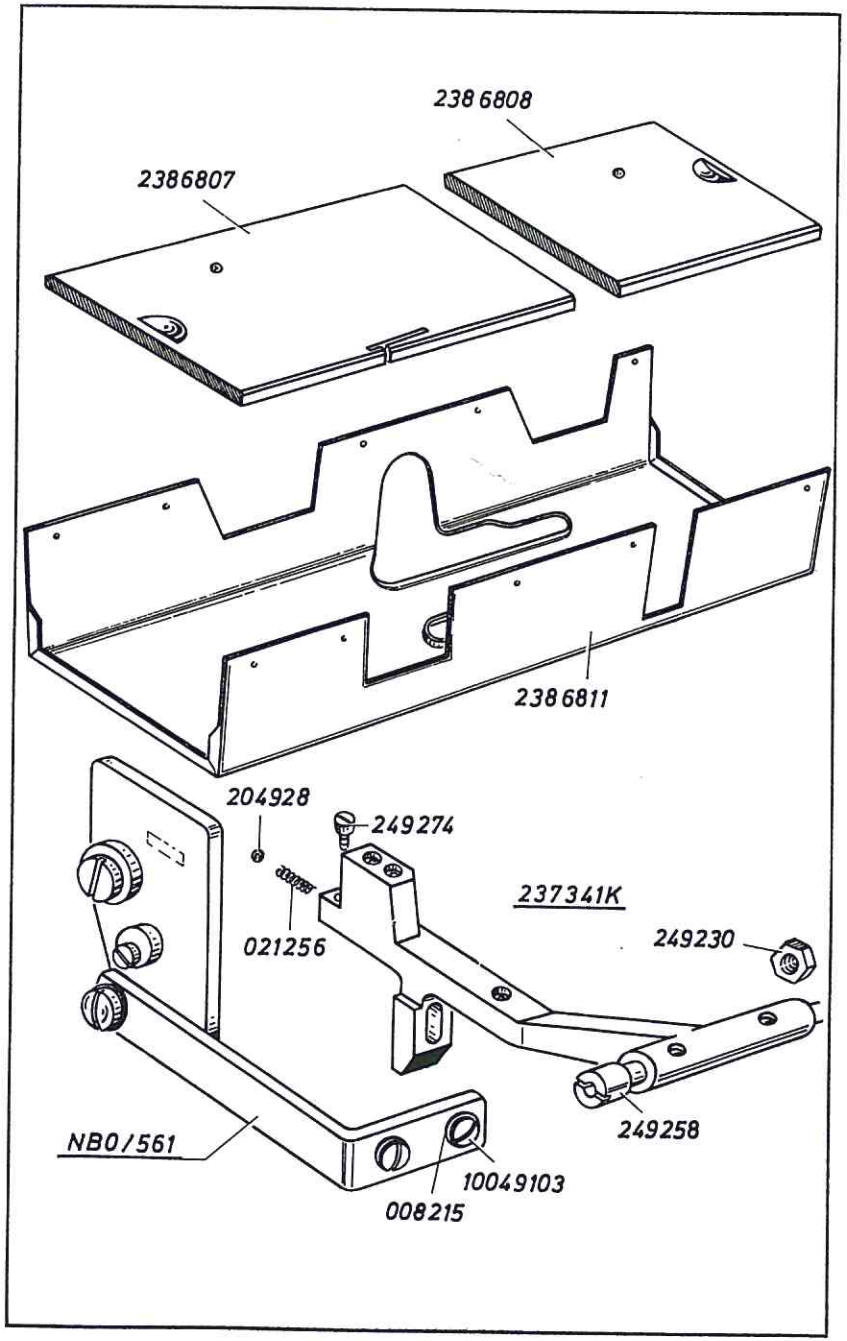

Bestell-Nr.	Benennung
	Besondere Teile der DÜRKOPP 238 N-13105, -13205
2386807	Stichplattenschieber, links
2386808	Stichplattenschieber, rechts
2386811	Ölblech
NB 0/561	Schwenkarm mit Bef.-Schrauben
10049103	App.-Bef.-Schraube zu NB 0/561
008215	Unterlegscheibe zu 10049103
237341 K	Transporteurhalter mit Stellschraube, Feder, Kugel und Transporteurhalterbolzen
249274	Stellschraube zu 237341 K
021256	Druckfeder zu 237341 K
204928	Kugel vor 021256
249258	Transporteurhalterbolzen zu 237341 K
249230	Mutter zu 249258

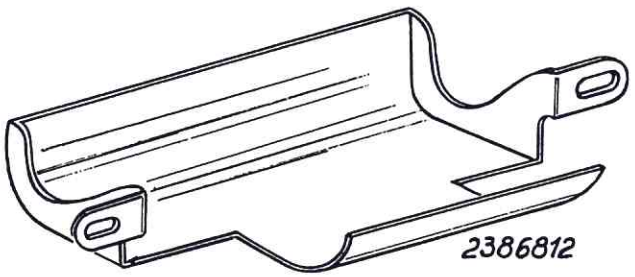

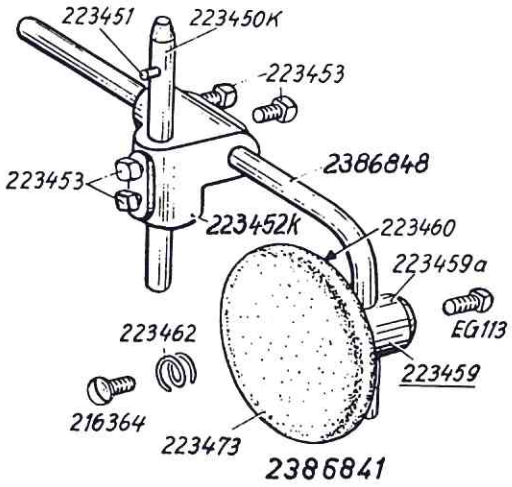

Best.-Nr.	Benennung
	Besondere Teile der DÜRKOPP 238N-13105,-13205
2236812	Ölfangblech (Ölfilz und Bef.-Schraube siehe Tafel 9)
2386841	Kniehebel, vollst., best. aus je 1x 223452 K, 223450 K, 2386848 und 223459
223459	Knieplattenkloben mit Teller, vollst., best. aus je 1x 223459 a, 223460, 223462 und 223473
223459 a	Knieplattenkloben mit Bef.-Schrauben
EG 113	Bef.-Schraube zu 223459 a
223460	Knieplattenteller
223473	Knietellerpolster
223462	Feder zu 223460
216364	Bef.-Schraube zu 223460
223450K	Kuppelachse mit Mitnehmerstift
223451	Mitnehmerstift zu 223450 K
2723452 K	Verbindungskloben mit Bef.-Schrauben
223453	Bef.-Schraube zu 223452 K
2386848	Stellwinkel

Tafel 35

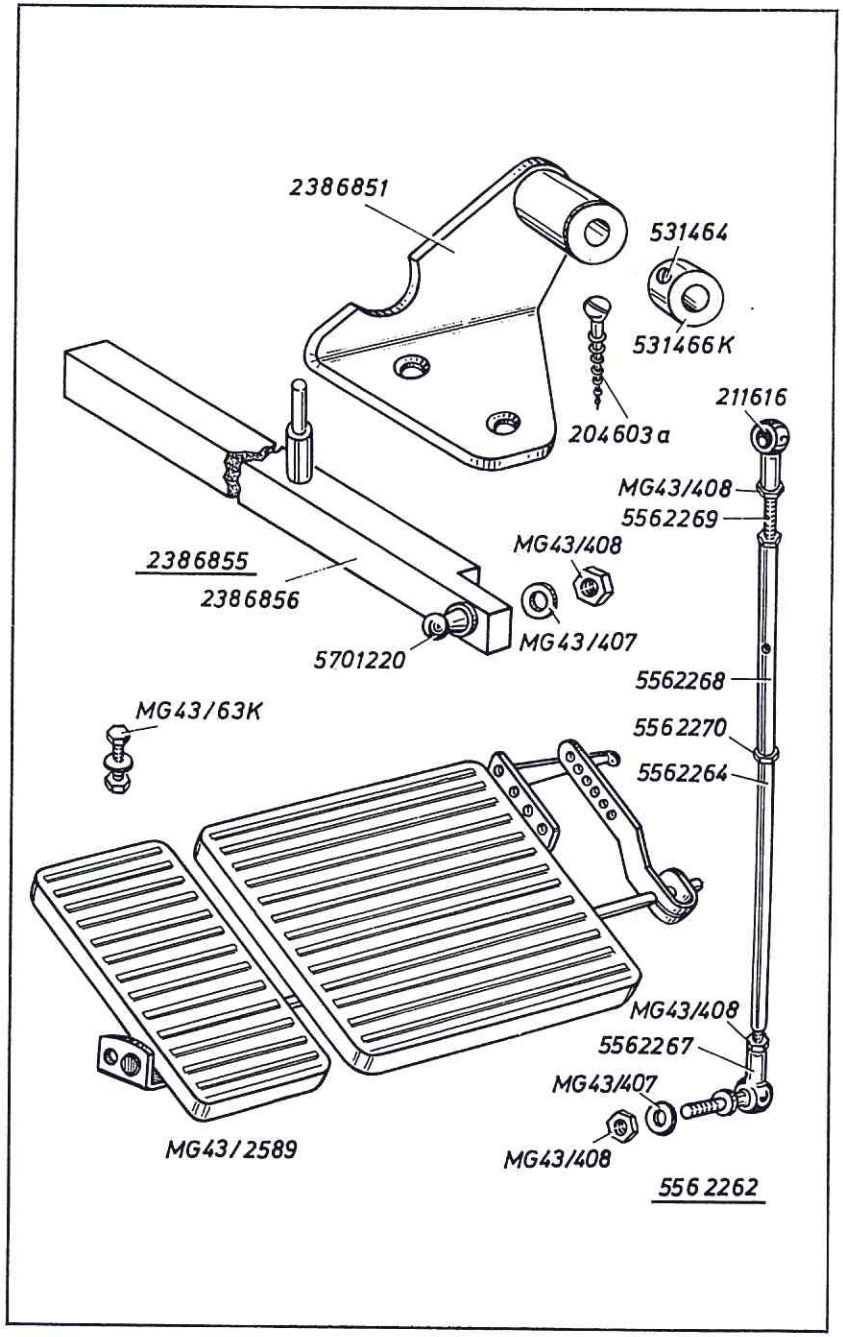

Bestell-Nr.	Benennung
	Besondere Teile der DURKOPP 238 NS-13105, -13205
2386851 K	S-Einrichtung, vollst., best. aus je 1x 2386851, 2386855, 531466 K, 5562262, MG 43/2589 und 2x 204603 a
2386851	Winkel an Tischplatte
204603 a	Senkholzschraube zu 2386851
531466 K	Stellring mit Bef.-Schrauben
531464	Bef.-Schraube zu 531466 K
2386855	Hebel, vollst., best. aus je 1x 2386856, 5701220, MG 43/407 und MG 43/408
2386856	Hebel
5701220	Kugelbolzen zu 2386856
MG 43/408	Mutter zu 5701220
MG 43/407	Unterlegscheibe zu MG 43/408
MG 43/2589	Fußtritt
MG 43/63 K	Fußtritt-Bef.-Schraube mit Scheibe und Mutter
5562262	Gestänge, vollst., best. aus je 1x 5562264, 211616, 5562267, 5562268, 5562269, 5562270, MG 43/407 und 4x MG 43/408
5562264	Stange zu 5562262
211616	Kugelpfanne zu 5562264
MG 43/408	Mutter zu 211616 und 5562262
5562267	Winkelgelenk auf 5562264
5562268	Spannschloß
5562269	Gewindestift
MG 43/407	Unterlegscheibe zu 5562267
5562270	Mutter auf 5562268

Tafel 36

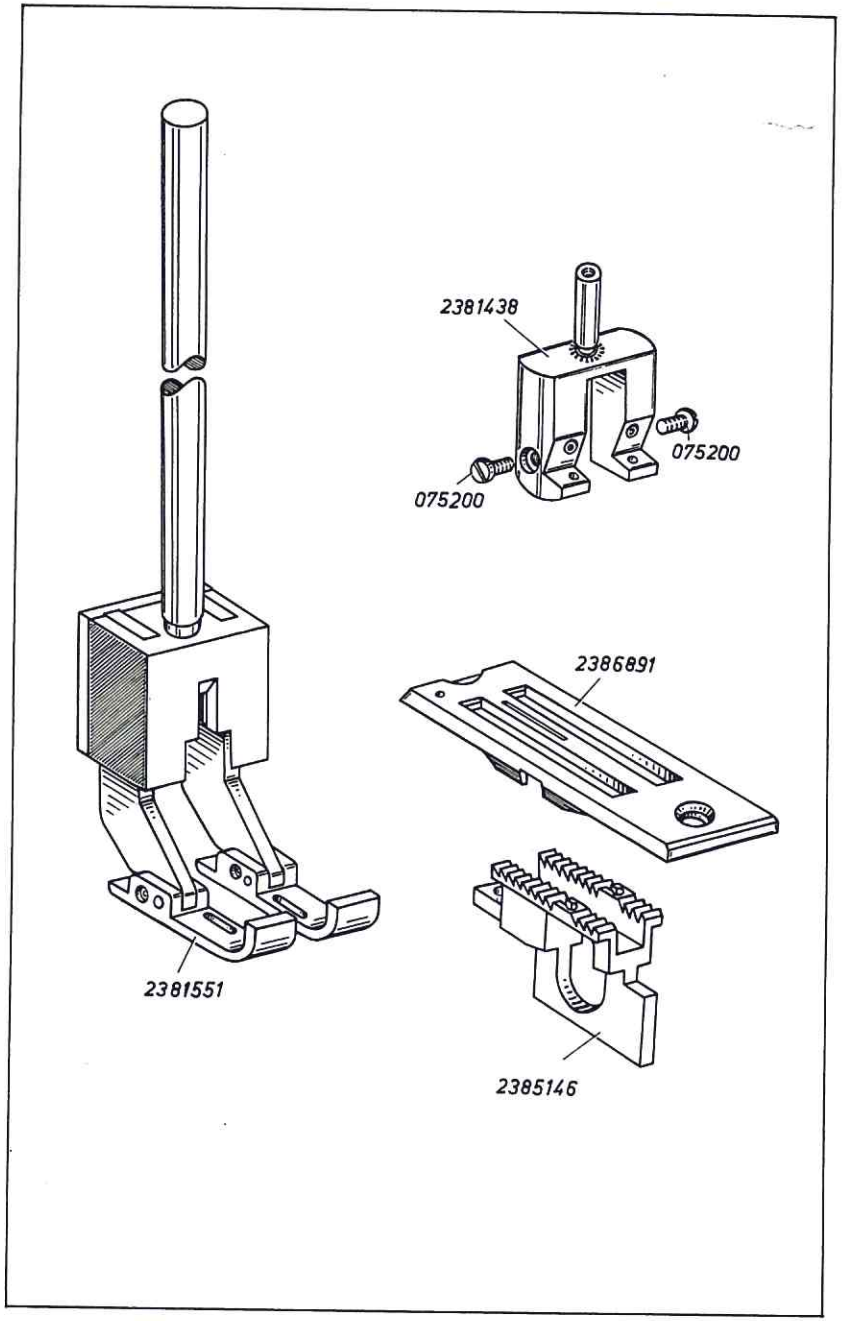

Bestell-Nr.	Benennung
	Einrichtungen der DÜRKOPP 238 N-13105
	Einrichtung $^{13}/_{32}$" für NB 336 und NB 348
2386891	Stichplatte
2385146	Transporteur
2381551	Ausgleichsgelenkfuß für NB 336
*2381495	Ausgleichsgelenkfuß für NB 348 (o. Abb.)
2381438	Nadelkopf
075200	Nadel-Bef.-Schraube
	Hierzu ein Apparat nach obigen NB-Nummern
	Einrichtung $^{15}/_{32}$" für NB 336 und NB 348
2386901	Stichplatte
2385153	Transporteur
2382855	Ausgleichsgelenkfuß für NB 336
2381512	Ausgleichsgelenkfuß für NB 348
2381458	Nadelkopf
075200	Nadel-Bef.-Schraube
	Hierzu ein Apparat nach obigen NB-Nummern

} o. Abb.

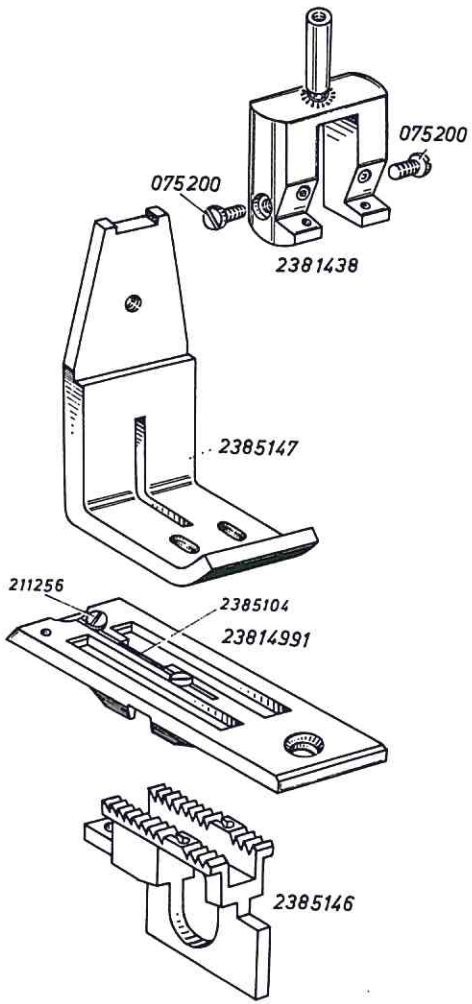

Bestell-Nr.	Benennung
	Einrichtungen der DÜRKOPP 238 N-13205
	Einrichtung 13/32" für NB 288
23814991	Stichplatte mit Untermesser
2385104	Untermesser zu 23814991 und 23815001
211256	Bef.-Schraube zu 2385104
2385146	Transporteur
2385147	Fuß
2381438	Nadelkopf
075200	Nadel-Bef.-Schraube
	Hierzu ein Apparat nach obiger NB-Nummer und eine Stofführungsplatte NB 0/751 mit Schieber und Stofführungsleiste (o. Abb.)
	Einrichtung 15/32" für NB 288
23815001	Stichplatte mit Untermesser
2385153	Transporteur
2385154	Fuß
2381458	Nadelkopf
075200	Nadel-Bef.-Schraube
	Hierzu ein Apparat nach obiger NB-Nummer und eine Stofführungsplatte NB 0/751 mit Schieber und Stofführungsleiste } o. Abb.

Tafel 38

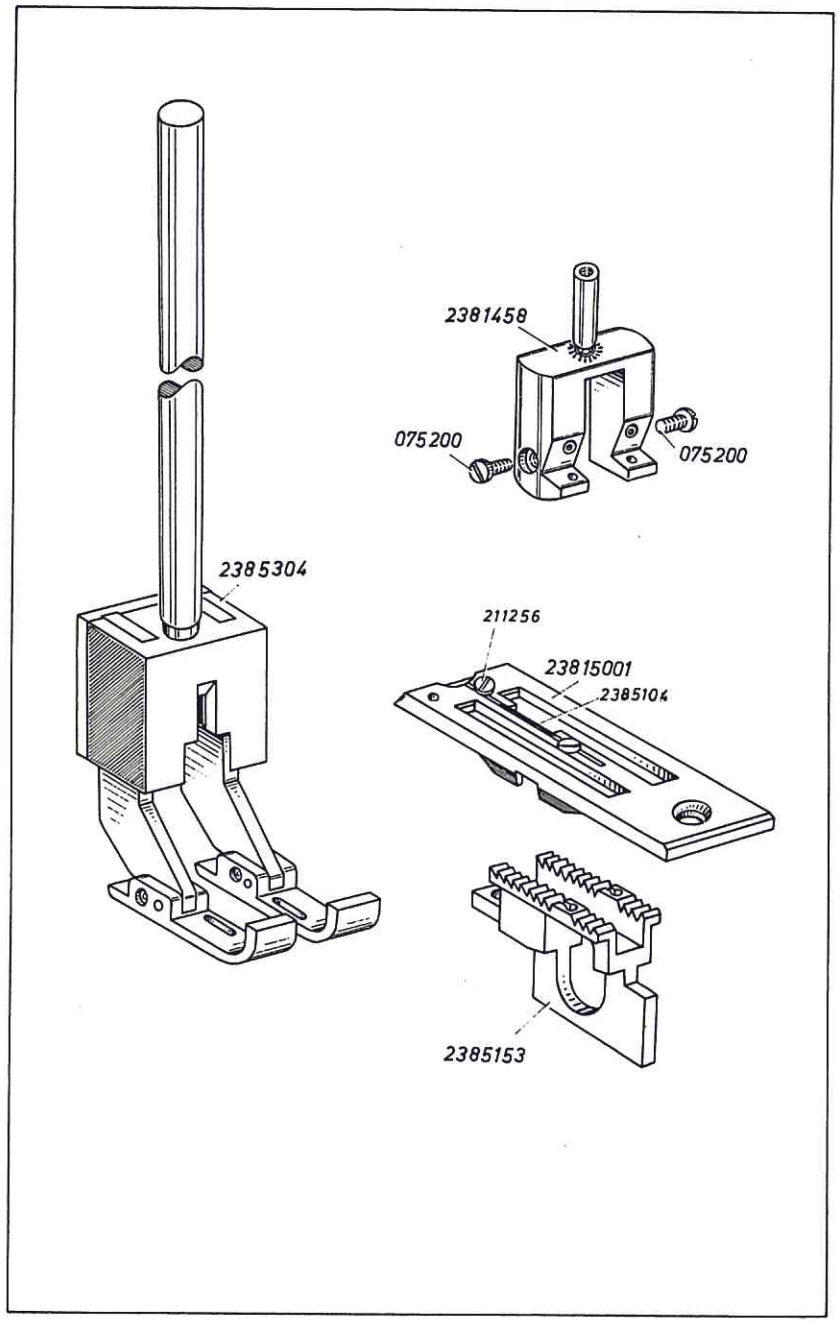

Bestell-Nr.	Benennung	
	Einrichtungen der DÜRKOPP 238 N-13205	
	Einrichtung $^{13}/_{32}$" für NB 348	
23814991	Stichplatte mit Untermesser	o. Abb.
2385104	Untermesser zu 23814991 und 23815001	
211256	Bef.-Schraube zu 2381504	
2385146	Transporteur	
2385274	Ausgleichsgelenkfuß	
2381438	Nadelkopf	
075200	Nadel-Bef.-Schraube	
	Hierzu ein Apparat nach obiger NB-Nummer	
	Einrichtung $^{15}/_{32}$" für NB 348	
23815001	Stichplatte mit Untermesser	
2385153	Transporteur	
2385304	Ausgleichsgelenkfuß	
2381458	Nadelkopf	
075200	Nadel-Bef.-Schraube	
	Hierzu ein Apparat nach obiger NB-Nummer	

Best.-Nr.	Tafel
App. 52	22
App. 53	22
App. 55	22
App. 56	22
App. 123	21
EG 96	15
EG 113	9, 34
MG 41/1115	11
MG 41/1124	32
MG 43/63 K	32, 35
MG 43/407	32
MG 43/408	32
MG 43/2581	32
MG 43/2589	35
NB 0/561	21, 33
NB 0/564	21
NB 0/570	21
NB 0/574	2, 25
NB 0/601	21
NB 0/605	21
NB 0/607	21
NB 0/613	21
NB 0/617	21
00479	5, 26
004172	3
008215	21, 33
01214	3
01215	3
01275	23
01279	5, 26
01281	5, 26
012102	7
012129	15
012158	8, 27
012232	1, 7
013128	2
014111	15
015-2/264	5, 9, 26
02115	2
02128	6, 13, 22, 24
02159	6, 13, 24
021156	5
021190	23
021185	7
021244	6
021256	7, 33
02423 a	2
024214 a	8, 27
024214	8
024275	1
025355	22
025356	22
025357	22
025363	23
025375	22
025377	22
032219	2, 25
040139	7
040250	5
040269	23
04321	1
04378	2, 6
043170	10
043305	22
05272	9
05284	23
052144	23
052145	23
052146	23
052148	23
052149	23
052150	23
052151	23
052328	22
052369	22
052678 a	23
052861	2
052912	23
0557	15
05571	2
055107	1
055156	2, 4
055250	6
055265	3
055276	13, 24
055317	11, 13
055320	6
055400	12, 26
055405	4
055462	3
055575	23
055768	5, 27
07563	9
075133	1, 2
	12, 24
075200	1, 15, 17, 18, 19, 20, 36, 37, 38
075203	12
0764	8, 27
07818	1, 12, 24
078112	3
078125	8, 27
082382 K	1
092111	4, 8
092186	2, 5
092210	5, 26
11464	15
114136	9
147203	29
202704	30
204343	8, 12
204603	35
204627	6
204632 K	23
204632	23
204637	23
204922	6
204925	6
204927	6
204928	6, 7, 33
2041034	2, 12
2041035	2, 25
2041038	2, 25
2041055	10, 13
2041065 a	10, 12, 14
2041065	10, 12, 14
2041076	10
2041077	10
2041119	2, 4, 16, 26
21163	4
211198	31
211256	37, 38
211393	21
211609	11
211616	32, 35
2113027	21
2119109	32
2119506	24
2119510	24
2119515	24
2119517	24
2119536	30
2119541	30
2119543	30
2119545	30
2119636	29
2119639	29
2119647	29
2119648	29
2119649	29
2119650	29
2119665	24, 31
2119743	32
2119745	32
2119746	32
2119747	32
2119879	27
21110579	30
21110618	30
21110619	30
21110632	31
21110635	31
21110639	31
21110641	31
21110642	31
21110643	31
21110644	31
21110646	31
21110647	31
21110664	29
21110691	29
21110701	29
21110791	32
21110792	32
21110793	32
21110798	32
21110799	32
21110801	32
21110804	32
21110828	32
21110831	32
21110832	32
21110835	32
21110837	32
212102	16, 25
213370	29
213731	23
21692	31
21698	28
216123	28, 29, 32
216216	9, 31
216278	24
216364	9, 34
216369	32
216637	22
216775	1
2221410	4
22392	12
223143	3
223149	3
223333	8
223443	9
223444	9
223446 K	9
223448	9
223450 K	9, 34
223451	9, 34
223452 K	9, 34
223453	9, 34

Best.-Nr.	Tafel
223454	9
223459 a	9, 34
223459 K	9
223459	9, 34
223460	9, 34
223462	9, 34
223473	9, 34
223646	29, 30
223648	24, 30
223676	2, 16, 26
223700	29
223903 a	12
223915 a	12
223932	12
223933	12
223935	12
223936 K	12
223937	12
2231738 K	24
2231739	24
2231765	24
2233646	31
2233648	31
2236812	34
224561	23
22597	16, 25
227456	11
227457	11
227553	11
227562	10
227579 K	11
227607 K	10
227674	10
227800	11
231454	29
233152	1
235464	29
23753	2
23773 K	2
23773	2
23775	2
23777	2
23778	2
23780	2
23781	2
23782 K	2
23782	2
23785	2, 16, 26
23786	2, 16, 26
237105 K	10
237133	3
237135	3
237154	3
237181	1, 16
237186	4
237189 a	4
237189 K	4
237191	4
237192	4, 16, 26
237194	4
237195	4
237196	4
237198	4
237201	4, 16, 26
237202	4
237203	4, 16, 26
237204	4
237206	2
237241 K	33
237341 K	7
237581 K	10
237581	13
237582	10
237587	10, 12
237588 a	10
237588 K	10, 12
237589 a	10
237589 K	12
237590 a	10
237590 K	12
237591 a	10
237591 K	12
237592	12
237593	12
237600	10, 12
237607	10
237608	10
237621 K	12
237621	12
237622 a	12
237622 b	12
237622 c	12
237622 d	12
237622 e	12
237622 g	12
237623	12
237624	12
237625	12
237628	10
237676	12
237812	12
237813	12
237846 K	10
237846	10
237847	10
237849	10
237851	10
237852	10
237902	13
237903	13
237904	2, 13
237921	13
237923	13
237925	13
237942	14
237944	14
237945	14
237946	14
237948	14
237951	14
237952	14
237955	2, 16
237956	2, 16
237961	14
237962	14
237965	14
237966	14
237967	14
237969	14
237971	14
237995	2
237999	12
2371005	12
2371042	10
2371043	10
23873 K	2
23889	2
238102	2
238103	2
238107	2
238109	15
238180	1
238181	1
238186	4
238206	2
238222	5
238471	4
238473	4
238475	4, 16, 25
238479	4
238481	4
238484	4
238485	4
238488	2
238691	15
238692	15
238693	15
238699	15
238711	15
238712	15
238713	15
238718	15
238721	15
238722	15
238723	15
238728	15
238741	15
238742	15
238743	15
238748	15
238758	15
238761	15
238762	15
238763	15
238768	15
238771	15
238772	15
238773	15
238778	15
238784	15
238791	15
238792	15
238793	15
238801	15
238802	15
238803	15
238811	15
238812	15
238813	15
238821	15
238822	15
238823	15
238828	15
2381392	16, 25
2381393	16, 25
2381395	16, 25
2381397	16, 25
2381398	16, 25
2381402	16, 25
2381405	16, 25
2381407	16, 25
2381410	14, 25
2381414	16, 25
1381415	16, 25
2381416	16, 25
2381417	25
2381418	16, 25
2381419	25
2381420	16, 25
2381431	17, 18
2381432	17, 18
2381437	18
2381438	17, 18, 36, 37, 38
2381451	17, 18, 19

Best.-Nr.	Tafel
2381452	17, 18, 19
2381457	18
2381458	17, 18, 19, 36, 37, 38
2381471	17, 18, 19
2381472	17, 18, 19
2381477	18
2381478	17, 18, 19
2381495	18, 36
2381512	18, 36
2381522	18
2381551	36
2381813	19
2381833	19
2381841	19
2381842	19
2381843	19
2381844	19
2382033	17
2382053	17
2382073	17
2382413	17
2382433	17
2382793	17
2382855	19, 36
2382873	19
2385007	16, 25
2385014	16, 26
2385017	26
2385018	26
2385019	26
2385024	26
2385028	26
2385039	26
2385071	20
2385073	20
2385076	20
2385078	20
2385081	20
2385104	37, 38
2385146	36, 37, 38
2385153	36, 37, 38
2385154	37
2385274	38
2385304	38
2386494	24
2386495	24
2386505	24
2386513	24
2386514	27
2386515	27
2386523	27
2386524	27
2386525	27
2386526	27
2386527	27
2386529	27
2386532	28
2386534	28
2386540	28
2386542	28
2386545	28
2386546	28
2386549	28
2386552	28
2386555	28
2386556	28
2386561	28
2386563	28
2386567	28
2386568	28
2386569	28
2386575	28
2386576	28
2386577	28
2386582	28, 30, 31
2386584	29
2386585	29
2386601	29
2386607	29
2386611	29
2386616	29
2386622	29
2386624	29
2386625	29
2386631	29
2386632	29
2386633	29
2386634	29
2386641	29
2386646	29
2386651	30
2386653	30
2386657	30
2386671	30
2386685	30
2386693	30
2386698	30
2386701	30
2386711	31
2386713	31
2386721	31
2386731	31
2386734	31
2386751	30
2386755	30
2386761	31
2386762 a	31
2386781	31
2386791	31
2386792	31
2386799	31
2386807	33
2386808	33
2386811	33
2386822	32
2386841	34
2386848	34
2386851 K	35
2386851	35
2386855	35
2386856	35
2386884	26
2386891	36
2386901	36
23814991	37, 38
23815001	37, 38
240281	9
240969	22
24163	2
241132	3
241144	3
241146	3
241147	3
241153	3
241183	1, 16, 26
241185	1
241187	1
241198	4
241235	5
241248	5
241257	5
241263	1
241276	6
241279 K	6
241283	6
241574	6
2411067	5
24263	2
24277	16, 25
24278	16, 25
242880 K	20
2421500	15
2421503	15
245142 K	5
245142	5
245309	7
245688	3
245690	3
2496	1
2498	1
2499	1
24910 K	1
24911	1
24913 K	1, 7, 8
24916	1, 7, 8
24917	1
24918 K	2
24924 K	2
24947 K	2
24950	13
24951 a	2
24952	13, 24
24953	13, 24
24954 K	13, 24
24956 K	3
24961	3, 16, 25
24993	3
24994	2, 3
24997 K	3
24999	3
249101	3
249104	3
249109 K	3
249117	3
249118	3
249119 K	3
249135	5
249136	1, 5
249139	5
249142	26
249143 K	5, 26
249145	5
249150	5, 26
249151	5, 26
249153	5, 26
249154	5
249155	5
249159	5
249161	2, 5, 6
249162	5
249162 a	12
249164	5
249166	5
249167	5, 25
249168	5, 25
249175	1
249182	2

Best.-Nr.	Tafel
249190 K	1
249193	1
249196 K	1
249199	5
249200	5
249202	1
249203	1
249205	6
249206	6
249214 K	6
249217 K	13, 24
249220 K	6
249223 K	6
249225 K	13, 27
249227 K	13, 27
249228	27
249229	13, 27
249230	7, 13, 27, 33
249244	13
249246 K	6
249247	2
249250	7
249251 K	7
249253 K	7
249255 K	7
249257	7
249258	7, 33
249260	7
249262 K	7
249264	7
249265	7
249267 K	7
249269	7
249270	7
249271	7
249273 K	7
249274	7, 33
249302	9
249303	9
249305	7
249306	7
249309	7
249313	7
249316 K	7
249317	7
249319	8
249321	8
249322	8
249323	9
249325	9
249329 K	8
249330 K	8
249331	8, 27
249335	8, 27
249337	8, 27
249339	8
249341	8
249342 K	8
249342	8
249343	8
249346	8
249348	8
249349	8
249350	8
249351	8
249359	8, 12, 31
249362 K	8
249369 K	8
249369	8
249370	8, 31
249371 a	8, 31
249371	8, 31
249372	8, 22
249378	8, 12, 22
249379 K	9
249380	9
249381	9
249382	15
249400 K	12
249402 K	8
249403	8
249405	8
249407 a	12
249407	8, 31
249415	7
249417 K	1
249418	1
249420 K	7
249421	7
249423	7
249435	22
249440	23
249441	23
249450	23
249571	15
249572	15
249573	15
249574	15
249575	5
249576	15
249577	15
249584	15
249586	5
249591	8
249592 K	8
249592	8, 31
249594 K	8
249594	8
249616 K	12
249616	12
249617	12
249619	12
249620	12
249623 K	8
249624	8
249667 K	6
249667	6
249669 K	6
249672	6
249673	6
249674	9, 31, 32
249683	12
249685	12
249701 K	12
249771	15
249772	15
2491310	31
251195	1, 7
270276	28
270631	32
30119	1
301313	7
301375	1, 16, 26
35192	13, 27
380795	25
523463 K	22
523464	22
531464	28, 35
531466 K	28, 35
541292	6
547552	11
549434	21, 23
5491300	6
5491310	8
551987	24, 28
5511226	4, 16, 32
5511241	29
5561090	27
5562262	35
5562264	35
5562267	35
5562268	35
5562269	35
5562270	35
557111	1
557263	32
5571012	2
5571350	22
560522	23
560688 a	9,30,31,32
5601348	10
5691895	28, 30
570709	27
5701220	32, 35
5701757	30
650292	4
697678	24
70010	22
700437	22
700441	22
700444	22
70220	29, 30
70235	28
70263	4, 16, 32
7101450	23, 32
711482	9
71910	31
719279	29
72042 a	21, 22
720293	21
739297	29, 31
739443	32
748491	11
748495	11
748496	11
748497	11
902351	24, 28
911339	28
911666	21, 23
911668	21, 23
911669	23
911670	23
911685	23
912667	23
912682	23
913628	25
913688	11
914419	31
933148	29
9335713	30
93320031	28
9424553	21
10019117	1, 24
10019127	24
10019140	28
10019148	30, 31
10019149	32
10019151	30
10019239	30
10049102	21
10049103	21, 33
93002119	24