DÜRKOPP

TEILE
der
DÜRKOPP
216

Tafel 1

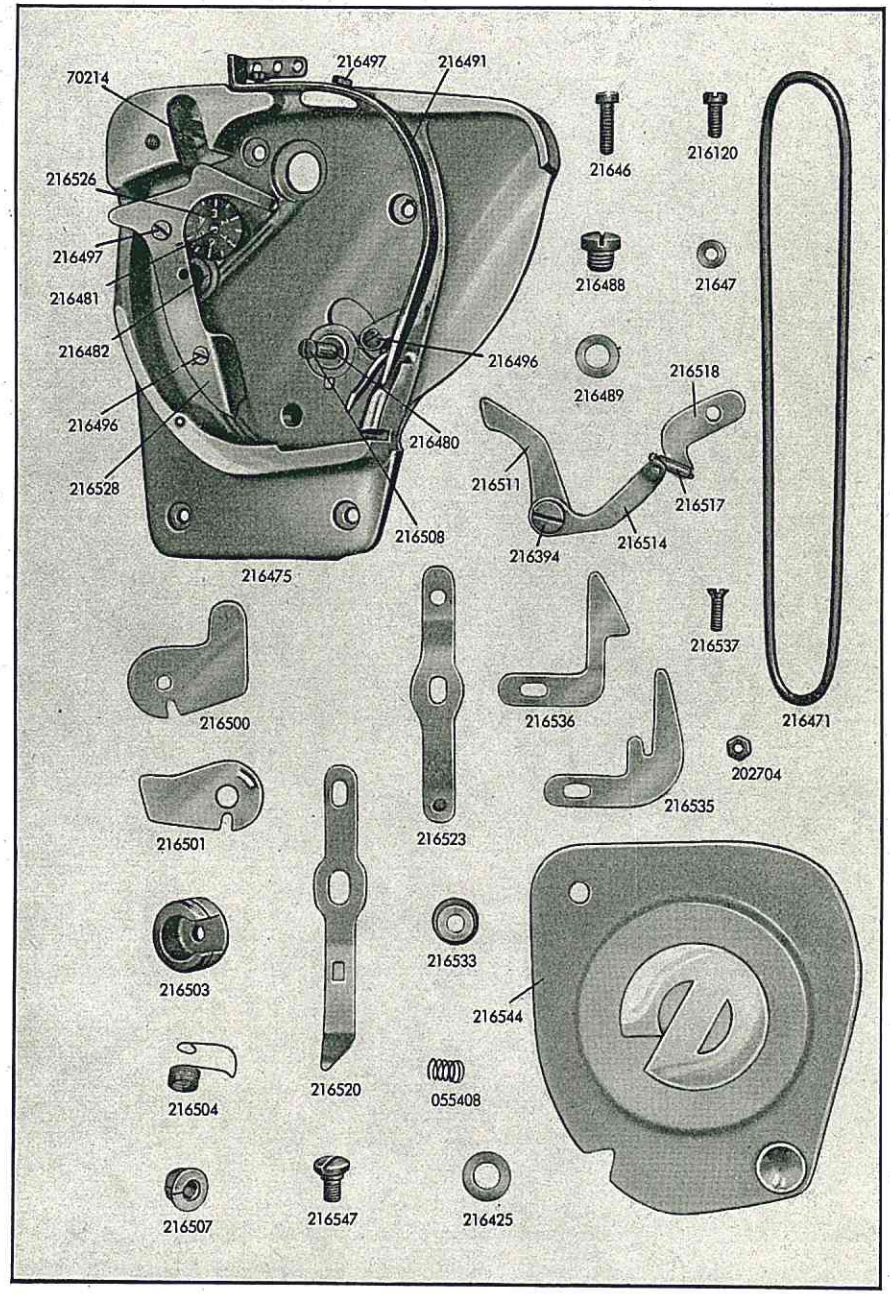

Bestell-Nr.	Gegenstand	
216475	Kopfdeckel	
216855	Kopfdeckel ohne Abb. für Kl. 216-502 bis 216-608	
216471	Gummischnur zu 216475 und 216855	
216120	Bef. Schraube zu 216475	
21646	Bef. Schraube zu 216475	
21647	Dichtungsscheibe zu 216120 und 21646	
216480	Rändelstift mit Bund in 216475	
216481	Gewindebolzen mit Rändel in 216475	
216482	Lagerbüchse in 216475	
216488	Linsenschraube zu 216475	
216489	Dichtungsring zu 216488	
216491	Schutzbügel	
216496	Linsensenkschraube zu 216491	
216497	Linsenschraube zu 216491	
216500	Auflageblech zum Lüfterhebel	
216501	Fadenspannungsplatte	
216503	Kapsel zu 216504	**alt; neu siehe Tafel 15**
216504	Fadenanzugsfeder	
216507	Spannhülse zu 216504	
216508	Linsenschraube zu 216507	
216511	Lüfterantriebshebel	
216514	Lüfterhebel	
216394	Bef. Schraube zu 216514	
216517	Zugfeder zu 216514	
216518	Winkel zu 216517	
216520	Druckplatte zur Fadenspannung	
216523	Blattfeder zur Fadenspannung	
70214	Linsenschraube zu 216518, 216520 und 216523	
216526	Stellmutter	
216528	Fadenleitwinkel	
216497	Bef. Schraube zu 216528	
216496	Bef. Schraube zu 216528	
216533	Spannungsscheibe	
055408	Druckfeder zu 216533	
216535	Fadenführungsblech, oberes	
216857	Fadenführungsblech, oberes, ohne Abb. für Kl. 216-502 bis 21-608	
216536	Fadenführungsblech, unteres	
216537	Bef. Schraube zu 216535 und 216536	
202704	Mutter zu 216537	
216544	Frontplatte	
216547	Bef. Schraube zu 216544	
216425	Federscheibe zu 216547	

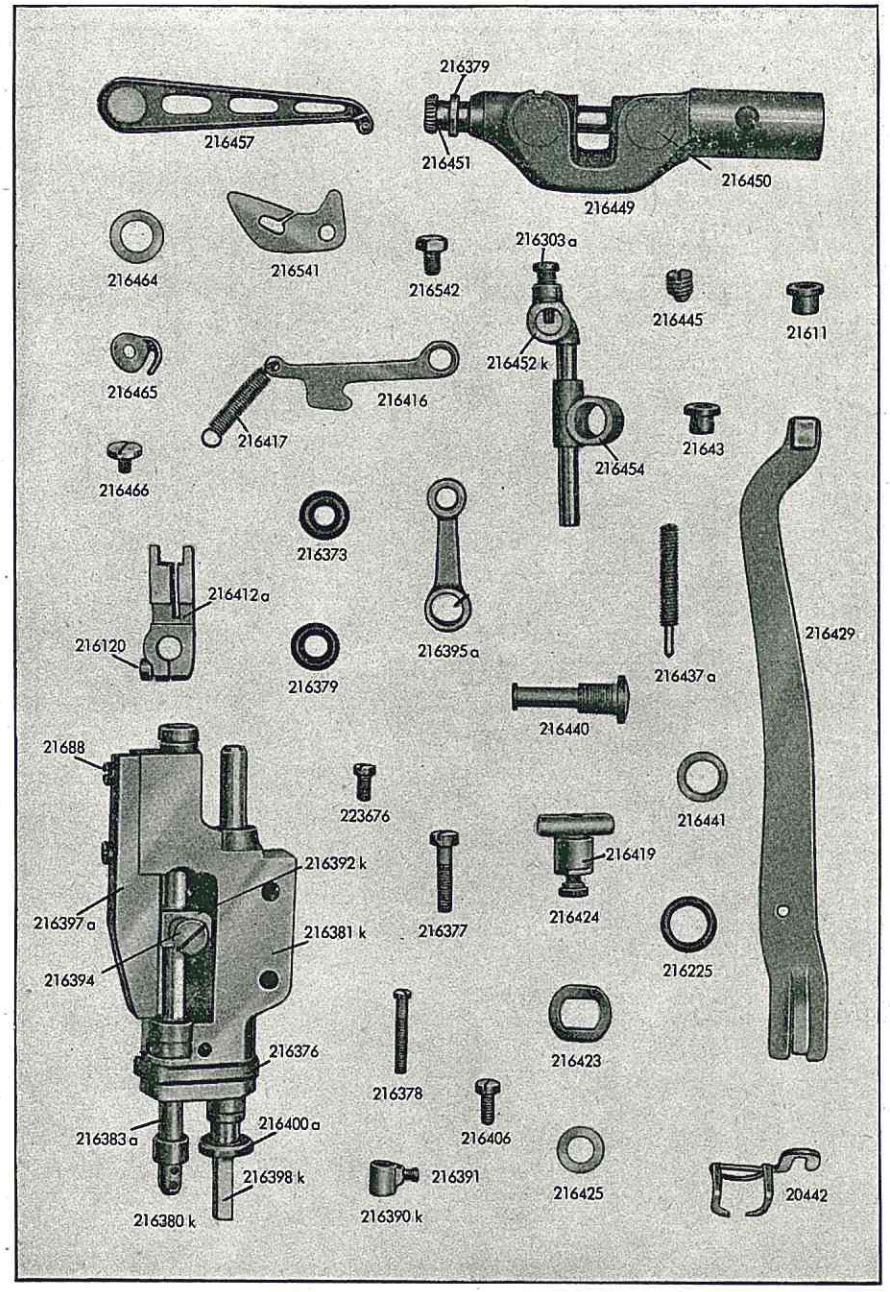

Bestell-Nr.	Gegenstand
216448	Fadenhebellager vollst., bestehend aus je 1 x 216449, 216451, 216379, 216452 k und 216450
216449	Fadenhebellager
216450	Filzplatte zu 216449
216451	Fadenhebelachse
216379	Nutring zu 216451
216452k	Gleithebel mit 216303a und 216454
216303a	Konuszapfenschraube
216454	Kreuzkopf zu 216452 k
216445	Bef. Schraube in Arm zu 216449
21611	Gummistopfen zu 216445
216457	Fadenhebel
216464	Druckring zu 216457
216465	Fadenzieher
216466	Bef. Schraube zu 216457 und 216465
216541	Fadenführungsblech an Arm
216542	Bef. Schraube zu 216541
216324	Scheibe zu 216541 ohne Abb.
216380k	Lager mit Nadel- und Stoffstange vollst. bestehend aus je 1 x 216381 k, 216383 a, 216392 k, 216395 a, 216397 a, 216398 k, 216412 a und 2 x 21688, alt, neu siehe Tafel 16
216381k	Lager für Nadel- und Stoffstange mit 216376 zu 216380 k und 216432 k
216854k	Lager mit Nadel- und Stoffstange vollst. bestehend aus je 1 x 216841 k, 216846 a, 216392 k, 216395 a, 216397 a, 216860 k, 216412 a und 2 x 21688 für Kl. 216-502 bis 216-608, ohne Abb. alt, neu siehe Tafel 16
216841k	Lager für Nadel- und Stoffstange mit 216376 zu 216854 K und 216834 k (ohne Abb.)
216376	Dichtungsring zu 216381 k und 216841 k
216383a	Nadelstange für Nadel 135 x 1 bzw. 5620 und 135 x 5, alt, neu siehe Tafel 16
216846a	Nadelstange ohne Abb. für Kl. 216-502 bis 216-608, Nadel 2134-35, alt, neu siehe Tafel 16
216390k	Nadelkloben mit 216391, alt
216391	Nadel Bef. Schraube, alt
216392k	Kreuzkopf mit 223676 und 216394
223676	Klemmschraube zu 216392 k
216394	Linsenschraube zu 216392 k
216395a	Zugstange
216397a	Kreuzkopfführung zu 216381 k
21688	Bef. Schraube zu 216397 a
216398k	Stoffstange mit 216400 a und 216406
216400a	Schutzring zu 216398 k
216412a	Stoffstangenkloben mit 216120
216120	Klemmschraube zu 216421 a
216406	Füßchen-Bef. Schraube zu 216398 k
20442	Fingerschutz an Stoffstange
216373	Dichtungsring für Nadelstange
216379	Dichtungsring für Stoffstange
216377	Bef. Schraube zu 216381 k
216378	Bef. Schraube zu 216381 k
216416	Verbindungslasche

Tafel 3

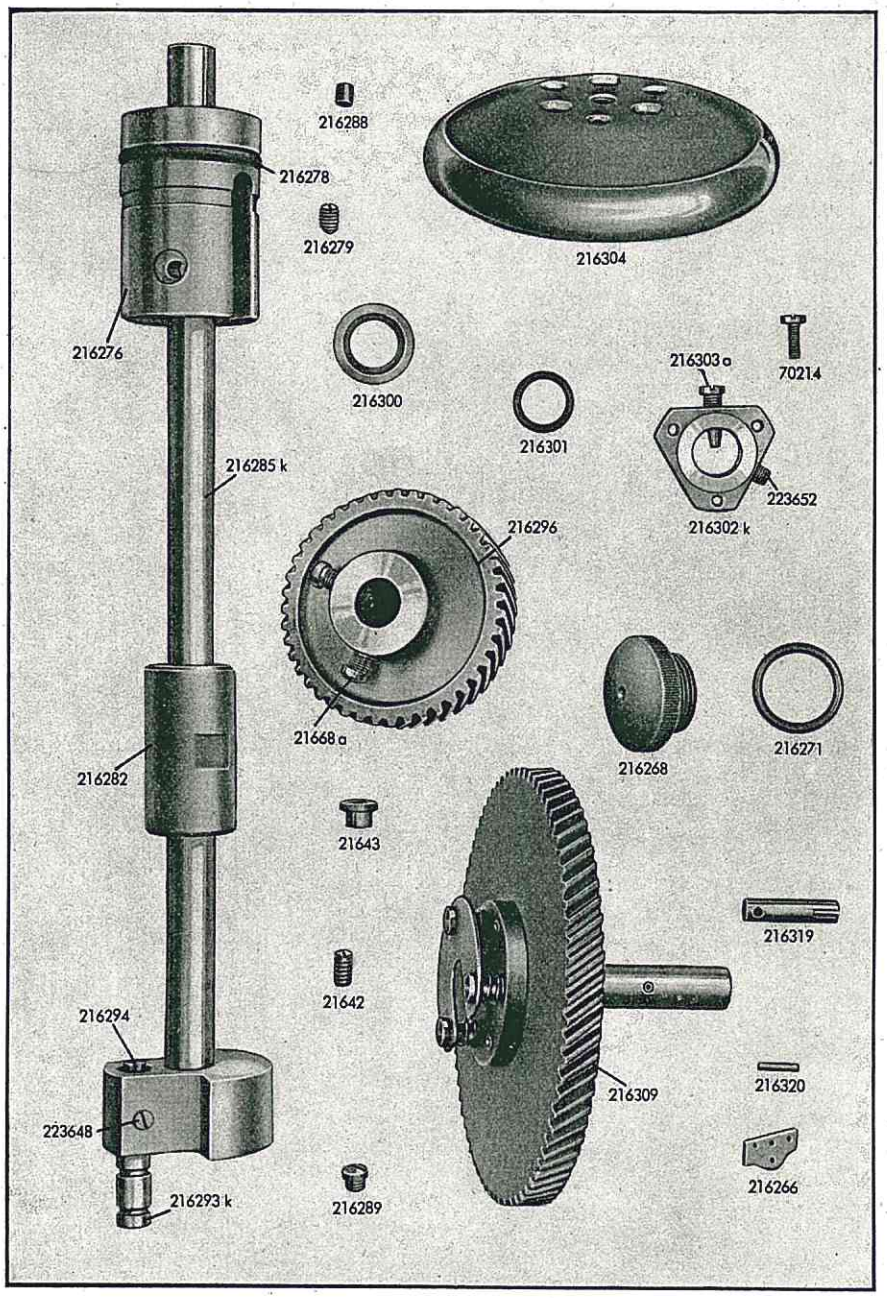

Tafel 3

Bestell-Nr.	Gegenstand
216285k	Oberwelle mit Kurbel
216288	Gummistopfen in 216285 k
216289	Linsenschraube zu 216285 k
216293k	Kurbelzapfen mit 216294
216294	Linsenschraube in 216293 k
223648	Bef. Schraube zu 216293 k
216282	Armwellenlager vorn
21642	Gewindestift in Arm zu 216282
21643	Gummistopfen zu 21642 und 216279
216276	Armwellenlager hinten mit 216278
216278	Dichtungsring auf 216276
216279	Gewindestift in Arm zu 216276
216268	Ölfüllschraube
216271	Dichtungsring zu 216268
216296	Zahnrad auf Armwelle mit 2 x 21668 a
21668a	Bef. Schraube zu 219296
216300	Anlaufring auf 216285 k
216301	Dichtungsring in 216300
216302k	Handradnabe mit 216303 a und 223652
216303a	Konuszapfenschraube zu 216302 k
223652	Gewindestift zu 216302 k
216304	Handrad (Schutzring für Handrad siehe Tafel 18)
70214	Bef. Schraube zu 216304
216309	Zwischenrad
216319	Mitnehmerbolzen zu 216309
216320	Schwerspannstift zu 216319
216266	Fadenführung auf Arm

Tafel 4

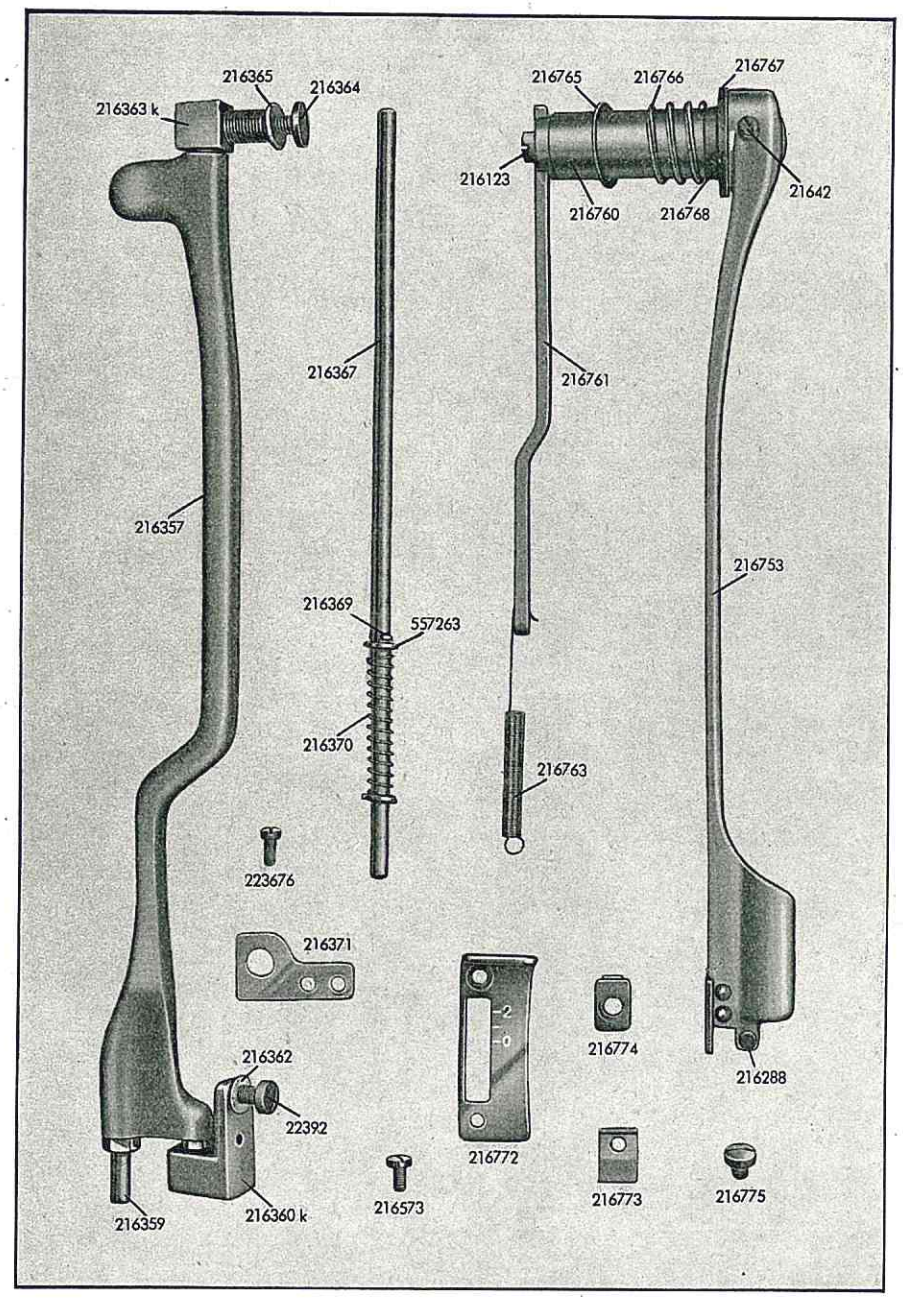

Tafel 4

Bestell-Nr.	Gegenstand
216357	Lüfterwelle mit 216359
216359	Lüfterzapfen zu 216357
216360k	Lagerbock mit 2 x 216362 und 2 x 22392 (vorn)
22392	Bef. Schraube zu 216360 k
216362	Dichtungsscheibe zu 22392
216363k	Lagerbock mit 216364 und 216365 (hinten)
216364	Bef. Schraube zu 216363 k
216365	Dichtungsscheibe zu 216364
216367	Druckstange
216366	Stellring auf 216367 } **(ohne Abb.)**
216367a	Spannstift zu 216366 } **(ohne Abb.)**
5511246	Scheibe auf 216367 **(Abb. Nr. 557263)**
216369	Splint in 216367
216370a	Druckfeder auf 216367 **(Abb. Nr. 216370)**
216371	Führungsplättchen zu 216367
223676	Bef. Schraube zu 216371
216753	Stichstellerhebel mit 2 x 21642
21642	Bef. Schraube zu 216753
216288	Gummistift zu 216753
216760k	Achse vollst. bestehend aus je 1 x 216760, 216761, 216123
216760	Achse
216761	Hebel zu 216760
216123	Bef. Schraube zu 216761
216763	Zugfeder an 216761
216765	Scheibe auf 216760
216766	Druckfeder auf 216760
216767	Dichtung auf 216760
216768	Gummiring zu 216760
216769	Führungswinkel vollst. bestehend aus je 1 x 216772, 216773, 216774 und 216775
216772	Führungswinkel
216773	Anschlag zu 216772
216774	Deckplättchen auf 216773
216775	Bef. Schraube zu 216774 in 216773
216573	Bef. Schraube zu 216769

Tafel 5

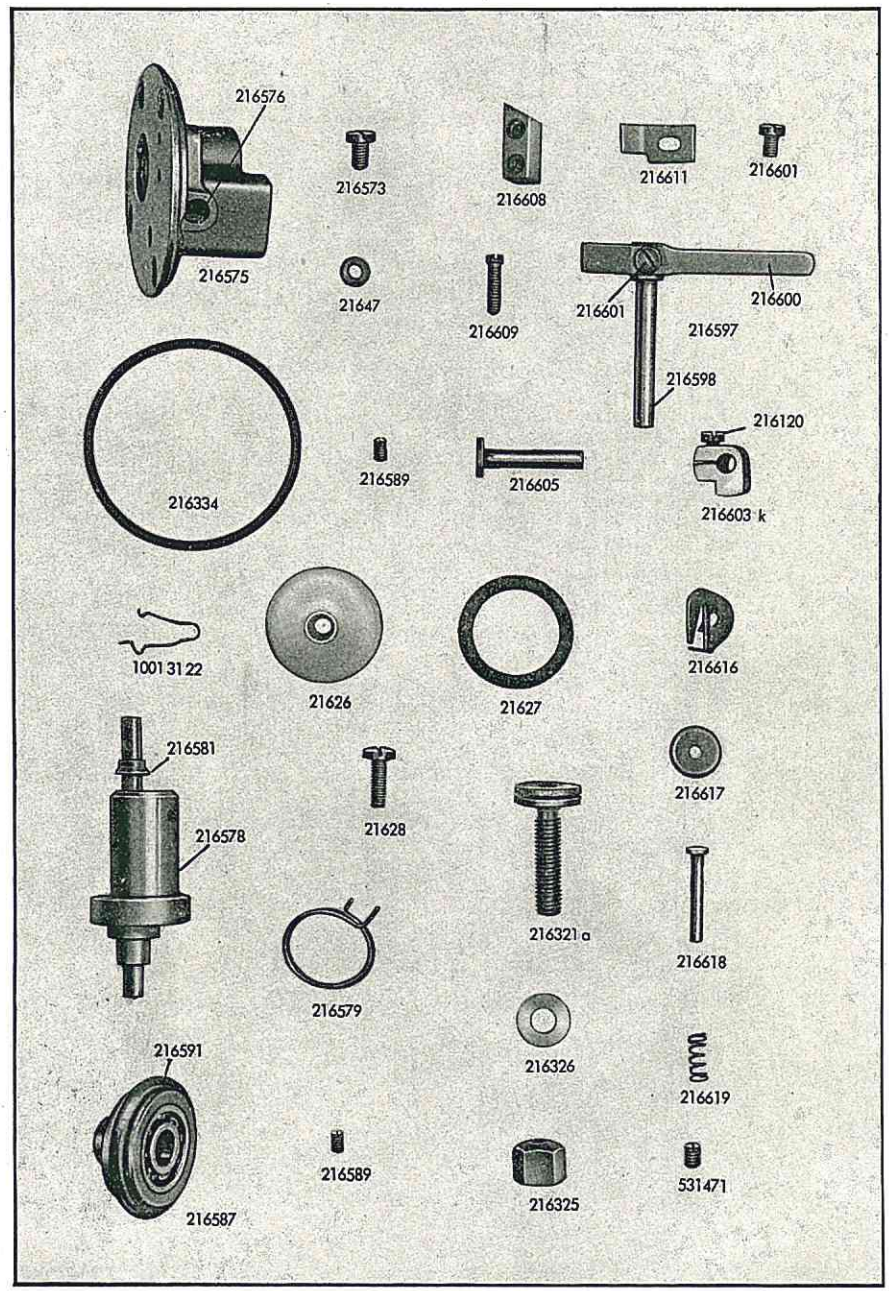

Bestell-Nr.	Gegenstand
216571	Spuler vollst., bestehend aus je 1 x 216575, 216576, 216578, 216579, 216581, 216587, 216597, 216603 k, 216605, 216608, 216611, 216601, 216589 und 2 x 216609
216575	Spulerlager
216576	Ölfilz in 216575
216578	Sprunglager
216579	Schenkelfeder auf 216578
216334	Dichtungsring zu 216575
216573	Bef. Schraube zu 216571
21647	Dichtungsscheibe 216573
216581	Spulerspindel
10013122	Blattfeder zu 216585
216587	Friktionsrad mit Kugellager und Belag
223669	Bef. Schraube zu 216587 (**Abb. Nr. 216589**)
216591	Friktionsbelag auf 216587
216597	Spulerklappe vollst. bestehend aus je 1 x 216598, 216600 und 216601
216598	Achse
216600	Platte
216601	Bef. Schraube zu 216600 in 216598
216603k	Schaltkloben mit 216120
216120	Klemmschraube zu 216603 k
216605	Bolzen
216589	Bef. Schraube zu 216605
216608	Schneidblock
216609	Bef. Schraube zu 216608
216611	Blattfeder auf 216608
216601	Bef. Schraube zu 216611
216616	Spannungsplatte
216617	Spannungsscheibe
216618	Bolzen
216619	Druckfeder
531471	Bef. Schraube zu 216618
216321	Führungsbolzen vollst. bestehend aus je 1 x 216321 a, 216325 und 216326
216321a	Führungsbolzen
216325	Hutmutter zu 216321 a
216326	Dichtungsscheibe zu 216325
21626	Ölstandsglas
21627	Dichtungsring zu 21626
21628	Bef. Schraube zu 21626

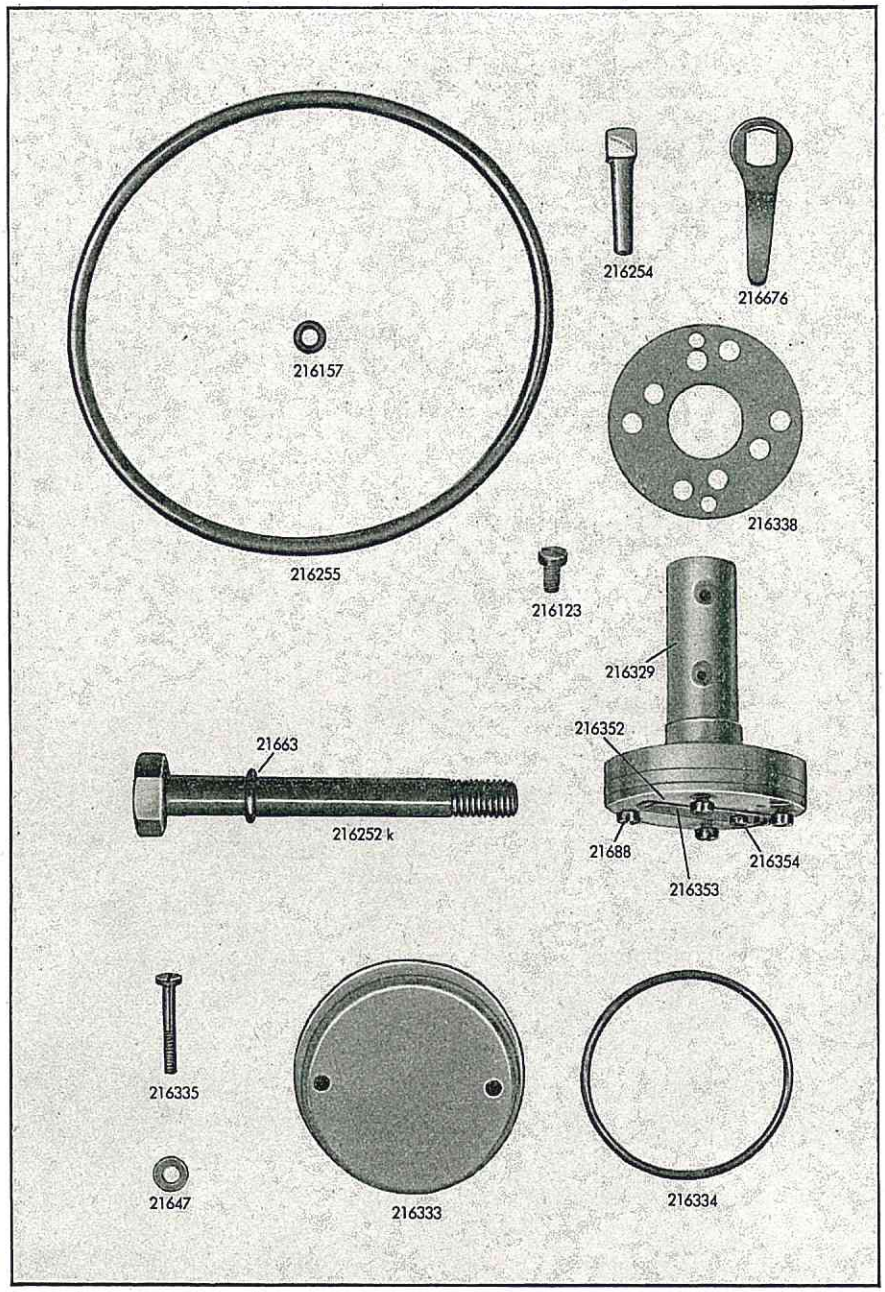

Bestell-Nr.	Gegenstand
216329	Ölpumpe (nur vollst. lieferbar)
216123	Bef. Schraube zu 216329
21688	Zylinderschraube zu 216329
216352	Ventilplatte
216353	Blattfeder auf 216352
216354	Bef. Schraube zu 216353
216338	Dichtung
216333	Abschlußkappe
216334	Dichtungsring zu 216333
216335	Bef. Schraube zu 216333
21647	Dichtungsscheibe zu 216335
216252k	Arm-Bef. Schraube mit 21663
21663	Dichtungsring zu 216252 k
216254	Kegelstift für Armbefestigung
216255	Dichtungsring zwischen Arm und Platte
216157	Dichtungsring für Ölrohre zwischen Arm und Platte
	216-F
	Handhebel zum Verdrehen der Stoffstange
216671	Stoffstangenführung für Handverstellung ganz vollst. bestehend aus je 1 x 216419, 216225, 216676, 216424 und 216425
216419	Stoffstangenführung (Abb. Tafel 2)
216225	Dichtunrgsring zu 216419 (Abb. Tafel 2)
216676	Stellhebel auf 216419
216424	Sechskantmutter zu 216419 (Abb. Tafel 2)
216425	Federscheibe zu 216424 (Abb. Tafel 2)

Tafel 7

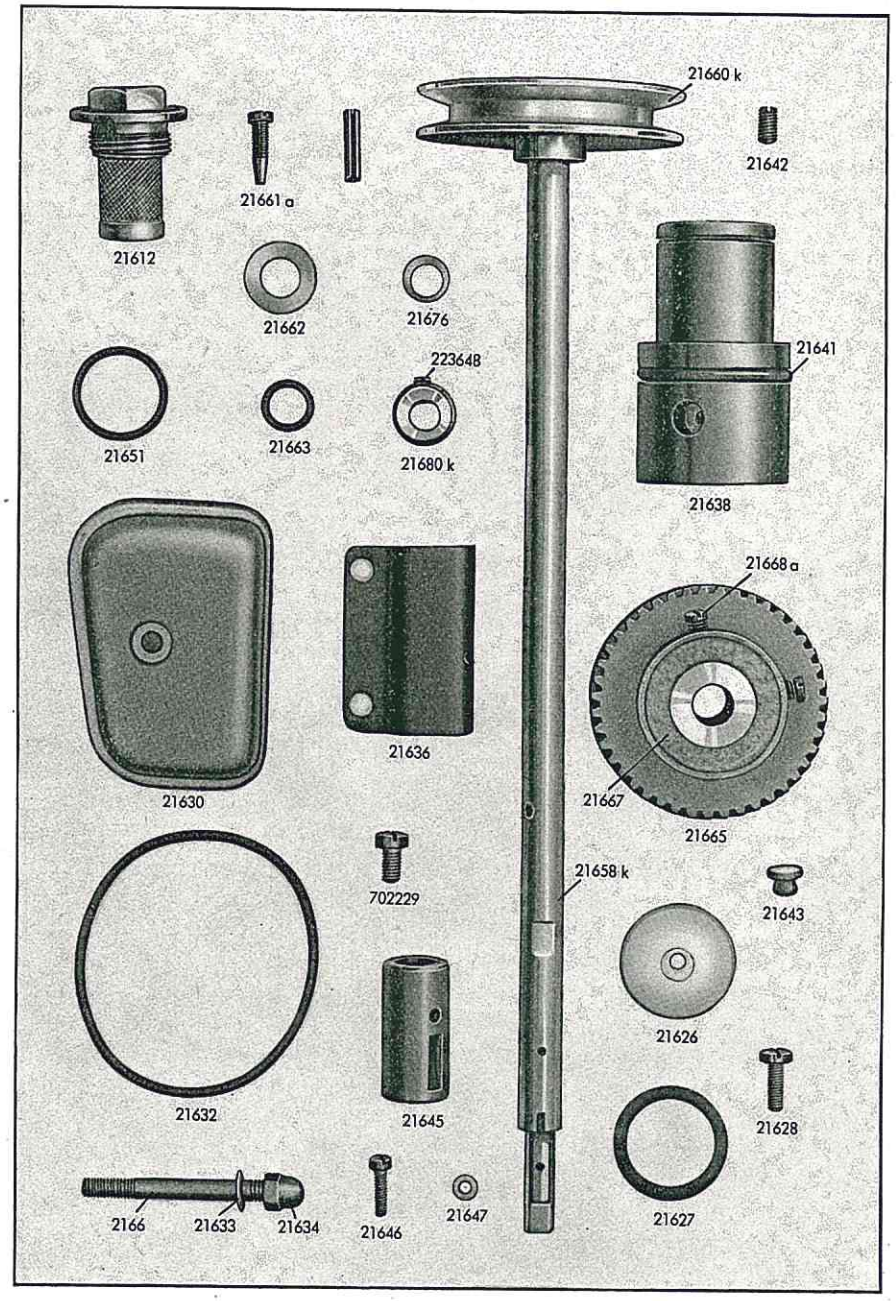

Tafel 7

Bestell-Nr.	Gegenstand
21612	Ölablaßschraube
21651	Dichtungsring zu 21612
21626	Ölstandsglas
21627	Dichtungsring zu 21626
21628	Bef. Schraube zu 21626
2166	Stiftschraube in Fundamentplatte
21630	Abschlußdeckel 21632
21632	Dichtungsring zu 21630
21634	Hutmutter zu 2166
21633	Dichtungsring zu 21634
21611	Gummistopfen in Arm (ohne Abb.)
21618	Ölsprührohr (ohne Abb.)
223700	Bef. Schraube zu 21618 (ohne Abb.)
21636	Scharnier an Fundamentplatte
702229	Bef. Schraube zu 21636
21638	Hauptwellenlager hinten mit 21641
21641	Dichtungsring zu 21638
21642	Gewindestift zu 21638 in Fundamentplatte
21643	Gummistopfen zu 21642 in Fundamentplatte
21645	Hauptwellenlager vorn
21646	Bef. Schraube zu 21645
21647	Dichtungsscheibe zu 21646
21658k	Hauptwelle
2161002	Hauptwelle mit Antriebsscheibe verstiftet. (ohne Abb. auf Wunsch lieferbar)
21659	Öldocht in 21658 k (ohne Abb.)
21660k	Antriebsscheibe auf 21658 k (verschraubt)
21661a	Konuszapfenschraube zu 21660 k
2161005	Schwerspannstift zu 2161002 (ohne Abb.)
21662	Anlaufring vor 21660 k
21663	Dichtungsring in 21662
21665	Zahnrad mit 21667 und 2 x 21668 a
21667a	Filzring in 21665
21668a	Bef. Schraube zu 21665
21676k	Anlaufscheibe
21680k	Stellring mit 223648
223648	Bef. Schraube zu 21680 k

Tafel 8

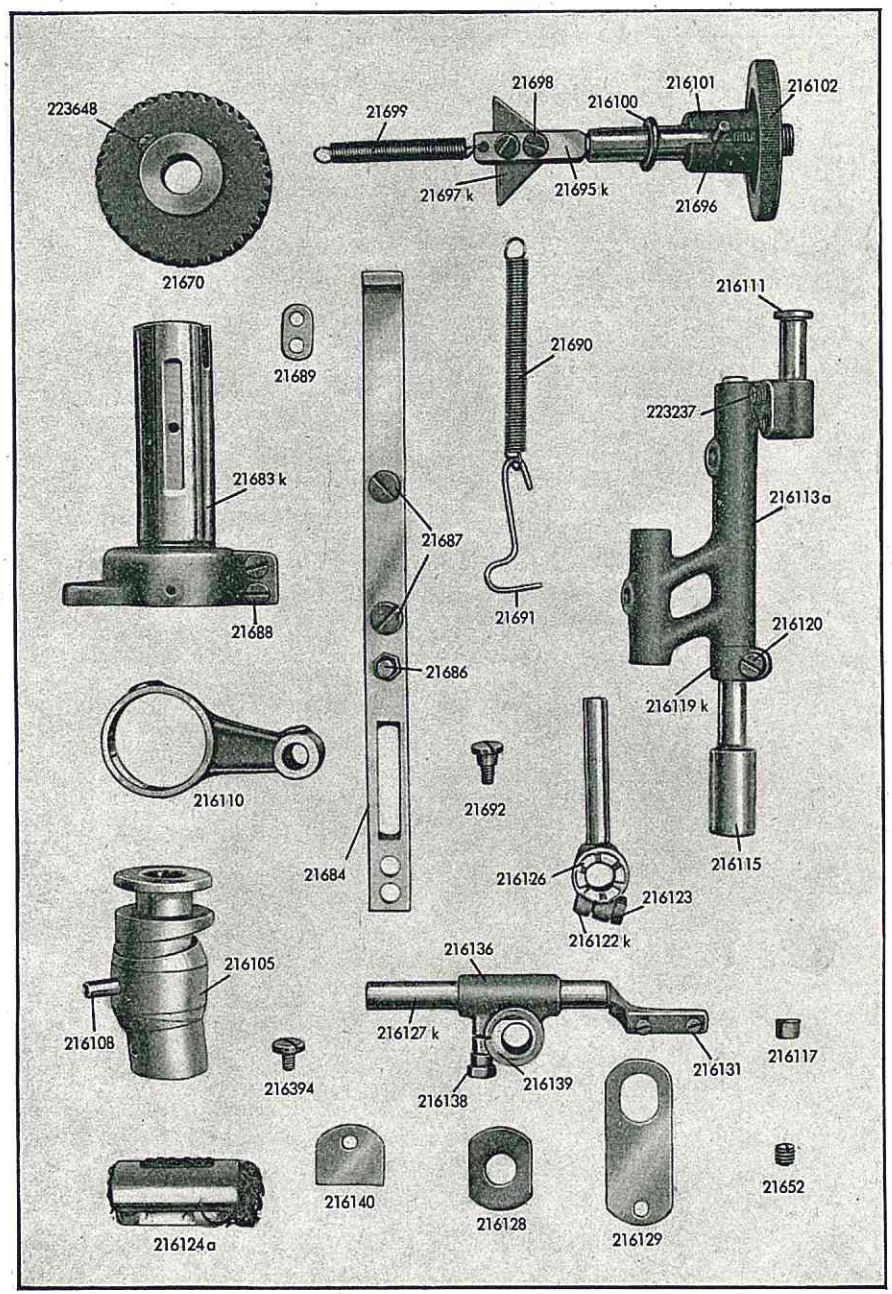

Bestell-Nr.	Gegenstand
21670	Zahnrad (Greiferantrieb) mit 2 x 223648
223648	Bef. Schraube zu 21670
21683k	Führungslager mit 21689 und 2 x 21688
21688	Bef. Schraube zu 21683 k
21689	Unterlage zu 21688
21684	Führungsstange mit 21686 und 2 x 21687
21686	Federstift in 21684
21687	Anschlagschraube in 21684
21690	Zugfeder zu 21684
216764	Zugfeder, stark (ohne Abb.). Nur für Maschinen mit Handhebel zum umschalten auf Vor- und Rückwärtsstich.
21691	Federhaken zu 21690
21692	Ansatzschraube zu 21684 in Fundamentplatte
21694k	Stichbegrenzungsstange vollst., bestehend aus je 1 x 21695 k, 21697 k, 21699, 216100, 216101 und 216102
21695k	Stichbegrenzungsstange
21696	Rändelstift zu 21695 k
21697k	Anschlagplatte mit 2 x 21698
21698	Bef. Schraube zu 21697 k
21699	Zugfeder zu 21695 k
216100	Dichtungsring auf 21695 k
216101	Abstandshülse auf 21695 k
216102	Stellmutter auf 21695 k
216105	Stichstellexzenter
216108	Spannstift zu 216105
216110	Zugstange
216113a	Transportbrücke mit 2 x 223237
223237	Bef. Schraube zu 216111 in 216113 a
216111	Gelenkbolzen in 216113 a
216115	Lagerbolzen in 216113 a
21652	Bef. Schraube zu 216115 in Fundamentplatte
216117	Gummistopfen zu 21652
216119k	Stellring mit Bef. Schraube
216120	Bef. Schraube zu 216119 k
216122k	Gelenkbolzen mit Klemmschraube
216123	Klemmschraube zu 216122 k
216126	Exzenterbuchse in 216122 k
216124a	Siebhalter
216127k	Transporteurträger mit 2 x 216131
216131	Transporteur Bef. Schraube in 216127 k
216128	Deckplatte zu 216127 k
216129	Blattfeder zu 216127 k
216140	Unterlage zu 216129
216394	Bef. Schraube zu 216129 und 216140
216136	Kreuzkopf mit 216138 und 216139
216138	Klemmschraube zu 216136
216139	Exzenterbuchse in 216136

Tafel 9

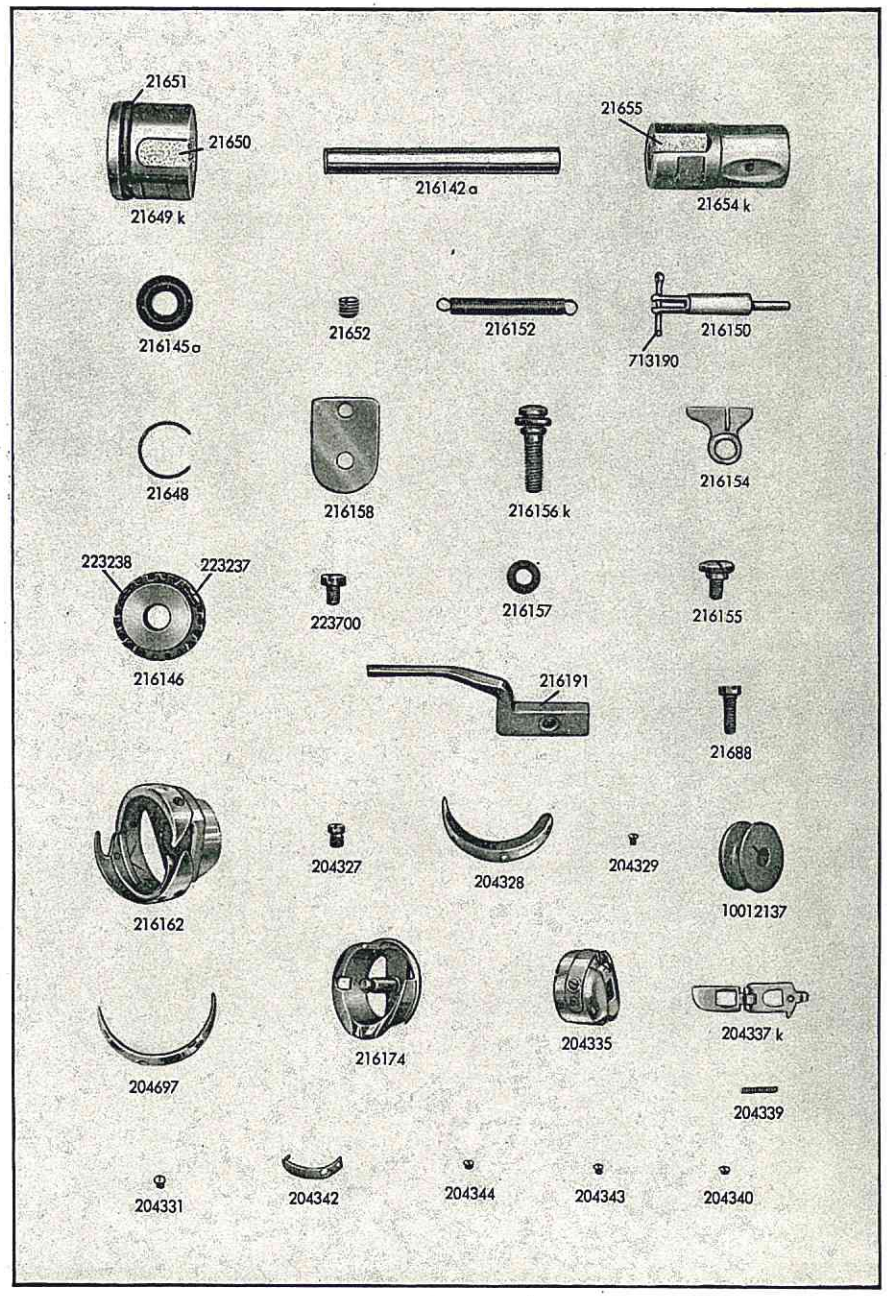

Bestell-Nr.	Gegenstand	
21649k	Greiferwellenlager vorn mit 21648, 21650, 21651 und 216145a	alt; neue Ausführung siehe Tafel 17
21650	Filzstück zu 216249 k	
21651	Dichtungsring auf 21649 k	
21648	Sprengring zu 21649 k	
216145a	Nutring zu 21649 k	
21654k	Greiferwellenlager mit 21655	
21655	Filzstück zu 21654 k	
21652	Gewindestift zu 216249 k und 21654 k	
216142a	Greiferwelle	
216146	Zahnrad mit Bef. Schraube	
223237	Gewindestift zu 216146	
223238	Gewindestift spitz zu 216146	
216150	Ölkolben	
713190	Splint zu 216150	
216152	Zugfeder zu 216150	
216154	Winkelhebel	
216155	Ansatzschraube zu 216154	
216156k	Regulierschraube mit 216157	
216157	Dichtungsring zu 216156 k	
216158	Deckplättchen	
223700	Bef. Schraube zu 216158	
216161	Greifer vollst. bestehend aus je 1x216162, 216174 u. 204335	
216162	Greifer mit Greiferdeckel und Fadenziehblech ohne Greiferunterteil und Spulengehäuse	
204327	Greiferbefestigungsschraube	
204328	Greiferdeckel	
204329	Bef. Schraube zu 204328	
204697	Fadenziehblech	
204331	Bef. Schraube zu 204697	
216174	Greiferunterteil	
204335	Spulengehäuse mit Klappe und Spannungsfeder	
204337k	Spulengehäuseklappe	
204339	Druckfeder zu 204337	
204340	Anschlagschraube zu 204337	
204342	Spannungsfeder zu 204335	
204343	Bef. Schraube zu 204342	
204344	Regulierschraube zu 204342	
204230	Spule **(Abb. 1001 2137)**	
216191	Schiffchenhalter	
21688	Bef. Schraube zu 216191	

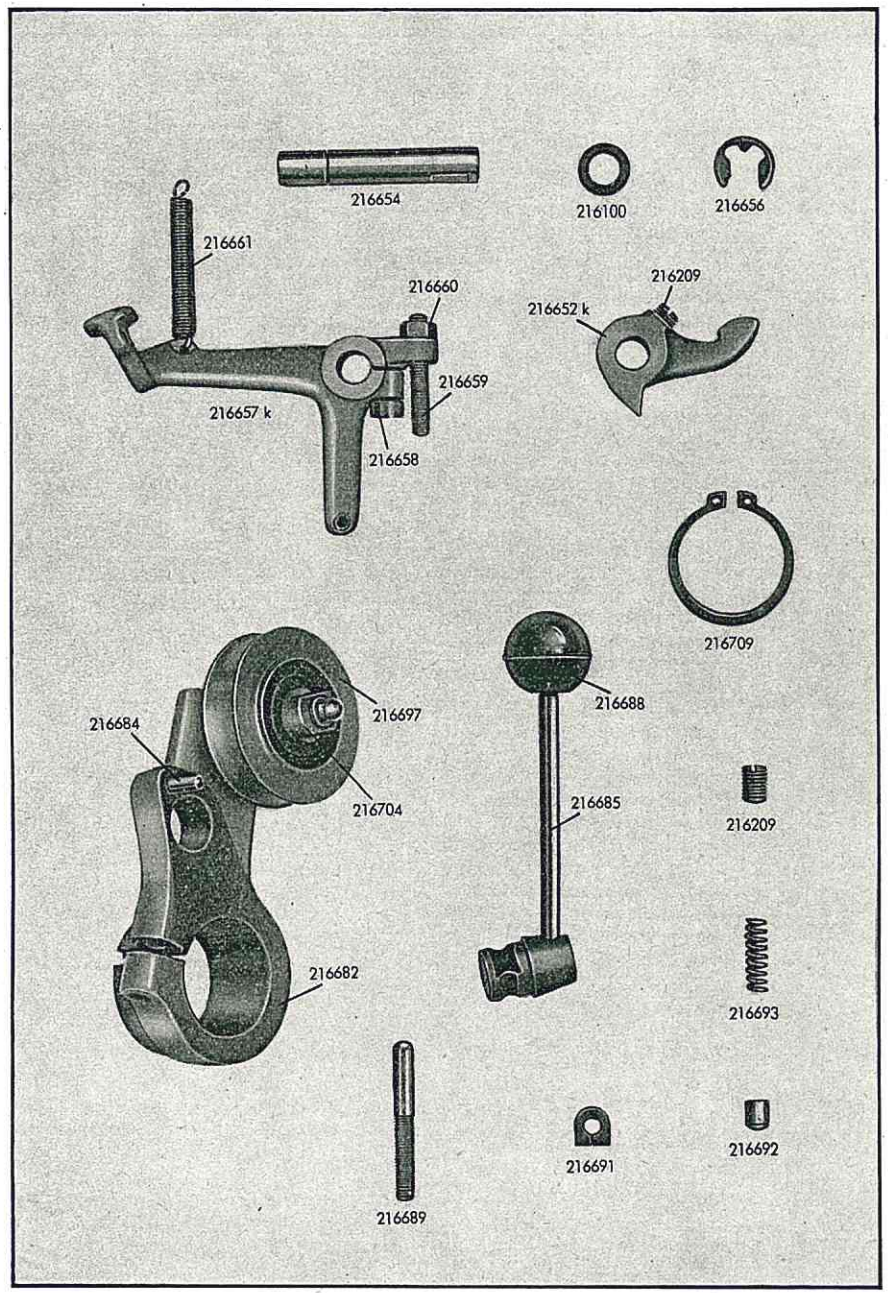

Bestell-Nr.	Gegenstand
216681	Riemenspanner vollst. bestehend aus je 1 x 216682, 216685, 216689, 216691, 216692, 216693, 216209, 216697, 216704 und 216707
216682	Schwenkarm mit Stift
216684	Rändelstift zu 216682
216685	Spannhebel
216688	Kugelknopf zu 216685
216689	Spannschraube
216691	Klemmutter auf 216689
216692	Arretierstift in 216682
216693	Druckfeder vor 216692
216209	Gewindestift vor 216693
216697	Rolle
216704	Achse
216707	Abstandsring ohne Abb.
216709	Seeger Sicherung vor 216681
	216-S
216651	Stichstelleinrichtung für Fußbedienung vollst., bestehend aus je 1 x 216652 k, 216654, 216100, 216656, 216657 k und 216661
216652k	Hebel innen mit Bef. Schraube
216209	Bef. Schraube zu 216652 k
216654	Achse zu 216652 k
216100	Dichtungsring zu 216654
216656	Benzing-Sicherung auf 216654
216657k	Hebel außen mit Bef. Schraube
216658	Klemmschraube zu 216657 k
216659	Gewindestift in 216657 k
216660	Sechskantmutter zu 216659
216661	Zugfeder an 216657 k
MG 11/273	Fußtritt groß mit Pedal (ohne Abb.) } Besondere Teile für Fußlüftung siehe Tafel 18
72038	Zugfeder zu MG 11/273 (ohne Abb.) } Besondere Teile für Fußlüftung siehe Tafel 18
052360/500	Kette zu 72038 (ohne Abb.) } Besondere Teile für Fußlüftung siehe Tafel 18
052361	S-Haken zu 052360/500 (ohne Abb.) } Besondere Teile für Fußlüftung siehe Tafel 18

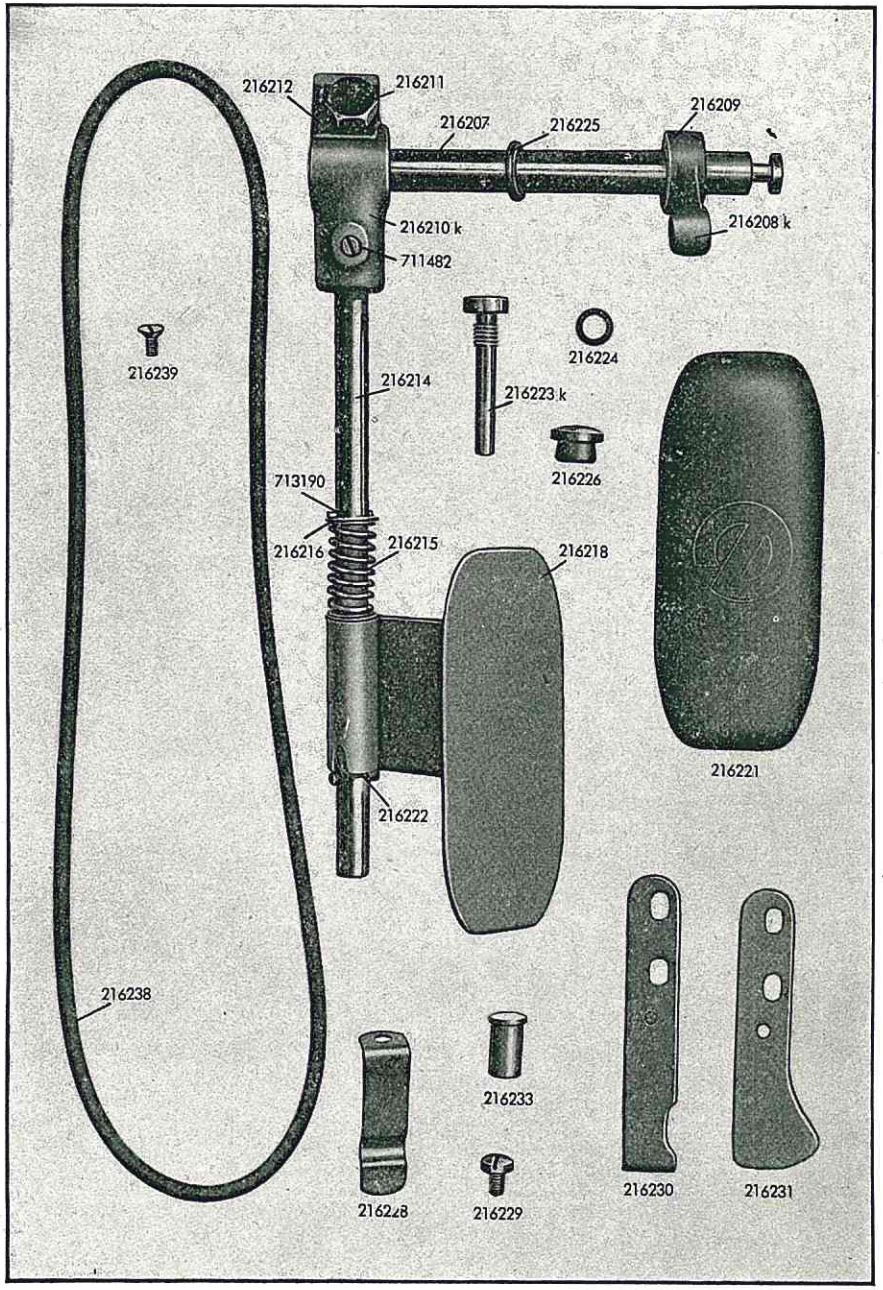

Bestell-Nr.	Gegenstand	
216234	Abdeckplatte für Fundamentplatte ohne Abb.	
216238	Dichtungsring zu 216234	
216239	Bef. Schraube zu 216234	
216244	Sichtscheibe in 216234 (ohne Abb.)	
216245	Federring zu 216244 (ohne Abb.)	
216246	Sichtscheibe in 216234 | ohne Abb. nur für Ersatzlieferungen	
216247	Federring zu 216246 | bis Maschine Nr. 216002981	
216242	Ölblech an der Maschine ohne Abb.	
216206	Kniehebel vollst. bestehend aus je 1 x 216207, 216208 k, 216210 k, 216214 k	**alt; neue Ausführung siehe Tafel 18**
216207	Achse	
216208k	Hebel innen mit 216209	
216209	Bef. Schraube zu 216208 k	
216210k	Kloben außen mit 216211, 216212 und 711482	
216211	Klemmschraube zu 216210 k	
216212	Arretierplatte an 216210 k	
711482	Gewindestift zu 216214 in 216210 k	
216214k	Kniehebelstange vollst. bestehend aus je 1 x 216214, 216215, 713190, 216218, 216225, 216222 und 2 x 21616	
216214	Kniehebelstange	
216215	Druckfeder auf 216214	
216216	Unterlegscheibe zu 216215	
713190	Splint in 216214	
216218	Knieplatte mit Gummiplatte	
216221	Gummiplatte zu 216218	
216222	Gewindestift zu 216214	
216225	Dichtungsring auf 216207	
216223k	Zapfenschraube mit 216224	
216224	Dichtungsring zu 216223 k	
216226	Gummistopfen in Fundamentplatte vor 216207	
216228	Haltefeder für 216214, alt	
216229	Bef. Schraube zu 216228, alt	
216230	Anschlagschiene	
216231	Arretierfeder	
216229	Bef. Schraube zu 216230 und 216231	
216233	Druckknopf zu 216231	

Tafel 12

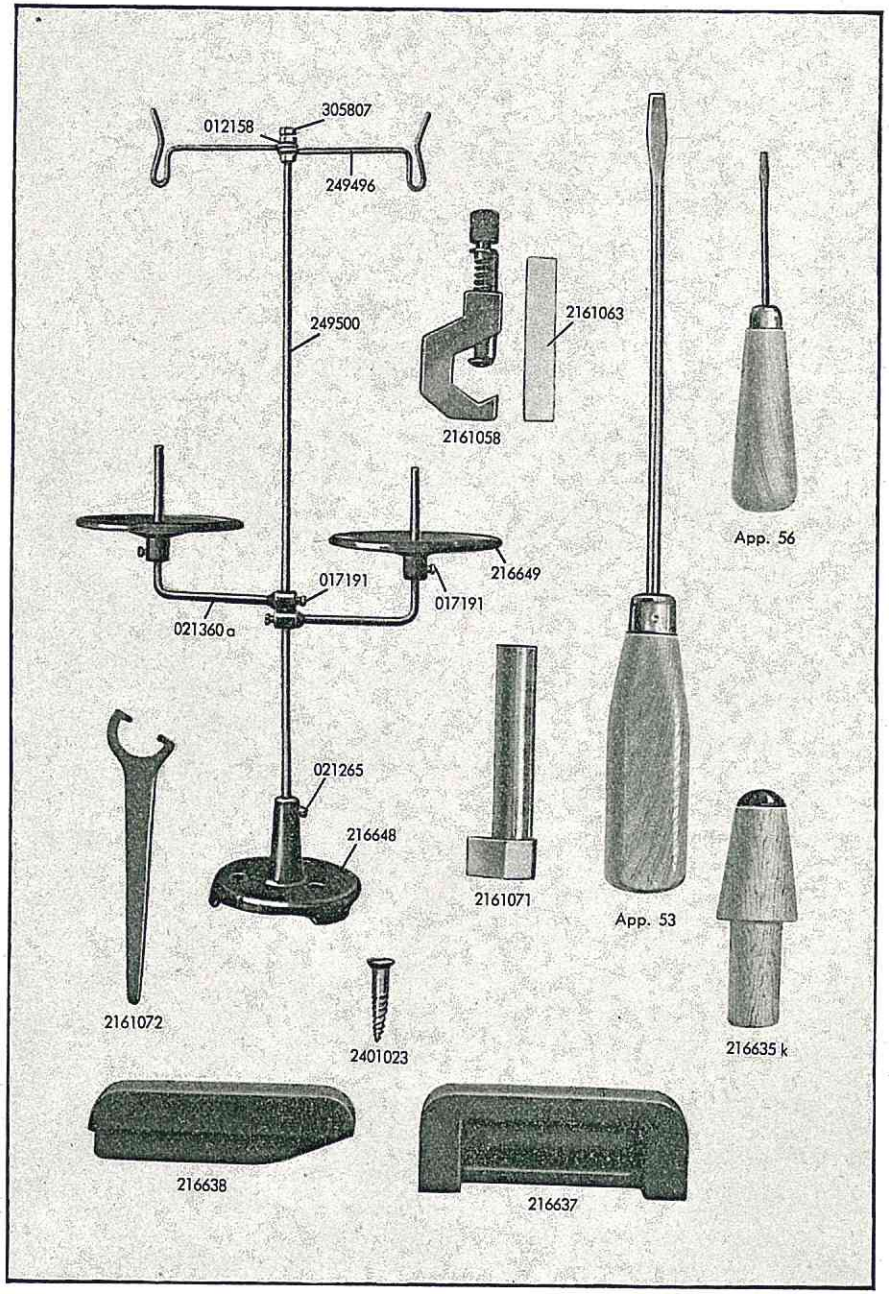

Bestell-Nr.	Gegenstand
	Beipack
247399	Garnständer vollst. bestehend aus je 1 x 052984 k, 249500, und 2 x 021441, 021360 a, 249496, 012158 und 3 x 13-11/109
2401023	Bef. Schraube zu 216631
052984k	Garnständerfuß (**Abb. Nr. 216648**)
021265	Bef. Schraube zu 052984 k
249500	Garnständerhaltedraht
021441	Garnrollenteller (**Abb. Nr. 216649**)
017191	Bef. Schraube zu 021441
021360a	Garnrollenhalterwinkel mit Kloben
017191	Bef. Schraube zu 021360 a
249496	Galgen zu 249500
13-11/109	Mutter zu 249500 (**Abb. Nr. 305807**)
012158	Unterlegscheibe zu 13-11/109
216333	Ölblech am Gestell ohne Abb.
216635k	Holzstütze
216637	Scharnierunterteil
216638a	Maschinenauflage (**Abb. Nr. 216638**)
App. 53	Schraubenzieher
App. 56	Schiffchenschraubenzieher
2161058	Greifereinstellehre
2161063	Hubmessbalken zu 2161058
2161071	Greiferwelleneinstellehre
2161072	Exzentereinstellehre

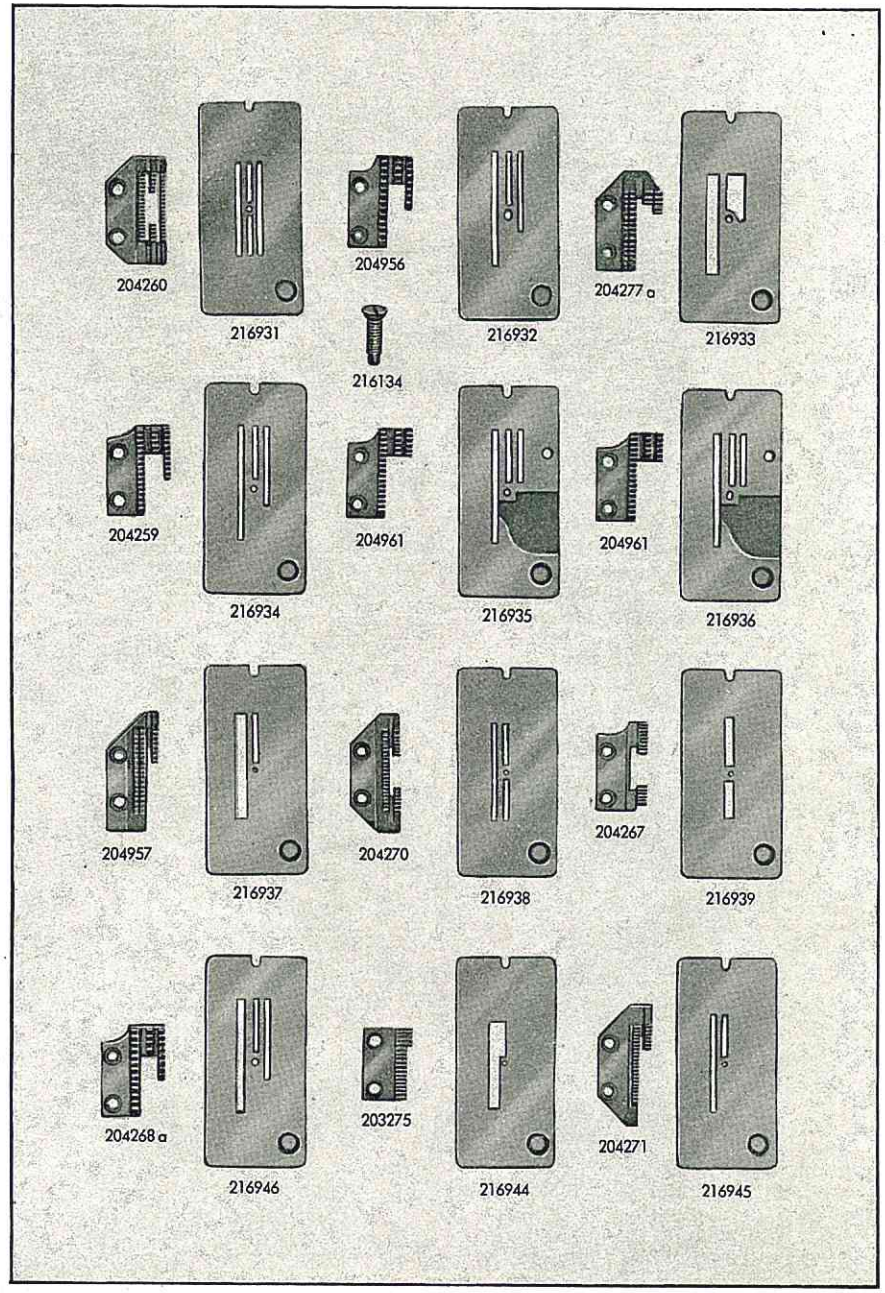

Bestell-Nr.	Gegenstand
	Einrichtungen
216931	Stichplatte, spez. für Wäsche
216931a	Stichplatte mit Stichloch 1,5 x 2 sonst wie 216931 (ohne Abb.)
204260	Transporteur, spez. für Wäsche
216134	Stichplatten Bef. Schraube
216131	Transporteur Bef. Schraube (Abb. Tafel 8)
216932	Stichplatte, spez. für Konfektion 2,7 mm stark
204956	Transporteur, spez. für Konfektion 2 mm Zahnteilung
216933	Stichplatte, spez. für schwere Konfektion
204277a	Transporteur, spez. für schwere Konfektion
216934	Stichplatte, spez. für leichte Konfektion 2,7 mm stark
204259	Transporteur, spez. für leichte Konfektion 1,6 mm Zahnteilung
216935	Stichplatte für Bandeinfasser, spez. für leichte Konfektion
204961	Transporteur, spez. für leichte Konfektion
216936	Stichplatte für Bandeinfasser, spez. für Konfektion
204961	Transporteur, spez. für Konfektion
216937	Stichplatte zum Säumen, spez. für Wäsche
216937a	Stichplatte mit Stichloch 1 mm ⌀ sonst wie 216937 (ohne Abb.)
204957	Transporteur, spez. für Wäsche
216938	Stichplatte für schmale Falten spez. für Wäsche
204270	Transporteur, spez. für Wäsche
216939	Stichplatte für Falten, spez. für Wäsche
204267	Transporteur, spez. für Wäsche
216946	Stichplatte 2,7 mm stark
204268a	Transporteur 2,8 mm Zahnteilung
216946a	Stichplatte mit ovalem Stichloch, sonst wie 216946 (ohne Abb.)
204268	Transporteur 14 Zähne pr. " , sonst wie 204268 a (ohne Abb.)
216944	Stichplatte, spez, für Kragen und Manschetten
203275	Transporteur, spez. für Kragen und Manschetten
216945	Stichplatte
204271	Transporteur

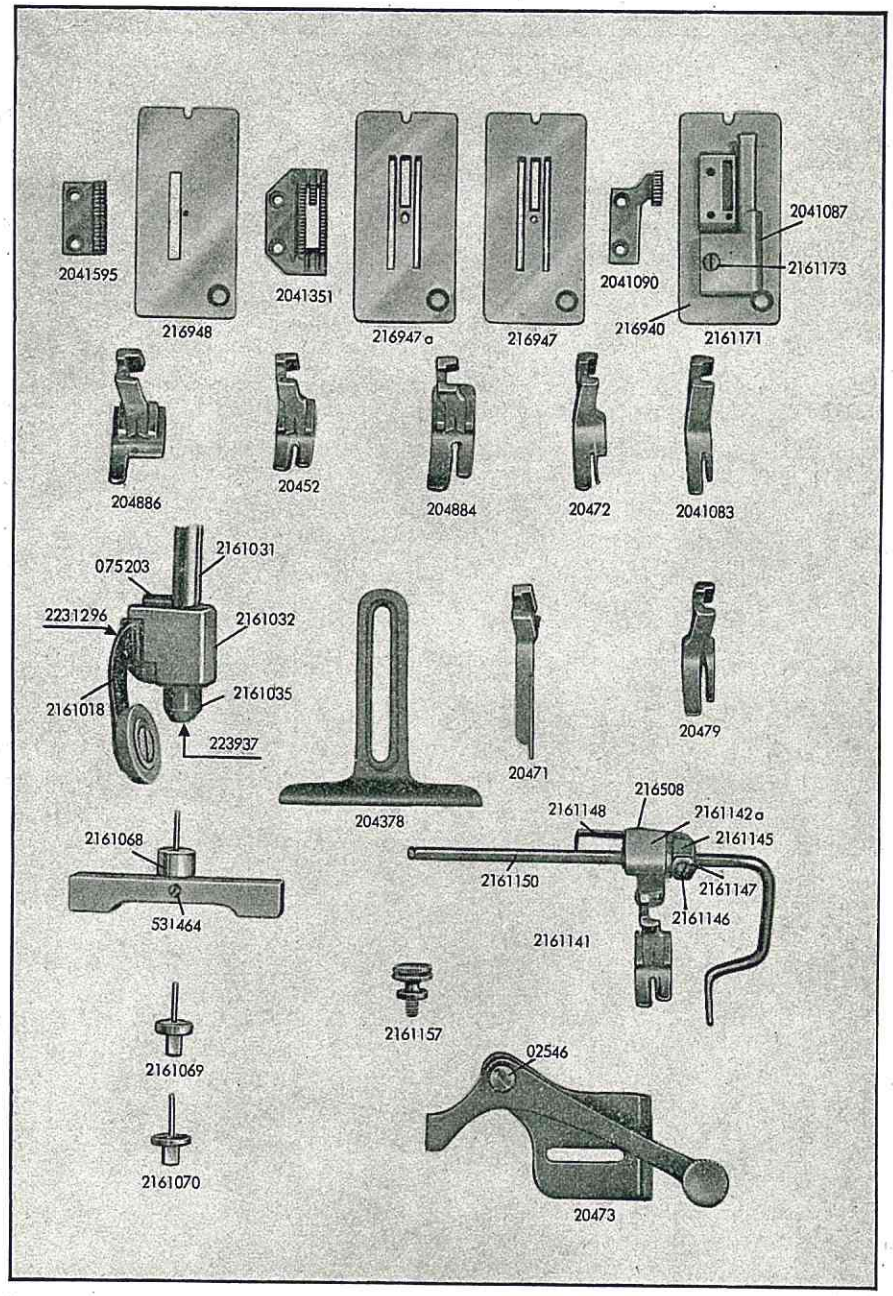

Bestell-Nr.	Gegenstand
	Einrichtungen
216948	Stichplatte für Rollfuß
2041595	Transporteur zu 216948
216947	Stichplatte
216947a	Stichplatte wie 216947 nur mit ovalem Stichloch
2041351	Transporteur zu 216947 und 216947 a
2161171	Gürteldurchziehapparat mit Stichplatte (Sonderanfertigung)
2041087	Gürteltülle
2161173	Bef. Schraube zu 2041087
216940	Stichplatte zu 2161171
2041090	Transporteur zu 216940
2041081	Durchziehhaken zu 2161171 ohne Abb.
2041083	Füßchen zu 2161171
20479	Fuß spez. für Wäsche
20471	Faltenfuß mit schmaler Sohle
20472	Füßchen mit Stahlzunge
20452	Gelenkfuß spez. für Konfektion
204884	Gelenkfuß spez. für schwere Konfektion
2041352	Gelenkfuß, spez. für schwere Konfektion (ohne Abb.)
204886	Gelenkfuß spez. für Bandeinfasser
2161011	Rollfuß mit kleiner Rolle 2 mm breit und Stoffstange (ohne Abb.)
2161012	Rollfuß mit kleiner Rolle 3 mm breit und Stoffstange (ohne Abb.)
2161013	Rollfuß mit kleiner Rolle 4 mm breit und Stoffstange
2161016	Rollfußbügel mit kleiner Rolle 2 mm breit (ohne Abb.)
2161017	Rollfußbügel mit kleiner Rolle 3 mm breit (ohne Abb.)
2161018	Rollfußbügel mit kleiner Rolle 4 mm breit
2161021	Rollfuß mit großer Rolle 3 mm breit und Stoffstange
2161022	Rollfuß mit großer Rolle 4 mm breit und Stoffstange
2161023	Rollfuß mit großer Rolle 6,5 mm breit und Stoffstange
2161026	Rollfußbügel mit großer Rolle 3 mm breit (ohne Abb.)
2161027	Rollfußbügel mit großer Rolle 4 mm breit
2161028	Rollfußbügel mit großer Rolle 6,5 mm breit
2231296	Rollfußbügel-Bef.-Schraube
2161031	Stoffstange für Rollfuß
2161032	Rollfuß-Kloben
075203	Anschlagschraube zu 2161032
223935	Feder zu 2161032 (ohne Abb.)
2161035	Abschlußring
223937	Bef. Schraube zu 2161035
2161029k	Nadelstange für Rollfüße (ohne Abb.)
075200	Nadel Bef. Schraube zu 2161029 k (ohne Abb.)
204378	Lineal
2161157	Apparatebef.-Schraube
2161141	Wattierer vollst. bestehend aus je 1 x 2161142 a, 2161145, 2161146, 2161147, 2161148, 216508 und 2161150
2161142a	Wattierer- und Gelenkfußhalter
2161145	Hülse
2161146	Gewindestift zu 2161145
2161147	Mutter zu 216114
2161148	Blattfeder
216508	Bef. Schraube zu 2161148

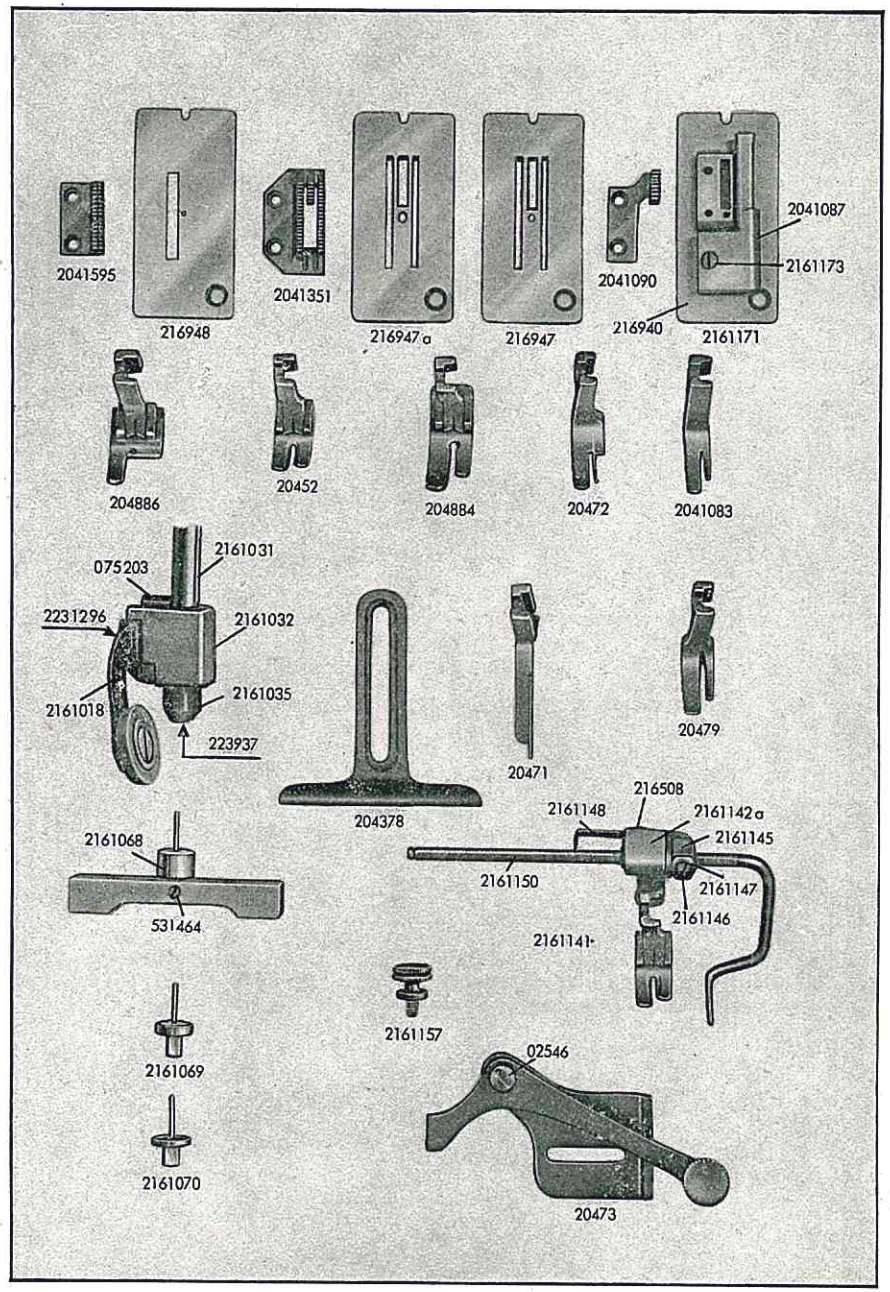

Bestell-Nr.	Gegenstand
2161150	Wattiererbügel
2161065	Nadelstangeneinstellehre
2161068	Einstellstift für Nadel 135 x 1 bzw. 5620
2161069	Einstellstift für Nadel 135 x 5
2161070	Einstellstift für Nadel 2134 — 35
531464	Bef. Schraube zu 2161068 bis 2161070
20473	Verstellbarer Anschlag
02546	Schraube zu 20473

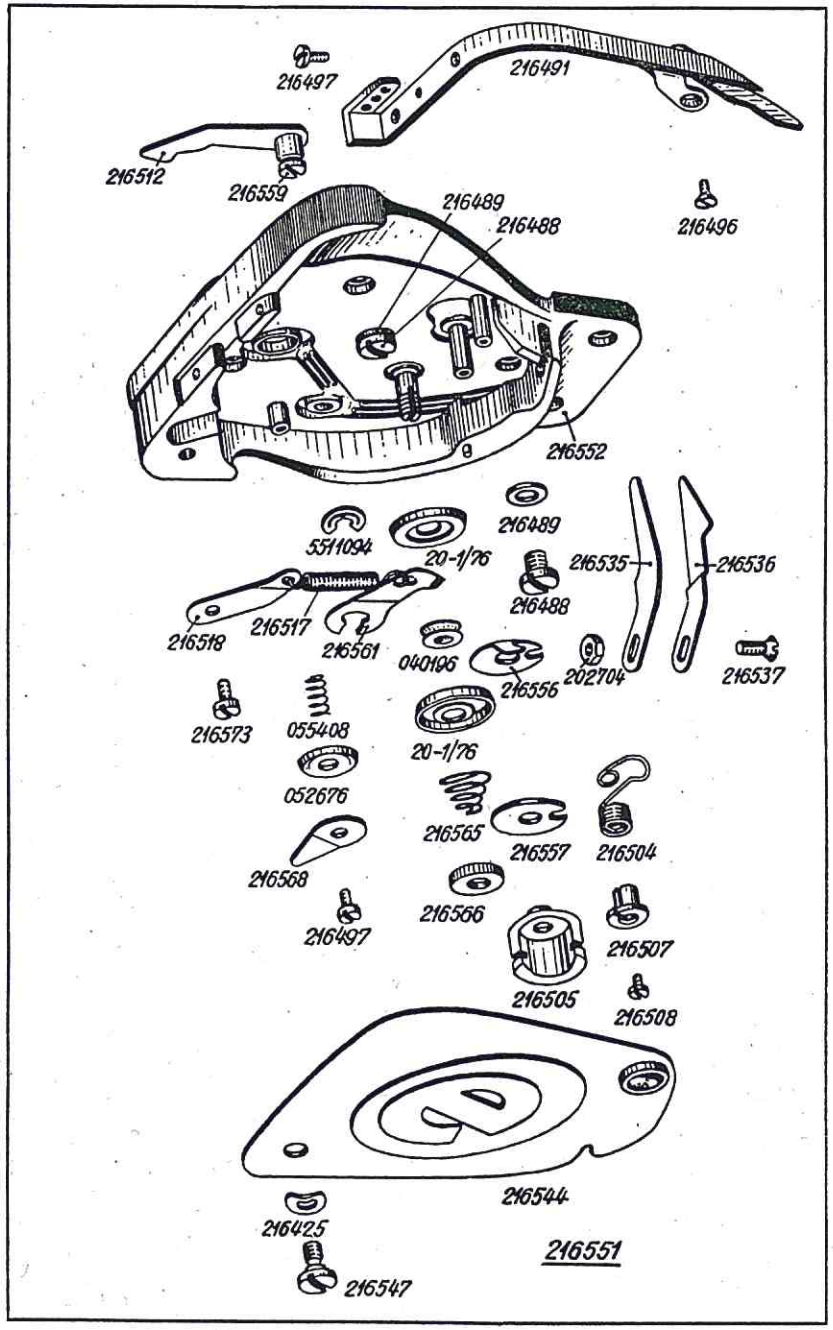

Bestell-Nr.	Gegenstand
	Neue bzw. abgeänderte Teile.
216551	Kopfdeckel, vollst.
216552	Kopfdeckel
216831	Kopfdeckel, vollst. } für Kl. 216-502 bis 216-608 (o. Abb.)
216832	Kopfdeckel } für Kl. 216-502 bis 216-608 (o. Abb.)
20-1/76	Spannungsscheibe auf Spannungsbolzen
040196	Fadengleitrolle zu 20-1/76
216565	Spannungsfeder zu 20-1/76
216566	Spannungsreguliermutter
216556	Nasenscheibe
216557	Fadenspannungsplatte
216504	Fadenanzugsfeder
216505	Kapsel zu 216504
216507	Spannhülse 216504
216508	Bef. Schraube zu 216507
052676	Vorspannungsscheibe
055408	Druckfeder zu 052676
216568	Fadenführungsblech
216497	Bef. Schraube zu 216568
216512	Lüfterantriebshebel
216559	Achse zu 216512
216561	Lüfterhebel
5511094	Wellensicherung zu 216561 auf 216559
216517	Zugfeder an 216561
216518	Winkel zu 216517
216573	Bef. Schraube zu 216518
216491	Schutzbügel
216497	Bef. Schraube, oben, zu 216491
216496	Bef. Schraube, seitlich, zu 216491
216535	Fadenführungsblech, oberes
216536	Fadenführungsblech, unteres
216537	Bef. Schraube zu 216535 und 216536
202704	Mutter zu 216537
216488	Kopfdeckel-Bef. Schraube
216489	Dichtungsring zu 216488
216544	Frontplatte
216547	Bef. Schraube zu 216544
216425	Unterlegscheibe

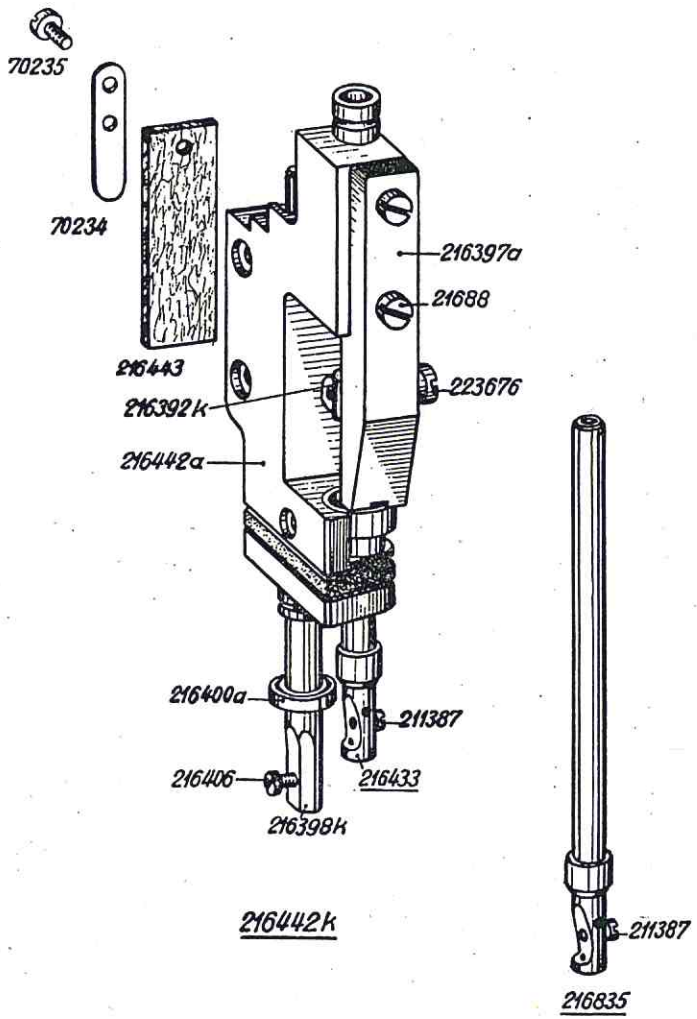

Bestell-Nr.	Gegenstand
	Neue bzw. abgeänderte Teile.
216432k	Lager mit Nadel- und Stoffstange, vollst., (ohne Abb.) bestehend aus je 1 x 216381 k, 216433, 216392 k, 216395 a, 216397 a, 216398 k, 216412 a, je 2 x 21688 (Einzelteile außer Nadelstange siehe Tafel 2)
216834k	Lager mit Nadel- und Stoffstange, vollst., (ohne Abb.) bestehend aus je 1 x 216841 k, 216835, 216392 k, 216395 a, 216397 a, 216860 k, 216412 a, je 2 x 21688 (Für Kl. 216-502 bis 216-608; Einzelteile außer Nadelstange, siehe Blatt 2)
216433	Nadelstange zu 216432 k (ohne Abb.)
216835	Nadelstange zu 216834 k (Für Kl. 216-502 bis 216-608)
211387	Nadel-Bef. Schraube zu 216433 und 216835
216442k	Lager mit Nadel- und Stoffstange und zusätzlicher Schmierung, vollst., bestehend aus je 1 x 216442 a, 216433, 216392 k, 216395 a, 216397 a, 216398 k, 216412 a, 216443, 70234, 70235, je 2 x 21688
216442a	Stoffstangenlager
216433	Nadelstange zu 216442 k
216392k	Kreuzkopf mit 223676 und 216394
223676	Klemmschraube zu 216392 k
216394	Linsenschraube zu 216392 k (ohne Abb.)
216395a	Zugstange (Abb. Tafel 2)
216397a	Kreuzkopfführung zu 216442
21688	Bef. Schraube zu 216397 a
216398k	Stoffstange mit Füßchen-Bef. Schraube
216400a	Schutzring zu 216398 k
216406	Füßchen-Bef. Schraube
216412a	Stoffstangenkloben mit 216120 (Abb. Tafel 2)
216443	Ölfilz zu 216442 a
70234	Blattfeder zu 216443
70235	Bef. Schraube zu 70234 und 216443

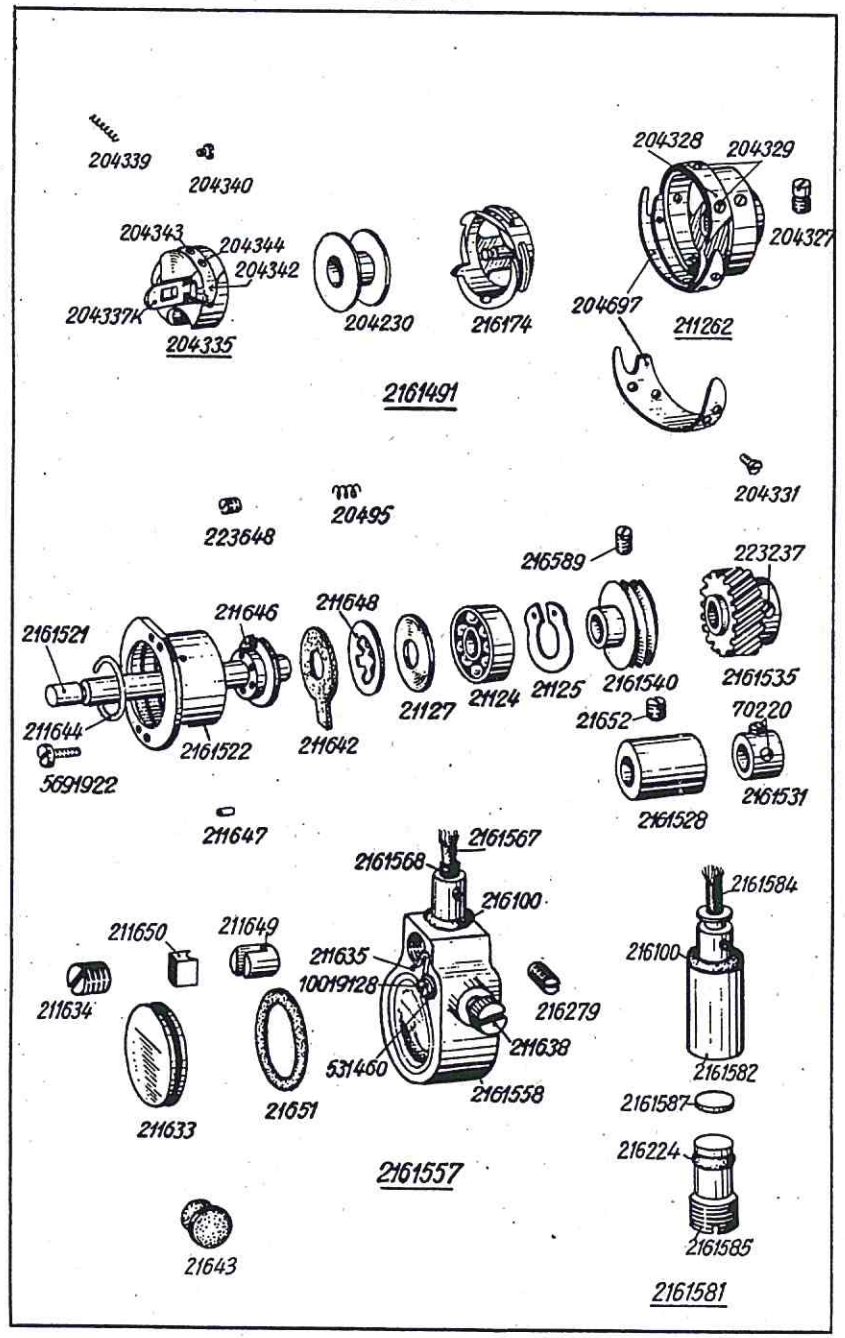

Bestell-Nr.	Gegenstand
	Neue bzw. abgeänderte Teile.
	Neuer Greifer mit Greiferschmierung.
2161491	Greifer mit Spulengehäuse, vollst.
211262	Greifer mit Bahndeckel und Fadenziehblech
204328	Bahndeckel
204329	Bef. Schraube zu 204328
204697	Fadenziehblech
204331	Bef. Schraube zu 204697
204327	Greifer-Bef. Schraube
216174	Greifer-Unterteil
204335	Spulengehäuse
204337k	Klappe zu 204335
204339	Druckfeder zu 204337 k
204340	Anschlagschraube zu 204337 k
204342	Spannungsfeder zu 204335
204343	Bef. Schraube zu 204342
204344	Regulierschraube zu 204342
204230	Spule
2161521	Greiferwelle
2161522	Lagerbuchse, vorn, zu 2161521
2161528	Lagerbuchse, hinten, zu 2161521
5691922	Bef. Schraube zu 2161522
223648	Anschlagschraube zu 2161522
20495	Druckfeder zu 223648
21652	Bef. Schraube zu 2161528
211646	Ölscheibe auf 2161521
211647	Ölfilz zu 211646
211642	Filzring zu 211646
211644	Sprengring zu 211646
21117	Schwerspannstift zu 211646 (ohne Abb.)
21127	Tellerfeder auf 2161521
211648	Federscheibe zu 21127
21124	Kugellager auf 2161521
21125	Seegerring zu 21124
2161540	Spritzring mit Bef. Schraube
216589	Bef. Schraube zu 2161540
2161535	Zahnrad mit Bef.-Schraube auf 2161521
223237	Bef. Schraube zu 2161535
2161531	Stellring mit Bef. Schraube auf 2161521

Tafel 17

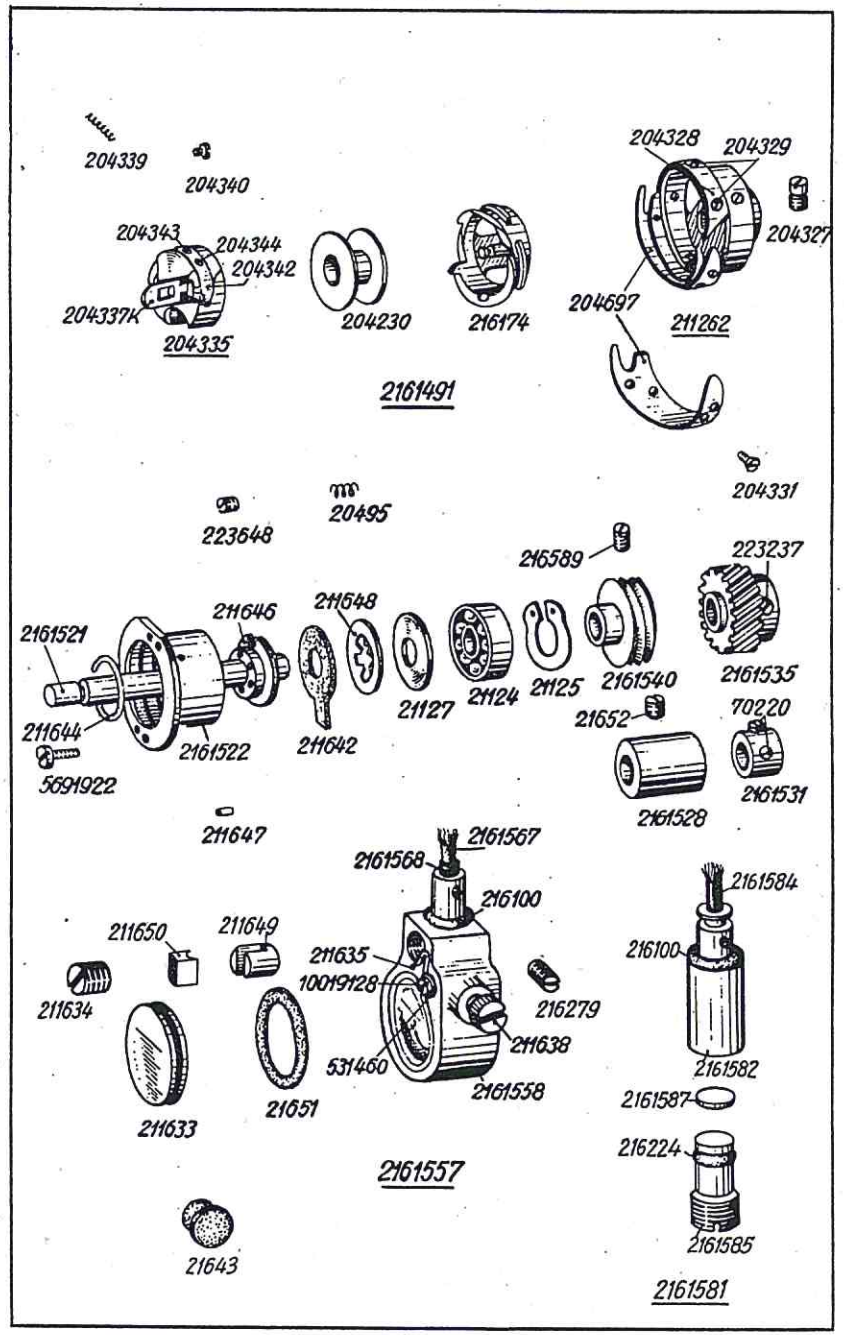

Bestell-Nr.	Gegenstand	
70220	Bef. Schraube zu 2161531	
2161557	Ölgehäuse, vollst.	alt
216100	Dichtungsring zu 2161557	alt
216633	Schauglas zu 2161557	alt
21651	Gummiring zu 216633	alt
211634	Einstellschraube	alt
211635	Arretierfeder zu 211634	alt
10019128	Bef. Schraube zu 211635	alt
531460	Unterlegscheibe zu 10019128	alt
211638	Verschlußschraube	alt
2161568	Kunststoffschlauch	alt
2161567	Öldocht in 2161568	alt
211649	Druckhülse zu 2161557	alt
211650	Druckbolzen zu 211649	alt
21643	Gummistopfen in Fundamentplatte	
216279	Bef. Schraube zu 2161557 und 2161581	
2161581	Ölventil, vollst.,	neu
2161582	Ventilgehäuse	neu
216100	Gummiring zu 2161582	neu
2161585	Regulierschraube zu 2161582	neu
216224	Gummiring zu 2161585	neu
2161587	Dichtungsscheibe	neu
2161584	Öldocht zu 2161582	neu

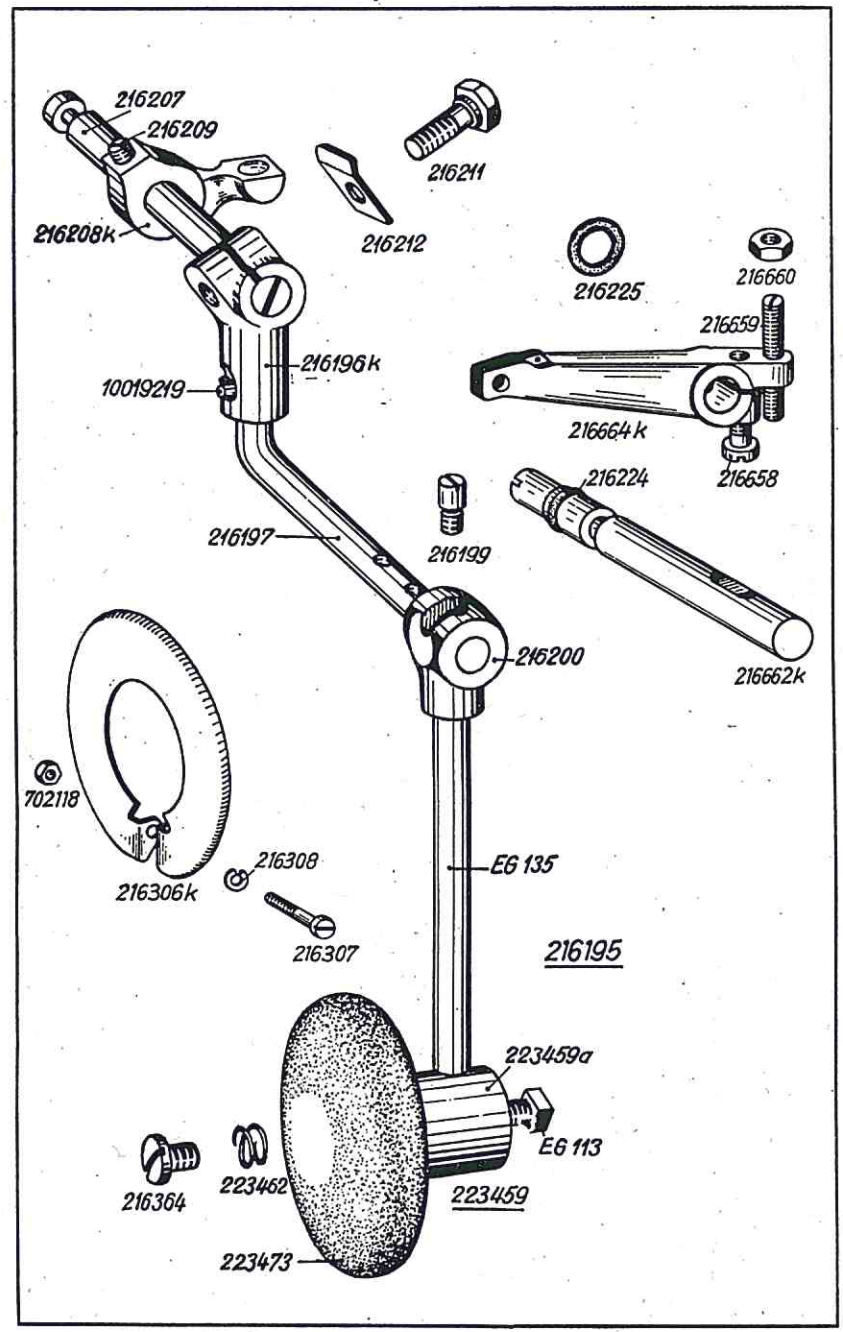

Bestell-Nr.	Gegenstand
	Neue bzw. abgeänderte Teile.
	Kniehebel
216195	Kniehebel, vollst., best. aus je 1 x 216196 k, 216197, 10019219, 216199, 216200, EG 135, 223459, 216208 k, 216207 und 216225
216196k	Kniehebelkloben mit Schraube und Arretierplatte
216212	Arretierplatte zu 216196 k
216211	Bef. Schraube zu 216212
216197	Winkelbolzen
10019219	Rändelstift zu 216197
216199	Zapfenschraube zu 216197
216200	Kloben zu EG 135
EG 135	Welle
223459	Knieplattenkloben mit Teller, vollst., best. aus je 1 x 223459 a, 223460 k, 223462
223459a	Knieplattenkloben mit Bef. Schrauben
223461	Bef. Schraube zu 223460 k in 223459 a
EG 113	Bef. Schraube zu 223459 a
223460k	Knieteller
223462	Feder zu 223460 k
216207	Achse in Fundamentplatte
216225	Gummiring zu 216207
216208k	Hebel, innen, mit Bef. Schraube
216209	Bef. Schraube zu 216208 k
216306k	Schutzring für Handrad mit Bef. Schraube
216307	Bef. Schraube zu 216306 k
216308	Federring zu 216307
702118	Mutter zu 216307
	Besondere Teile für Fußlüftung
216662k	Achse mit Gummiring
216224	Gummiring zu 216662 k
216664k	Hebel mit Klemmschraube, bzw. Stift und Mutter
216658	Klemmschraube zu 216664 k
216659	Gew.-Stift zu 216664 k
216660	Mutter zu 216659

Best. Nr.	Tafel	Best. Nr.	Tafel	Best. Nr.	Tafel	Best. Nr.	Tafel
App. 53	12	204697	9	21655	9	216145a	9
App. 56	12	204884	14	21658K	7	216146	9
EG 113	18	204886	14	21659	7	216150	9
EG 135	18	204956	13	21660K	7	216152	9
MG11/36K	12	204957	13	21661a	7	216154	9
MG11/191	12	204961	13	21662	7	216155	9
MG11/273	10	2041087	14	21663	7	216156K	9
012158	12	2041081	14	21665	7	216157	6, 9
13-11/109	12	2041083	14	21667	7	216158	9
017191	12	2041090	14	21668a	3, 7	216161	9
20-1/76	15	2041351	14	21670	8	216162	9
021265	12	2041352	14	21676	7	216174	9, 17
021360a	12	2041595	14	21680K	7	216191	9
021441	12	21117	17	21683K	8	216195	18
02546	14	21124	17	21684	8	216196K	18
040196	15	21125	17	21686	8	216197	18
052360/		21127	17	21687	8	216199	18
500	10	211262	17	21688	2,6,8,9,16	216200	18
052361	10	211387	16, 17	21689	8	216206	11
052676	15	211634	17	21690	8	216207	11, 18
052984K	12	211635	17	21691	8	216208K	11, 18
055408	1, 15	211638	17	21692	8	216209	10, 11, 18
075203	14	211642	17	21694K	8	216210K	11
202704	1, 15	211644	17	21695K	8	216211	11, 18
203275	13	211646	17	21696	8	216212	11, 18
20442	12	211647	17	21697K	8	216214	11
20452	14	211648	17	21698	8	216214K	11
20471	14	211649	17	21699	8	216215	11
20472	14	211650	17	216100	8, 10, 17	216216	11
20473	14	2166	7	216101	8	216218	11
20479	14	21611	2, 7	216102	8	216221	11
20495	17	21612	7	216105	8	216222	11
204230	9, 17	21618	7	216108	8	216223K	11
204259	13	21626	5, 7	216110	8	216224	11, 17, 18
204260	13	21627	5, 7	216111	8	216225	2,6,11,18
204267	13	21628	5, 7	216113a	8	216226	11
204268	13	21630	7	216115	8	216228	11
204268a	13	21632	7	216117	8	216229	11
204270	13	21633	7	216119K	8	216230	11
204271	13	21634	7	216120	1,2,5,8	216231	11
204277a	13	21636	7	216122K	8	216233	11
204327	9, 17	21638	7	216123	4, 6, 8	216234	11
204328	9, 17	21641	7	216124a	8	216238	11
294329	9, 17	21642	3, 4, 7	216126	8	216239	11
204331	9, 17	21643	2,3,7,17	216127K	8	216242	11
204335	9, 17	21645	7	216128	8	216244	11
204337K	9, 17	21646	1, 7	216129	8	216245	11
204339	9, 17	21647	1,5,6,7	216131	8, 13	216246	11
204340	9, 17	21648	9	216134	13	216247	11
204342	9, 17	21649K	9	216136	8	216252K	6
204343	9, 17	21650	9	216138	8	216254	6
204344	9, 17	21651	7, 9, 17	216139	8	216255	6
204378	14	21652	8, 9, 17	216140	8	216266	3
		21654K	9	216142a	9	216268	3

Best. Nr.	Tafel	Best. Nr.	Tafel	Best. Nr.	Tafel	Best. Nr.	Tafel
216271	3	216381K	2	216507	1, 15	216637	12
216276	3	216383a	2	216508	1, 14, 15	216638	12
216278	3	216390K	2	216511	1	216651	10
216279	3, 17	216391	2	216512	15	216652K	10
216282	3	216392K	2, 16	216514	1	216654	10
216285K	3	216394	1,2,8,16	216517	1, 15	216656	10
216288	3, 4	216395a	2, 16	216518	1, 15	216657K	10
216289	3	216397a	2, 16	216520	1	216658	10, 13
216293K	3	216398K	2, 16	216523	1	216659	10, 18
216294	3	216400a	2, 16	216526	1	216660	10, 18
216296	3	216406	2, 16	216528	1	216661	10
216300	3	216412a	2, 16	216533	1	216662K	18
216301	3	216416	2	216535	1, 15	216664K	18
216302K	3	216417	2	216536	1, 15	216671	6
216303a	2, 3	216418	2	216537	1, 15	216666	6
216304	3	216419	2, 6	216541	2	216681	10
216306K	18	216423	2	216542	2	216682	10
216307	18	216424	2, 6	216544	1, 15	216684	10
216308	18	216425	1,2,6,15	216547	1, 15	216685	10
216309	3	216429	2	216551	15	216688	10
216310	3	216432K	16	216552	15	216689	10
216320	3	216433	16	216556	15	216691	10
216321	5	216437a	2	216557	15	216692	10
216321a	5	216440	2	216559	15	216693	10
216324	2	216441	2	216561	15	216697	10
216325	5	216442K	16	216565	15	216704	10
216326	5	216442a	16	216566	15	216707	10
216329	6	216443	16	216568	15	216709	10
216333	6, 12	216445	2	216571	5	216753	4
216334	5, 6	216448	2	216573	4, 5, 15	216760K	4
216335	6	216449	2	216575	5	216760	4
216338	6	216450	2	216576	5	216761	4
216352	6	216451	2	216578	5	216763	4
216353	6	216452K	2	216579	5	216764	8
216354	6	216454	2	216581	5	216765	4
216357	4	216457	2	216587	5	216766	4
216359	4	216464	2	216589	5, 17	216767	4
216360K	4	216465	2	216591	5	216768	4
216362	4	216466	2	216597	5	216769	4
216263K	4	216471	1	216598	5	216772	4
216364	4	216475	1	216600	5	216773	4
216365	4	216480	1	216601	5	216774	4
216366	4	216481	1	216603K	5	216775	4
216367	4	216482	1	216605	5	216831	15
216367a	4	216488	1, 15	216608	5	216384K	16
216369	4	216489	1, 15	216609	5	216835	16
216370a	4	216491	1, 15	216611	5	216841K	2
216371	4	216496	1, 15	216616	5	216846a	2
216373	2	216497	1, 15	216617	5	216852	15
216376	2	216500	1	216618	5	216854K	2
216377	2	216501	1	216619	5	216855	1
216378	2	216503	1	216623	12	216857	1
216379	2	216504	1, 15	216633	17	216860K	2
216380K	2	216505	1	216635K	12	216931	13

Best. Nr.	Tafel	Best. Nr.	Tafel	Best. Nr.	Tafel	Best. Nr.	Tafel
216931a	13	2161022	14	2161491	17	223700	7, 9
216932	13	2166023	14	2161521	17	223935	14
216933	13	2161026	14	2161522	17	223937	14
216934	13	2161027	14	2161528	17	2231296	14
216935	13	2161028	14	2161531	17	2401023	12
216936	13	2161029	14	2161535	17	247399	12
216937	13	2161031	14	2161540	17	249496	12
216937a	13	2161032	14	2161557	17	249500	12
216938	13	2161035	14	2161567	17	531460	17
216939	13	2161058	12	2161568	17	531464	14
216940	14	2161063	12	2161581	17	531471	5
216944	13	2161065	14	2161582	17	5511094	15
216945	13	2161068	14	2161584	17	5511246	4
216946	13	2161069	14	2161585	17	557263	4
216946a	13	2161070	14	2161587	17	5691922	17
216947	14	2161071	12	22392	4	70214	1, 3
216947a	13	2161072	12	223237	8, 9, 17	70220	17
216948	14	2161141	14	223238	9	70234	16
2161002	7	2161142a	14	223459	18	70235	16
2161005	7	2161145	14	223459a	18	702118	18
2161011	14	2161146	14	223460K	18	702229	7
2161012	14	2161147	14	223461	18	711482	11
2161013	14	2161148	14	223462	18	713190	9, 11
2161016	14	2161150	14	223648	3,7,8,17	72038	10
2161017	14	2161157	14	223652	3	10013122	5
2161018	14	2161171	14	223669	5	10019128	17
2161021	14	2161173	14	223676	2, 4, 16	10019219	18

Nadelsystem

216 -102, -104, -106, -108
-202, -204, -206, -208 für Wäsche 135 x 1 oder 5620

216 -302, -304, -306, -308
-402, -404, -406, -408 für Oberbekleidung 135 x 5 oder 797

216 -502, -504, -506, -508 für schwere Oberbekleidung
-602, -604, -606, -608 2134-35